ԱՇԽԱՏԱՆՔԱՅԻՆ ԳԾԱԳՐԵՐԻ ՀԻՄՆԱԿԱՆ ԼՐԱԿԱԶՄԻ ԱՄՓՈՓԱԳԻՐ

ՆՇԱՆԱԿՈՒՄ	ԱՆՎԱՆՈՒՄԸ	ԾԱՆՈԹՈՒԹՅՈՒՆ
ԳՀ	ԳԼԽԱՎՈՐ ՀԱՏԱԿԱԳԻԾ	
ՀՄ	ՀԻԴՐՈՏԵԽՆԻԿԱԿԱՆ ՄԱՍ	
ԷԼ	ԷԼԵԿՏՐԱԿԱՆ ԼՈՒՍԱՎՈՐՈՒԹՅՈՒՆ	

ԳՀ ՀԻՄՆԱԿԱՆ ԼՐԱԿԱԶՄԻ ԱՇԽԱՏԱՆՔԱՅԻՆ ԳԾԱԳՐԵՐԻ ԱՄՓՈՓԱԳԻՐ

ՆՇԱՆԱԿՈՒՄ	Ա Ն Վ Ա Ն Ո Ւ Մ Ը	ԾԱՆՈԹՈՒԹՅՈՒՆ
1	ԸՆԴՀԱՆՈՒՐ ՏՎՅԱԼՆԵՐ	
2	ԳԼԽԱՎՈՐ ՀԱՏԱԿԱԳԻԾ ԵՎ ՆՇԱՀԱՐՄԱՆ ՀԱՏԱԿԱԳԻԾ,Մ1:1000 ԿՏՐՎԱԾՔ Ա-Ա ,Մ1:100	
3	ՑԱՆԿԱՊԱՏԻ ՀԱՏԱԿԱԳԻԾ ԵՎ ՆՇԱՀԱՐՄԱՆ ՀԱՏԱԿԱԳԻԾ,Մ1:1000	

ԸՆԴՀԱՆՈՒՐ ՑՈՒՑՈՒՄՆԵՐ

1. ՆԱԽԱԳԻԾԸ ՄՇԱԿՎԱԾ Է ՀԵՏԵՎՅԱԼ ԲՆԱԿԼԻՄԱՅԱԿԱՆ ՊԱՅՄԱՆՆԵՐԻ ՀԱՄԱՐ.

- ՍԵՅՍՄԻԿ ԱԶԴԵՑՈՒԹՅՈՒՆԸ - III ԳՈՏԻ
- ՔԱՄՈՒ ԱՐԱԳՈՒԹՅԱՆ ՆՈՐՄԱՏԻՎԱՅԻՆ ՃՆՇՈՒՄԸ - 55ԿԳ/$Մ^2$
- ՁՅԱՆ ՆՈՐՄԱՏԻՎԱՅԻՆ ՔԱՇԸ - 150ԿԳ/$Մ^2$
- ՁՄՌԱՆ ՄԻՋԻՆ ՋԵՐՄԱՍՏԻՃԱՆԸ - -19 $^{\circ}$C

ՆԱԽԱՏԵՍՎՈՒՄ Է ՏԱՐԱԾՔԻ ԲԱՐԵԿԱՐԳՄԱՆ ՀԵՏԵՎՅԱԼ ԱՇԽԱՏԱՆՔՆԵՐ:

1. ԲՈՒՍԱՀՈՂԻ ԿՏՐՈՒՄ - 0.20մ (ՋՐԱՄԲԱՐԻ ՄՈՒՏՔ ԵՎ ԱՐԵՎԱՅԻՆ ՎԱՀԱՆԱԿՆԵՐԻ ՏԱՐԱԾՔ) ԿՈՂԱԼԻՑՔՈՎ ՏԱՐԱԾՔԻ ՀԱՐԹԵՑՈՒՄ ԲՈՒԼԴՈԶԵՐՈՎ :

2. ԲՈՒՍԱՀՈՂԻ ՏԵՂԱՓՈԽՈՒՄ 20.0 մ ՀԵՌԱՎՈՐՈՒԹՅԱՆ ՎՐԱ , ԿՈՒՏԱԿՈՒՄ ԵՎ ՊԱՀՊԱՆՈՒՄ:

3. ԽՃԱԳՐՈՒՆՏԱՅԻՆ ԾԱԾԿԻ ԿԱՌՈՒՑՈՒՄ δ =20սմ
   - 20% ԳՐՈՒՆՏ
   - 80% ԽԻՃ

4. ø530x7 մմ ՄԵՏԱՂԱԿԱՆ ԽՈՂՈՎԱԿԻ ՄՈՆՏԱԺՈՒՄ, ՈՒԺԵՂԱՑՎԱԾ ՀԱԿԱԿՈՌՈԶԻՈՆ ՀԻԴՐՈՄԵԿՈՒՍԱՑՈՒՄՈՎ

5. ՏԱՐԱԾՔԻ ՊԱՐԱԳԾՈՎ ՑԱՆԿԱՊԻ ԿԱՌՈՒՑՈՒՄ :
   ա. ՄԵՏԱՂԱԿԱՆ ՑԱՆՑ N50-2.5, Հ= 1.50 մ,
   ՄԵՏԱՂԱԿԱՆ ԿԱՆԳՆԱԿՆԵՐԻ ՎՐԱ,*Փ 102x3* , ՔԱՅԼԸ 3.0մ
   բ. 3 ՇԱՐՔ ՓՇԱԼԱՐ ՄԵՏԱՂԱԿԱՆ ԿԱՆԳՆԱԿՆԵՐԻ ՎՐԱ ,*Փ 40x3* , ՔԱՅԼԸ 3.0մ

6. ՄԵՏԱՂԱԿԱՆ ԴԱՐՊԱՍԻ, L= 4.00 մ ԵՎ ԴՌՆԱԿԻ, L= 1.00 ՏԵՂԱԴՐՈՒՄ :

7. ՋՐԱՄԲԱՐԻ ՏԱՐԱԾՔՈՒՄ ԱՐԵՎԱՅԻՆ ՎԱՀԱՆԱԿՆԵՐԻ 2000x1000x35մմ, ՍԱՐՔԱՎՈՐՈՒՄՆԵՐԻ ՏԵՂԱԴՐՄԱՆ ԱՐԿՂԻ ԵՎ ՇԱՆԹԱՐԳԵԼԻ ՏԵՂԱԴՐՈՒՄ:

ՏԵԽՆԻԿԱՏՆՏԵՍԱԿԱՆ ՑՈՒՑԱՆԻՇՆԵՐ

1. ԿԱՌՈՒՑԱՊԱՏՄԱՆ ՄԱԿԵՐԵՍԸ - 19306.00 $մ^2$
2. ՋՐԱՄԲԱՐԻ ՀԱՅԵԼՈՒ ՄԱԿԵՐԵՎՈՒՅԹԸ - 9705.00 $մ^2$
3. ՋՐԱՄԲԱՐԻ ՕԺԱՆԴԱԿ ՄԱԿԵՐԵՍԸ - 350.00 $մ^2$

	Ոռոգման համակարգերում ավելցուկային ջրերի անհարկի կորուստների կանխմանն ուղղված միջոցառումների ծրագիր			ԳՀ
	Պայմանագիր N ՋԿ - ԵՄԾՋԲ -22-1 Գեղարքունիքի մարզի Մանասի առու ջրանցքի գլխամասից վերև «Կոփոյ վար» տարածքում 27 հազար խ/մ ծավալով ՕԿՋ-ի կառուցում			
Ն Գ Ճ Վ.Հովասափյան Գլխ.մասն. Գ.Պետրոսյան Նախագծեց Լ.Օսիպյան	Գլխավոր հատակագիծ	ՓՈՒԼ Մ.Փ	ԹԵՐԹ 1	ԹԵՐԹԵՐ 3
	Ընդհանուր տվյալներ			

ԳԵՂԱՐՔՈՒՆԻՔԻ ՄԱՐԶԻ ՄԱՆԱՍԻ ԱՌՎԻ ԳԼԽԱՄԱՍԻՑ ՎԵՐԵՎ ՕԿՋ-Ի ՏԵՂԱԴՐՄԱՆ ՀԱՏԱԿԱԳԻԾԸ: Մ 1 : 1000

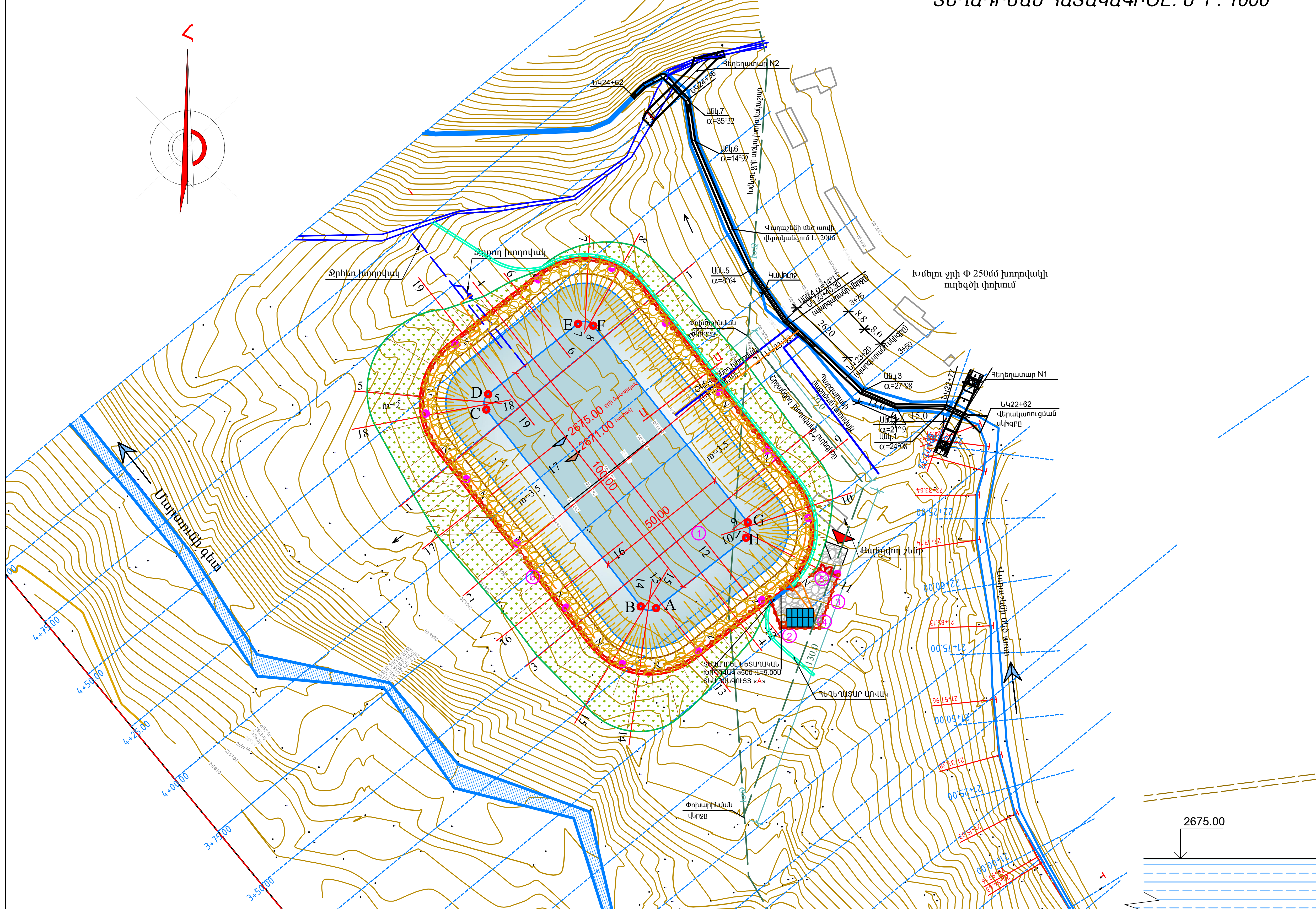

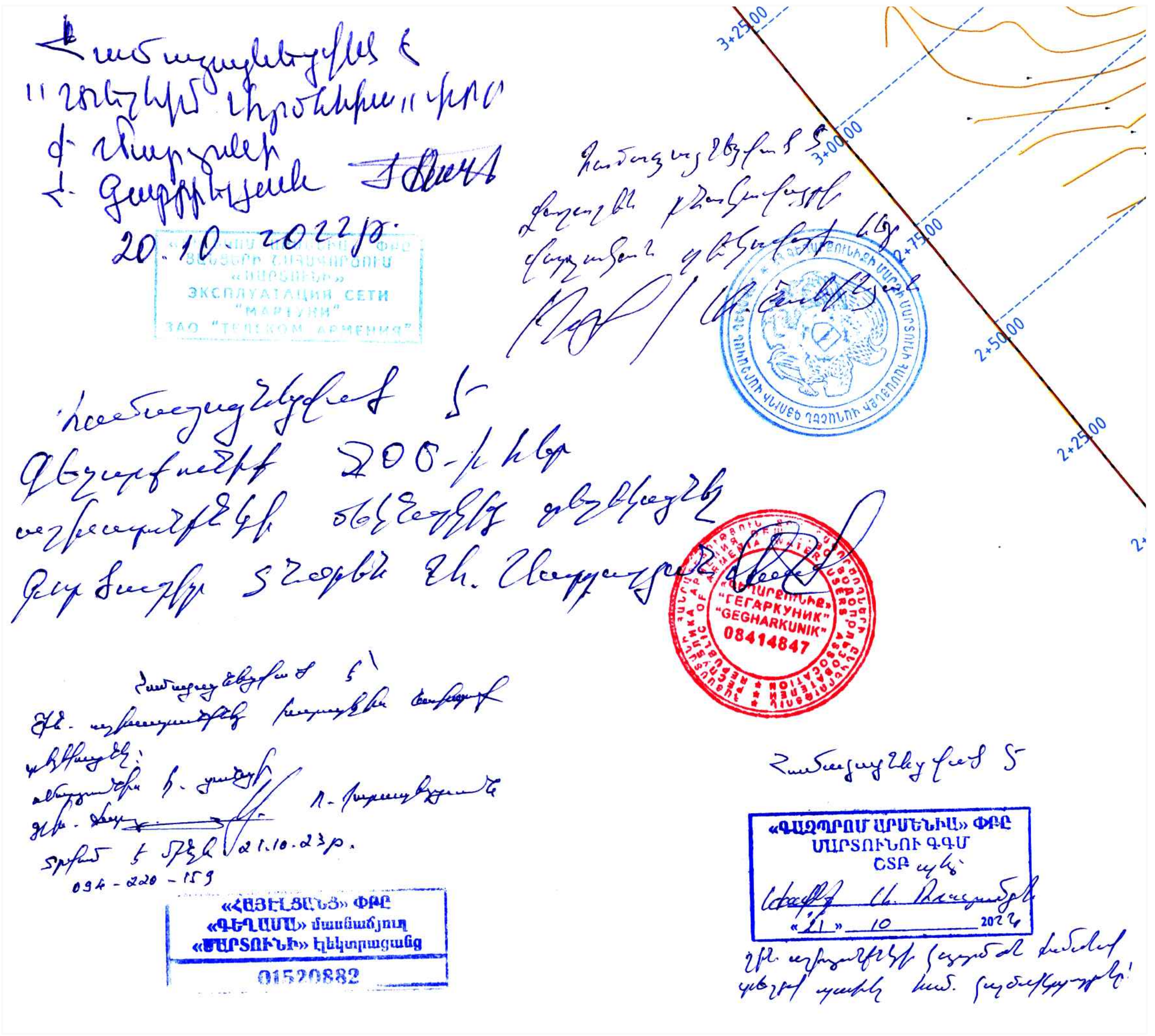

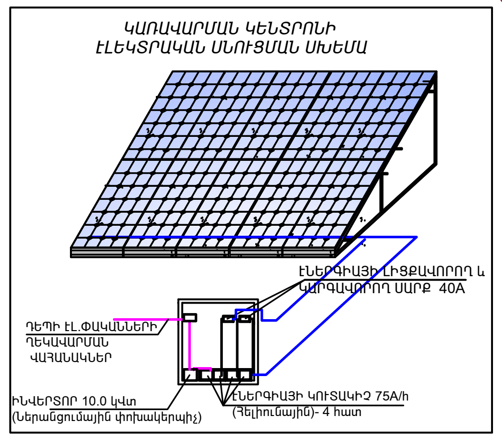

ՋՐԱՄԲԱՐԻ ԹԱՍԻՀԱՍՏԱԿԻ ԵԶՐԱԳԾԻ ՏԵՂԱԿԱՊՄԱՆ ԱՂՅՈՒՍԱԿ		
ԿԵՏԻ ԱՆՎԱՆՈՒՄԸ	X	Y
A	8531156.7555	4429394.7281
B	8531152.5434	4429395.2365
C	8531156.7555	4429395.2365
D	8531094.5189	4429469.1899
E	8531133.5778	4429503.6491
F	8531137.7898	4429503.1407
G	8531195.8143	4429429.1869
H	8531195.3059	4429424.9748

ԾԱՆՈԹՈՒԹՅՈՒՆ

1. ՋՐԱՄԲԱՐԻ ԱՇԽԱՏԱՆՔՆԵՐԻ ԾԱՎԱԼՆԵՐԸ ՏԵՍ ՀԻԴՐՈՏԵԽՆԻԿԱԿԱՆ ՄԱՍՈՒՄ
2. ՋՐԱՄԲԱՐԻ ԿՏՐՎԱԾՔՆԵՐԸ 1-1÷ 19-19 ՏԵՍ ՀԻԴՐՈՏԵԽՆԻԿԱԿԱՆ ՄԱՍՈՒՄ

ՇԻՆԱՐԱՐԱԿԱՆ ԱՇԽԱՏԱՆՔՆԵՐԸ ՍԿՍԵԼՈՒՑ ԱՌԱՋ ԱՆՀՐԱԺԵՇՏ Է ՀՐԱՎԻՐԵԼ ՏՎՅԱԼ ՎԱՐՉԱԿԱՆ ՇՐՋԱՆԻ

ա) ԷԼ.ՄԱՏԱԿԱՐԱՐՄԱՆ ՄԱՍՆԱԳԵՏՆԵՐԻՆ ՍՏՈՐԳԵՏՆՅԱ ՄԱԼՈՒԽՆԵՐԻ ՏԵՂԱԴՐՎԱԾՈՒԹՅՈՒՆԸ ՀԱՏԱԿԱԳԾՈՒՄ ԵՎ ԽՈՐՈՒԹՅՈՒՆԸ ՃՇՏԵԼՈՒ ՆՊԱՏԱԿՈՎ
բ) ԿԱՊԻ ՄԱՍՆԱԳԵՏՆԵՐԻՆ ՍՏՈՐԳԵՏՆՅԱ ՄԱԼՈՒԽՆԵՐԻ ՏԵՂԱԴՐՎԱԾՈՒԹՅՈՒՆԸ ՀԱՏԱԿԱԳԾՈՒՄ ԵՎ ԽՈՐՈՒԹՅՈՒՆԸ ՃՇՏԵԼՈՒ ՆՊԱՏԱԿՈՎ
գ) «ՀԱՅՋՐՄՈՒՂԿՈՅՈՒՂԻ» ՓԲԸ ԸՆԿԵՐՈՒԹՅԱՆ ՄԱՍՆԱԳԵՏՆԵՐԻՆ ՋՐԱՄԱՏԱԿԱՐԱՐՄԱՆ ԵՎ ԿՈՅՈՒՂՈՒ ԽՈՂՈՎԱԿԱՇԱՐԵՐԻ ՏԵՂԱԴՐՎԱԾՈՒԹՅՈՒՆԸ ՀԱՏԱԿԱԳԾՈՒՄ ԵՎ ԽՈՐՈՒԹՅՈՒՆԸ ՃՇՏԵԼՈՒ ՆՊԱՏԱԿՈՎ

ԿՏՐՎԱԾՔ Ա - Ա; Մ 1:100

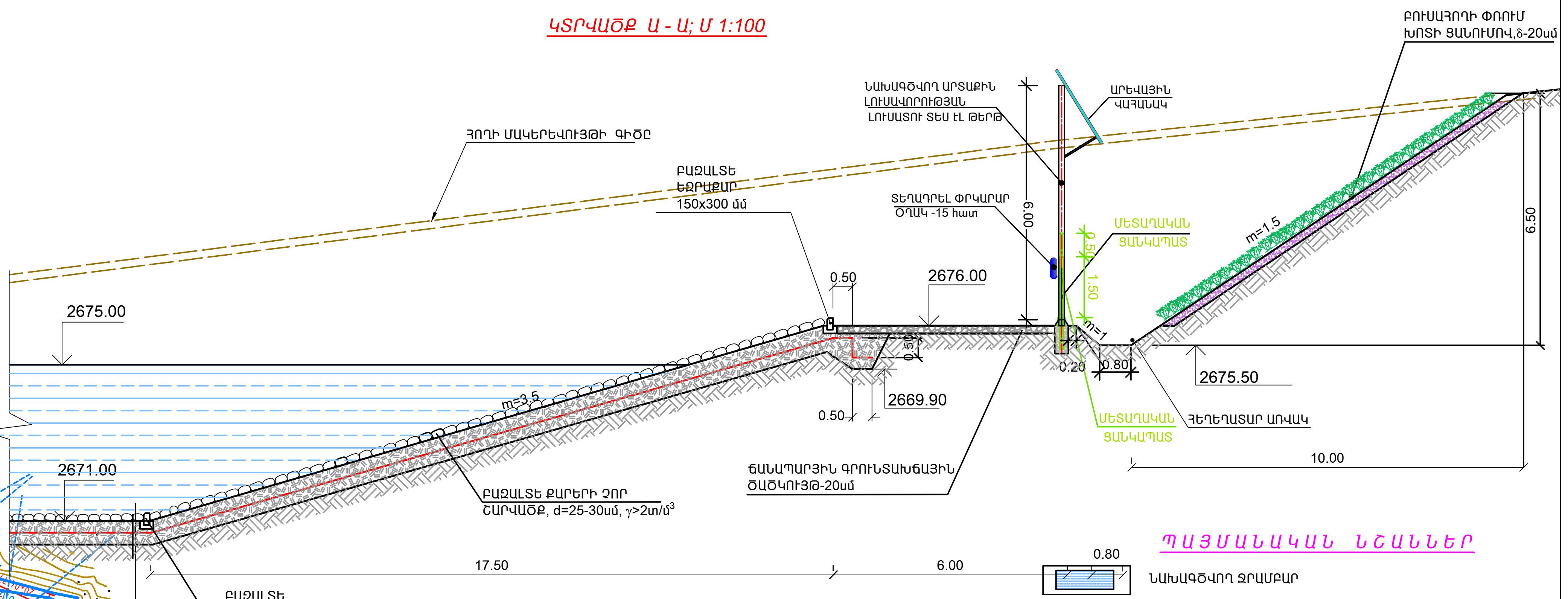

Ա Ն Վ Ա Ն Ա Ց Ա Ն Կ

N	ՇԵՆՔԵՐԻ ԵՎ ՇԻՆՈՒԹՅՈՒՆՆԵՐԻ ԱՆՎԱՆՈՒՄԸ	ԾԱՆՈԹՈՒԹՅՈՒՆ
1	ՋՐԱՄԲԱՐ,V=27000 $մ^3$	ՆՈՐ ԿԱՌՈՒՑՎՈՂ
2	ԱՐԵՎԱՅԻՆ ՎԱՀԱՆԱԿՆԵՐ 2000x1000x35մմ-10հատ	ՆՈՐ ԿԱՌՈՒՑՎՈՂ
3	ՍԱՐՔԱՎՈՐՈՒՄՆԵՐԻ ՏԵՂԱԴՐՄԱՆ ԱՐԿՂ	ՆՈՐ ԿԱՌՈՒՑՎՈՂ
4	ՇԱՆԹԱՐԳԵԼ	ՆՈՐ ԿԱՌՈՒՑՎՈՂ
5	ԴԱՐՊԱՍ ԵՎ ԴՌՆԱԿ	ՆՈՐ ԿԱՌՈՒՑՎՈՂ
6	ՑԱՆԿԱՊԱՏ	ՆՈՐ ԿԱՌՈՒՑՎՈՂ

ԲԱՐԵԿԱՐԳՄԱՆ ԱՇԽԱՏԱՆՔՆԵՐԻ ԾԱՎԱԼՆԵՐԻ ԱՂՅՈՒՍԱԿ

NN	ԱՇԽԱՏԱՆՔԻ ԱՆՎԱՆՈՒՄԸ	ՉԱՓՄԱՆ ՄԻԱՎՈՐ $մ^3$	ՔԱՆԱԿ
1	ԲՈՒՍԱՀՈՂԻ ԿՏՐՈՒՄ - 0.20մ ((ՋՐԱՄԲԱՐԻ ՄՈՒՏՔ ԵՎ ԱՐԵՎԱՅԻՆ ՎԱՀԱՆԱԿՆԵՐ Ի ՏԱՐԱԾՔ) ԿՈՂԱՎԻՑՔՈՎ ,ՊԱՀՊԱՆՈՒՄՈՎ	$մ^2/մ^3$	350.00/ 86.00
2	ԽՃԱԳՐՈՒՆՏԱՅԻՆ ԾԱԾԿԻ ԿԱՌՈՒՑՈՒՄ (ՋՐԱՄԲԱՐԻ ՄՈՒՏՔ ԵՎ ԱՐԵՎԱՅԻՆ ՎԱՀԱՆԱԿՆԵՐ Ի ՏԱՐԱԾՔ) ,δ =20սմ - 20% ԳՐՈՒՆՏ - 80% ԽԻՃ	$մ^3$ $մ^3$	17.20 68.60
3	ԲՈՒՍԱՀՈՂԻ ՏԵՂԱՓՈԽՈՒՄ 20.0 մ	$մ^3$	17.20
4	ՑԱՆԿԱՊԱՏԻ ՏԵՂԱԴՐՈՒՄ	գծմ	506.00
5	ԴԱՐՊԱՍԻ ԵՎ ԴՌՆԱԿԻ ՏԵՂԱԴՐՈՒՄ	հատ	1
6	ՏԵՂԱԴՐԵԼ ՄԵՏԱՂԱԿԱՆ ԽՈՂՈՎԱԿ Ք500 :L=9.00 ՈՒԺԵՂԱՑՎԱԾ ՀԱԿԱԿՈՌՈԶԻՈՆ ՀԻԴՐՈՄԵԿՈՒՍԱՑՈՒՄ	հատ	1

Պ Ա Յ Մ Ա Ն Ա Կ Ա Ն Ն Շ Ա Ն Ն Ե Ր

- ՆԱԽԱԳԾՎՈՂ ՋՐԱՄԲԱՐ
- ՆԱԽԱԳԾՎՈՂ ՋՐԱՄԲԱՐԻ ՀՈՂԱՏԱՐԱԾՔԻ ՍԱՀՄԱՆԱԳԻԾ ՑԱՆԿԱՊԱՏ,ԴԱՐՊԱՍ ԵՎ ԴՌՆԱԿ- 506.00 գծմ
- ԳՐՈՒՆՏԱԽԻՃԱՅԻՆ ԾԱԾԿՈՒՅԹ
- ԳՐՈՒՆՏԱԽԻՃԱՅԻՆ ԾԱԾԿՈՒՅԹ ՏԵՍ ՀԻԴՐՈՏԵԽՆԻԿԱԿԱՆ ՄԱՍՈՒՄ
- ԲՈՒՍԱՀՈՂԻ ՓՌՈՒՄ, δ =20սմ
- ՆԱԽԱԳԾՎՈՂ ԱՐՏԱՔԻՆ ԼՈՒՍԱՎՈՐՈՒԹՅԱՆ ԱՎՏՈՆՈՄ ՀԱՄԱԿԱՐԳ
- ՆԱԽԱԳԾՎՈՂ ՄԱԼՈՒԽԱՅԻՆ ԷԼԵԿՏՐԱՀԱՂՈՐԴԱԳԻԾ ԽՐԱՄՈՒՂՈՒՄ
- ՆԱԽԱԳԾՎՈՂ ԱՐԵՎԱՅԻՆ ՎԱՀԱՆԱԿՆԵՐ
- ՆԱԽԱԳԾՎՈՂ ՄԵՏԱԽԱԿԱՆ ՊԱՀԱՐԱՆ ՀՈՂԱԿՑՄԱՆ ԿՈՆՏՈՒՐՈՎ
- ՆԱԽԱԳԾՎՈՂ ՇԱՆԹԱՐԳԵԼ
- ՎԱՂԱՇԵՆԻ ՄԵԾ ԱՌՎԻ ՎԵՐԱԿԱՆԳՆՈՒՄ L=200մ
- ԲՆԱԿԱՆ ՀԵՂԵՂԱՏՆԵՐ
- ԱՌԿԱ ՇԻՆՈՒԹՅՈՒՆՆԵՐ

Ոռոգման համակարգերում ավելցուկային ջրերի անհարկի կորուստների կանխմանն ուղղված միջոցառումների ծրագիր			ԳՀ
Պայմանագիր N ՁԿ - ԵՄԾՁՔ -22-1 Գեղարքունիքի մարզի Մանասի առու ջրանցքի գլխամասից վերև «Կոփոյ վար» տարածքում 27 հազար խ/մ ծավալով ՕԿՋ-ի կառուցում			
Գլխավոր հատակագիծ	ՓՈՒԼ	ԹԵՐԹ	ԹԵՐԹԵՐ
	Մ. Փ.	2	3
Գլխավոր հատակագիծ և նշահարման հատակագիծ,Մ1:1000 Կտրվածք Ա-Ա ,Մ1:100	ԱԳՃԾՆ		

Ն Գ Ճ	Վ.Հովասափյան
Գլխ.մասն.	Գ.Պետրոսյան
Նախագծեց	Լ.Օսիպյան

ՑԱՆԿԱՊԱՏԻ ՀԱՏԱԿԱԳԻԾ ԵՎ ՆՇԱՀԱՐՄԱՆ ՀԱՏԱԿԱԳԻԾ,Մ1:1000

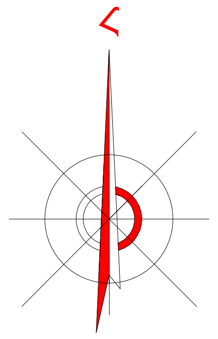

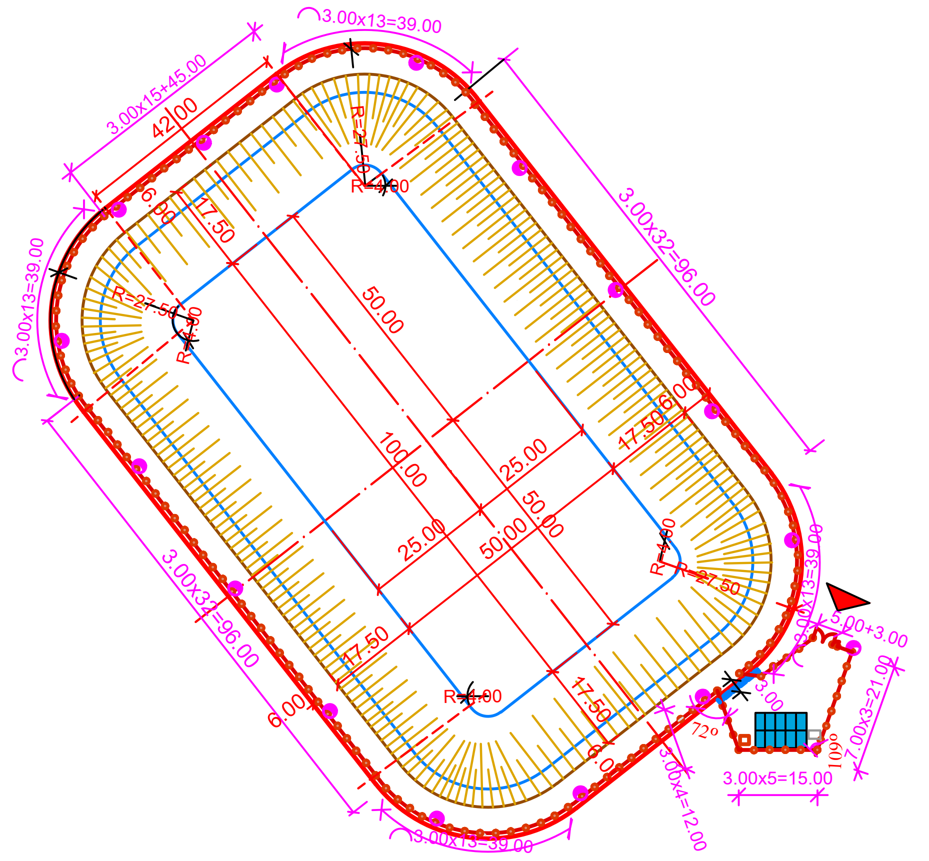

ԴԱՐՊԱՍ ԴՌՆԱԿՈՎ Մ 1:50

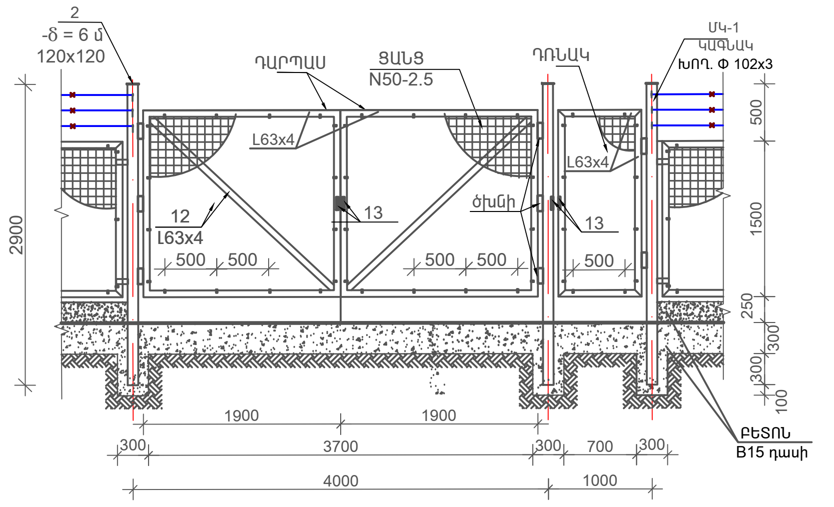

ՑԱՆԿԱՊԱՏԻ ՊԱՆԵԼ ; Մ 1:50

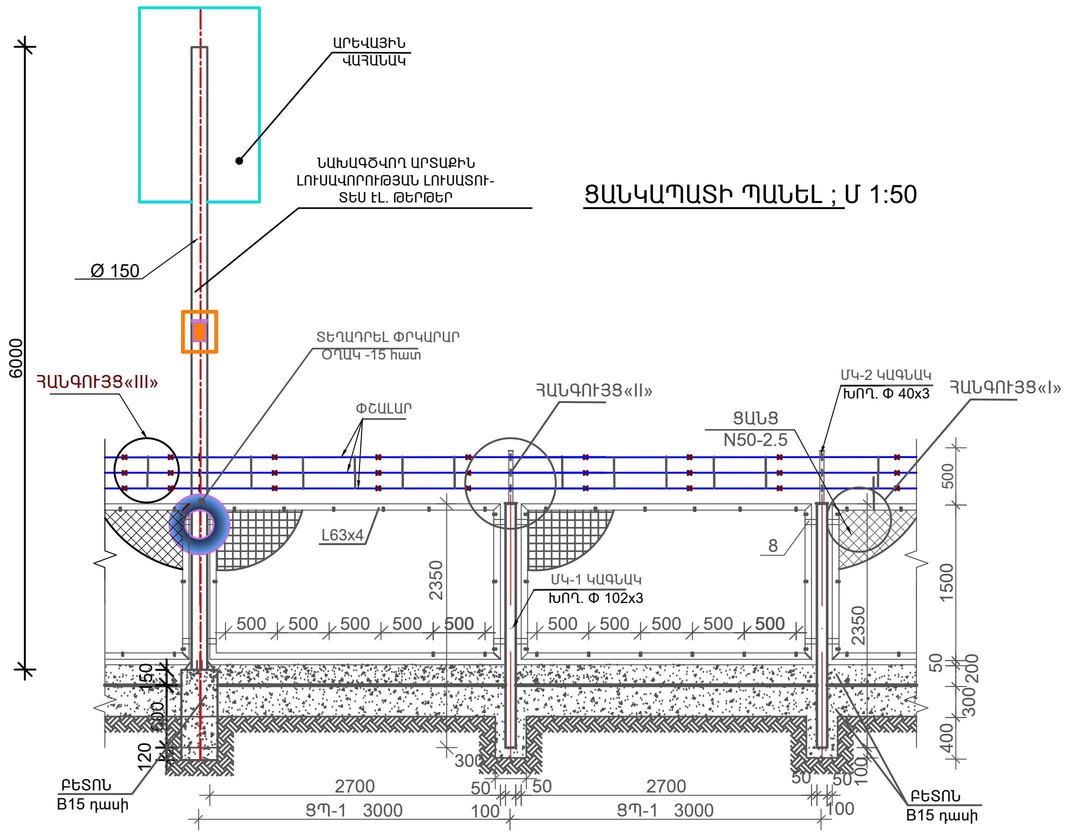

ԿՏՐՎԱԾՔ 1 - 1: Մ 1:25

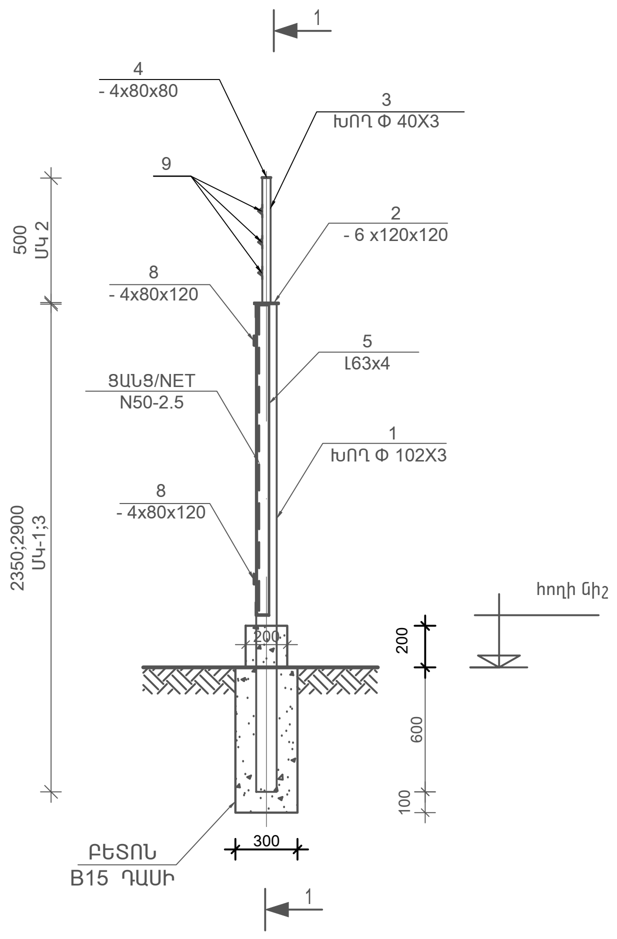

ՀԱՆԳՈՒՅՑ«I»
Մ 1:10

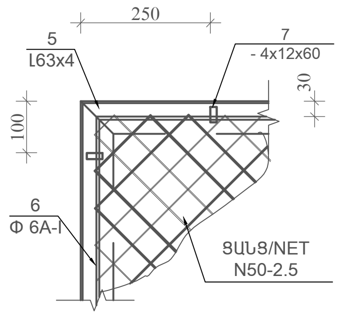

ՀԱՆԳՈՒՅՑ«II»
Մ 1:10

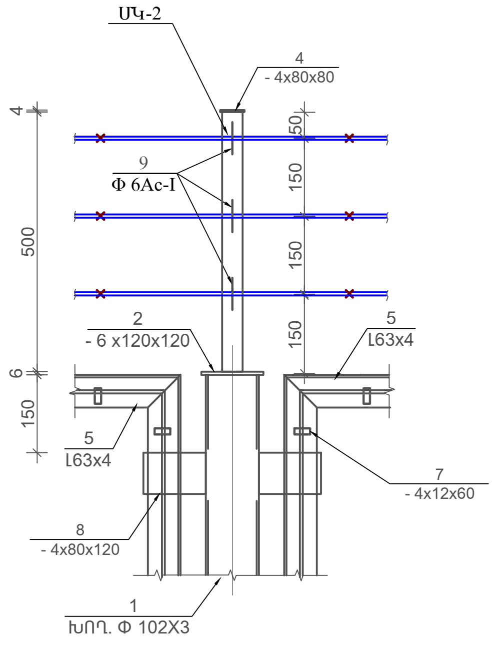

ՀԱՆԳՈՒՅՑ «III»
Մ 1:10

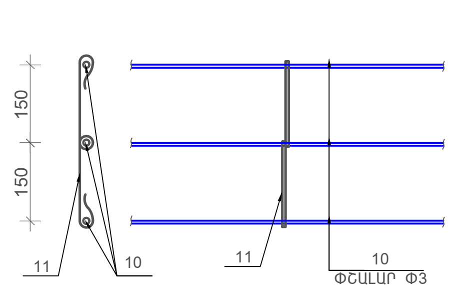

ՀԱՆԳՈՒՅՑ «A»
ՄԵՏԱՂԱԿԱՆ ԽՈՂՈՎԱԿԻ ø 500 ՏԵՂԱԴՐՈՒՄ :

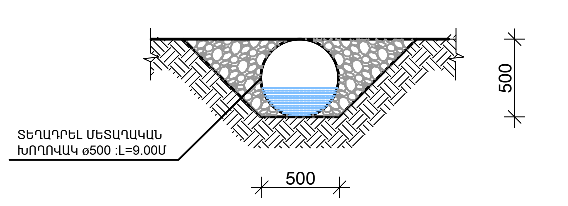

ՑԱՆԿԱՊԱՏԻ ՏԱՐՐԵՐԻ ՄԱՍՆԱԳԻՐ

N	ՆՇԱՆԱԿՈՒՄ	ԱՆՎԱՆՈՒՄԸ	ՔԱՆԱ-ԿԸ	ԶԱՆԳՎԱԾԸ 1 ՄԻԱՎՈՐԻ ՀԱՄԱՐ	ԾԱՆՐ-ԹՈՒԹՅՈՒՆ ԿԳ
1	2	3	4	5	6
		ՄԵՏԱՂԱԿԱՆ ԿԱՆԳՆԱԿ ՄԿ-1	164		
1	ԳՈՍՏ / GOST 10704-91	ԽՈՂ. Φ 102x3 L=2350	1	17.22	17.22
2	ԳՈՍՏ / GOST 103-76	-δ = 6 մմ 120x120	1	0.68	0.68
		ՄԵՏԱՂԱԿԱՆ ԿԱՆԳՆԱԿ ՄԿ-2	167		
1	ԳՈՍՏ / GOST 10704-91	ԽՈՂ. Φ 40x3 L=500	1	1.37	1.37
2	ԳՈՍՏ / GOST 103-76	-δ = 4 մմ 80x80	1	0.20	0.20
		ՄԵՏԱՂԱԿԱՆ ԿԱՆԳՆԱԿ ՄԿ-3	3		
1	ԳՈՍՏ / GOST 10704-91	ԽՈՂ. Φ 102x3 L=2700	1	22.34	22.34
2	ԳՈՍՏ / GOST 103-76	-δ = 6 մմ 120x120	1	0.68	0.68
		ՑԱՆԿԱՊԱՏԻ ՊԱՆԵԼ ՑՊ-1	167		
5	ԳՈՍՏ / GOST 8509-86	L63x4 ∑L=9.0 գծ.մ	-	3.90	35.1
6		Φ 6Ac-I ∑L=9.0 գծ.մ	-	0.222	2.00
7	ԳՈՍՏ / GOST 103-76	-δ = 4 մմ 12x60	18	0.023	0.41
8	ԳՈՍՏ / GOST 103-76	-δ = 4 մմ 80x120	4	0.30	1.20
		ՑԱՆՑ Ց-2 N 50-2.5 3000x1500	1	7.56	7.56
		ԴՌՆԱԿԻ ՓԵՂԿ Դ-2	1		
5	ԳՈՍՏ / GOST 8509-86	L63x4 ∑L=5.6 գծ.մ	-	3.90	21.8
6		Φ 6AcI ∑L=5.6 գծ.մ		0.222	1.33
7	ԳՈՍՏ / GOST 103-76	-δ = 4 մմ 12x60	12	0.023	0.28
13	ԳՈՍՏ / GOST 103-76	-δ = 4 մմ 100x60	2	0.19	0.38
		ՑԱՆՑ Ց-2 N 50-2.5 1000x1800	1	3.03	3.03
		ԾԽՆԻ	2	0.80	1.60
		ԴԱՐՊԱՍԻ ՓԵՂԿ Դ-1	2		
5	ԳՈՍՏ / GOST 8509-86	L63x4 ∑L=6.4 գծ.մ		3.90	27.00 կգ
6		Φ 6Ac ∑L=6.4 գծ.մ		0.222	1.53 կգ
7	ԳՈՍՏ / GOST 103-76	-δ = 4 մմ 12x60	14	0.023	0.37 կգ
12	ԳՈՍՏ / GOST 8509-86	L63x4 L=2100	1	8.2	8.2 կգ
13	ԳՈՍՏ / GOST 103-76	-δ = 4 մմ 100x60	2	0.19	0.38 կգ
		ՑԱՆՑ Ց-2 N 50-2.5 -1400x1800	1	4.24	4.24 կգ
		ԾԽՆԻ	3	0.80	2.40 կգ
		ՓՇԱԼԱՐԻ ՏԱՐՐԵՐ			
9		Φ 6Ac-I L=80	501	0.02	18.02 կգ
10		ՓՇԱԼԱՐ Φ3 ∑L=1518.0 գծ.մ		0.06	91.08 կգ
11		Φ 6Ac-I L=390	835	0.09	75.15կգ
		ԲԵՏՈՆ B15 դասի			
		ՀԻՄՔԵՐ			51.00 մ^3
		ԳԵՏՆԱԽԱՐԻՍԽ			20.70 մ^3

Մետաղական ցանկապատի աշխատանքների ծավալը - 506.0 գծմ

NN	Աշխատանքների անվանումը	Չափման միավոր	Քանակ
1	Փոսորակի քանդում IV կարգի բնահողերումում	մ^3	55.00
2	Ետլիցք հանված բնահողից տոփանումով	մ^3	4.00
3	Ավելորդ գրունտի հարթեցում տեղում	մ^3	51.00
4	Հիմքի կառուցում B15դասի բետոնով	մ^3	51.00
5	Որմնախարսխի կառուցում B15դասի բետոնով	մ^3	20.70
6	Մետաղական ցանցավոր շրջանակների, կանգնակների կառուցում և տեղադրում ,փեղքերի հետ միասին	տ	10.09
7	Մետաղական խողովակ Φ102x3	մ	359.6
8	Մետաղական խողովակ Φ40x3	մ	76.5
9	Մետաղական անկյունակ L63x4	մ	1525.6
10	Ցանկապատի մետաղական ցանց N50-2.5	մ^2	758.3
11	Մետաղական ներդիր տարրեր δ= 6մմ 120x120 δ= 4մմ 80x80:12x60;100x60	տ	0.406
12	Ամրան Φ6A 240 դասի	կգ	338.4
13	Ծխնի 1 հատը 0.8կգ	հատ	8
14	Փական	հատ	2
15	Ցինկապատ փշալար Φ3 3 շարք.$L_{փշալար}$ =1518.0 մ,133.6կգ	մ	506.0
16	Ամրան Φ6A 240 դասի	կգ	106.9
17	Մետաղական ցանկապատի ,դարպասի , դռնակի,կանգնակների յուղաներկում 2 անգամ	մ^2	759.0

ԾԱՆՈԹՈՒԹՅՈՒՆ

1. Եռակցումը կատարել Э-42A էլեկտրոդներով , h=6մմ , ըստ ГОСТ 9467-75:
2. Բոլոր մետաղական տարրերը ներկել 2 շերտ նիտրոներկով
3. Ցանկապատի ընդհանուր երկարությունը 506.00 մ է :

Ոռոգման համակարգերում ավելցուկային ջրերի անհարկի կորուստների կանխմանն ուղղված միջոցառումների ծրագիր			ԳՀ
Պայմանագիր N ՁԿ - ԵՄԾՋԲ -22-1 Գեղարքունիքի մարզի Մանասի առու ջրանցքի գլխամասից վերև «Կոփոյ վար» տարածքում 27 հազար խ/մ ծավալով ՕԿՋ-ի կառուցում			
Ն Գ ճ: Վ.Հովասափյան Գլխ.մասն.: Գ.Պետրոսյան Նախագծեց: Լ.Օսիպյան			
Գլխավոր հատակագիծ	ՓՈՒԼ: Մ. Փ.	ԹԵՐԹ: 3	ԹԵՐԹԵՐ: 3
Ցանկապատի հատակագիծ և նշահարման հատակագիծ ,Մ1:1000			

ԳԾԱԳՐԵՐԻ ՀԻՄՆԱԿԱՆ ԼՐԱԿԱԶՄԻ ԱՄՓՈՓԱԳԻՐ

Գծ. N	Անվանումները	Գույք N
1	Ընդհանուր տվյալներ	
2	ՕԿՋ. Հատակագիծ Մ1:1000	
3	Կտրվածք 1-1 - 2-2	
4	Կտրվածք 3-3 - 4-4	
5	Կտրվածք 5-5 - 10-10	
6	Կտրվածք 11-11 - 15-15	
7	Կտրվածք 16-16 - 19-19	
8	Հանգույցներ Ա և Բ	
9	Ջրհեռ խողովակ. Երկայնական կտրվածքներ	
10	Ջրհեռ խողովակ. Հատակագիծ և լայնական կտրվածքներ	
11	Ջրհեռ խողովակ. Երկայնական և լայնական կտրվածքներ	
12	Ջրթող խողովակ. Երկայնական կտրվածքներ	
13	Ջրթող խողովակ. Լայնական կտրվածքներ	
14	Վաղաշենի մեծ առվի վերականգնում (Նկ 22+62 - Նկ 24+62 տեղամաս). Երկայնական և լայնական կտրվածքներ	
15	Վաղաշենի մեծ առվի վերականգնմում (Նկ22+62 - Նկ24+62 տեղամաս). կտրվածքներ	
16	Վաղաշենի մեծ առու.Հեղեղատար N1. Հատակագիծ, երկայնական կտրվածք	
17	Վաղաշենի մեծ առվի և N1 հեղեղատարի հատման հանգույց. Առվի վերականգնման մուտքամասի (Նկ22+62 - 22+77.80) հատակագիծ, կտրվածք	
18	Վաղաշենի մեծ առու. Հեղեղատար N2. Հատակագիծ, երկայնական և լայնական կտրվածքներ	
19	Ջրանցքի վերականգնում (Նկ 24+36 - Նկ 24+62 տեղամաս). Հատակագիծ, կտրվածք	
20	Պարզարան. Հատակագիծ, կտրվածքներ	
21	ՕԿՋ-ին սնուցող խողովակ. Երկայնական և լայնական կտրվածք	
22	Պարզարանի դատարկման (մաքրման) խողովակ. Երկայնական կտրվածք.Հատակագիծ, կտրվածքներ	
23	Խմելու ջրին փոխարինող խողովակաշար. Երկայնական կտրվածք. խրամուղու տիպային կտրվածք	
24	Վաղաշենի մեծ առվի վերականգնում. Ավտոմոբիլային անցման կամուրջ. Հատակագիծ, կտրվածք	
25	Ջրթող խողովակ. Միաձույլ ե/բետոնե հոր 1.5x1.5 մ, H=2.2 մ. Հատակագիծ, կտրվածք, ծածկի սալի ամրանավորում	
26	Ջրթող խողովակ.Ներդիր դետալ ՆԴ -1; Խցուկ ԽՑ-1; Միաձույլ ե/բ տարրերի մասնագիր	
27	Ջրթող խողովակ.Միաձույլ ե/բետոնե հոր. Մտոցի մետաղական կափարիչ. Մասնագիր	

Գծ. N	Անվանումները	Գույք N
28	Վաղաշենի մեծ առվի վերականգնում Г10.30-2 բլոկներով ջրանցքի հատակի ամրանավորում. հատակագիծ, կտրվածք	
29	Վաղաշենի մեծ առվի վերականգնմում. Կարեր. հատակագծեր, կտրվածքներ	
30	Վաղաշենի մեծ առու.Հեղեղատար N1. Ամրանավորում. Հատակագիծ, կտրվածքներ	
31	Վաղաշենի մեծ առու.Հեղեղատար N1.Պատերի ամրանավորում. Կտրվածքներ	
32	Վաղաշենի մեծ առու.Հեղեղատար N1. Ամրանավորման տարրերի մասնագիր	
33	Վաղաշենի մեծ առու.Հեղեղատար N2. Ամրանավորում. Հատակագիծ, կտրվածքներ	
34	Վաղաշենի մեծ առու.Հեղեղատար N2. Ամրանավորում. Կտրվածքներ	
35	Վաղաշենի մեծ առու.Հեղեղատար N2. Ամրանավորում. Կտրվածքներ	
36	Վաղաշենի մեծ առու.Հեղեղատար N2. Ամրանավորման տարրերի մասնագիր	
37	Վաղաշենի մեծ առվի և N1 հեղեղատարի հատման հանգույց. Ամրանավորում. Հատակագիծ, կտրվածքներ	
38	Վաղաշենի մեծ առվի և N1 հեղեղատարի հատման հանգույց. Ամրանավորման տարրերի մասնագիր	
39	Վաղաշենի մեծ առվի վերականգնմում. Պարզարան. Հատակագիծ, կտրվածքներ	
40	Վաղաշենի մեծ առվի վերականգնմում. Պարզարան. Ամրանավորում.Հատակագիծ, կտրվածք	
41	Վաղաշենի մեծ առվի վերականգնմում. Պարզարան. Ամրանավորման տարրերի մասնագիր	
42	ՕԿՋ-ի պատվար. Բնահողի հատիկաչափական կազմի կորերը	
43	ՕԿՋ. Փոսորակի հիմնատակի կտրվածքներ 1-1, 2-2	
44	ՕԿՋ. Փոսորակի հիմնատակի կտրվածքներ 3-3, 4-4	
45	ՕԿՋ. Փոսորակի հիմնատակի հատակագիծ Մ 1:1000	

Մրցութային փաստաթղթերը մշակված են համաձայն գործող նորմերի ու կանոնների:

ՆԳԾ [signature] Վ. Հովասափյան

ՊԱՇՏՈՆ	ԱԶԳԱՆՈՒՆ	ՍՏՈՐԱԳՐ.	ԱՄՍԱԹ.	Ոռոգման համակարգերում ավելցուկային ջրերի անհարկի կորուստների կանխմանն ուղղված միջոցառումների ծրագիր		
				ՊԱՅՄԱՆԱԳԻՐ N ՋԿ - ԵՄԾՁԲ-22-1 Գեղարքունիքի մարզի Մանասի առու ջրանցքի գլխամասից վերև «Կոփոյ վար» տարածքում շուրջ 27.0 հազար խմ ծավալով ՕԿՋ- ի կառուցում		
Ծրագրի ղեկ.	Վ. Հովասափյան				ՓՈՒԼ	ԹԵՐԹ	ԹԵՐԹԵՐ
Գլխ. մասն.	Գ.Պետրոսյան				Մ.Փ.	1	
Նախագծեց	Գ. Խաչատրյան	[signature]					
Ստուգեց	Ա.Մուշեղյան			Ընդհանուր տվյալներ	ԳՓԾՆ		

ԳԵՂԱՐՔՈՒՆԻՔԻ ՄԱՐԶԻ ՄԱՆԱՍԻ ԱՌՎԻ ԳԼԽԱՄԱՍԻՑ ՎԵՐԵՎ ՕԿՋ-Ի
ՏԵՂԱԴՐՄԱՆ ՀԱՏԱԿԱԳԻԾԸ: Մ 1 : 1000

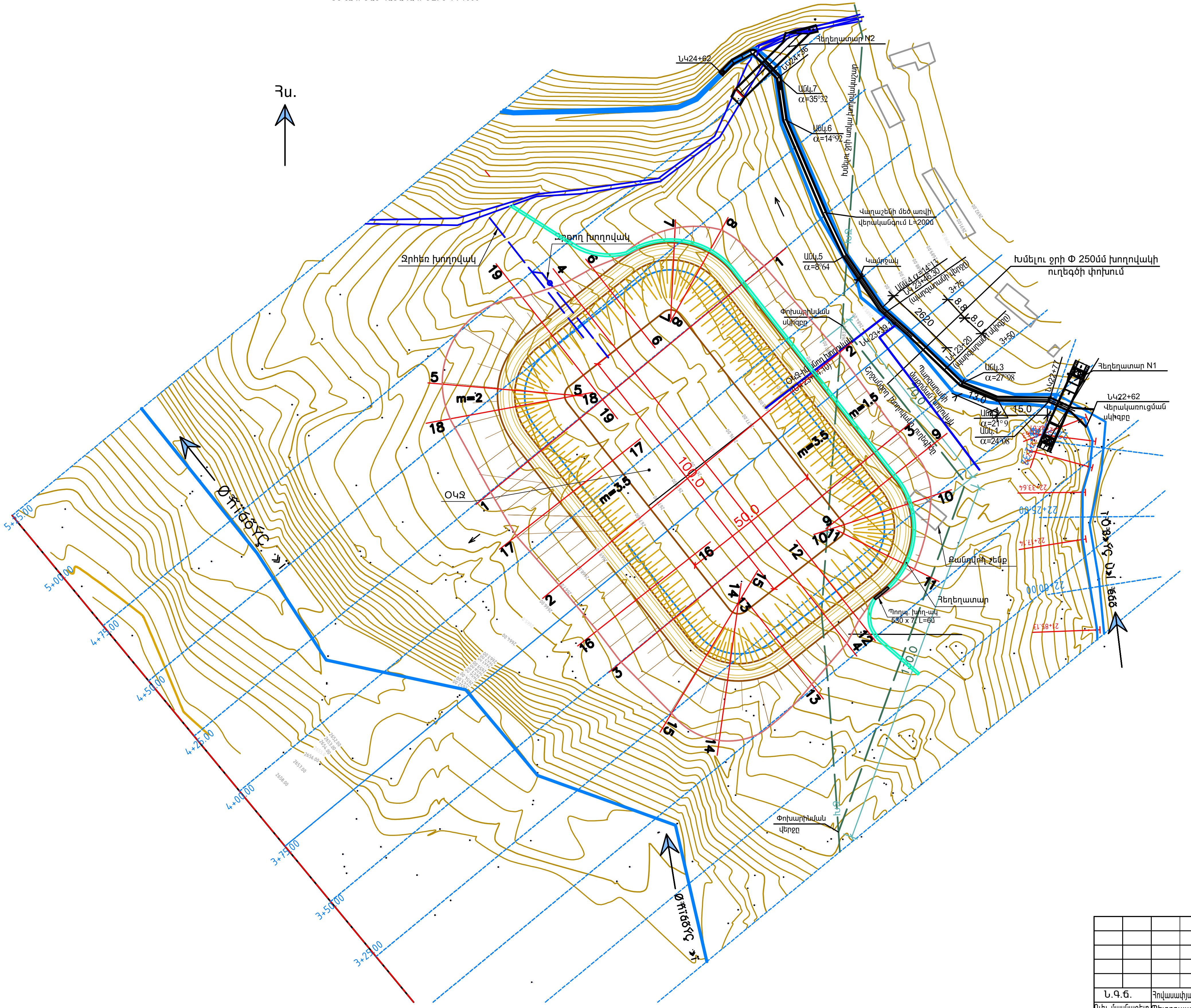

ՋՐԱՄԲԱՐԻ ԲՆՈՒԹԱԳՐԵՐԸ

Ծավալը լրիվ լցվածության դեպքում - 27 հազ. մ^3

Նորմալ դիմհարային հորիզոնի նիշը - 2675.00

Ջրի առավելագույն հորիզոնի նիշը - 2675.35

Հայելու մակերեսը - 9706 մ^2

Ռոռոգման համակարգերում ավելցուկային ջրերի անհարկի կորուստների կանխմանն ուղղված միջոցառումների ծրագիր			
Պայմանագիր N ՋԿ - ԵՄԾՁԲ -22-1 Գեղարքունիքի մարզի Մանասի առու ջրանցքի գլխամասից վերև «Կոփոյ վար» տարածքում 27 հազար խ/մ ծավալով ՕԿՋ-ի կառուցում			
Ն.Գ.Ճ.	Հովասափյան Վ.		
Գլխ. մասնագետ	Պետրոսյան Գ.		
Նախագծող	Մուշեղյան Ա.		
Ստուգեց	Խաչատրյան Գ.		
Օրվա կարգավորման ջրամբար (ՕԿՋ)	Փուլ: Մ.Փ.	Թերթ: 2	Թերթեր:
Հատակագիծ: Մ 1 : 1000			

Կտրվածք 1-1: Մ 1 : 500

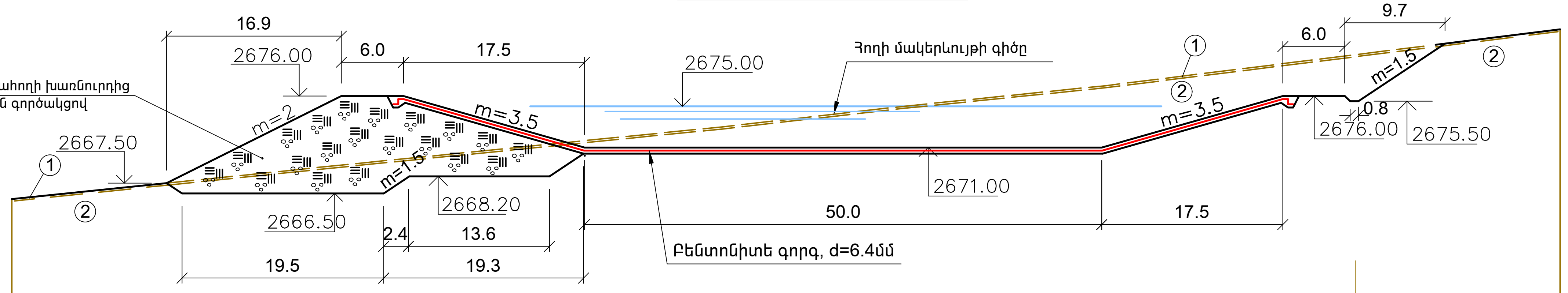

Հողի բնական նիշերը	2666.00	2669.30	2673.00	2675.00	2677.00	2680.00	2683.00
Հեռավորությունը, մ	31.8	36.8	17.6	19.5	24.1	19.8	

Կտրվածք 2-2: Մ 1 : 500

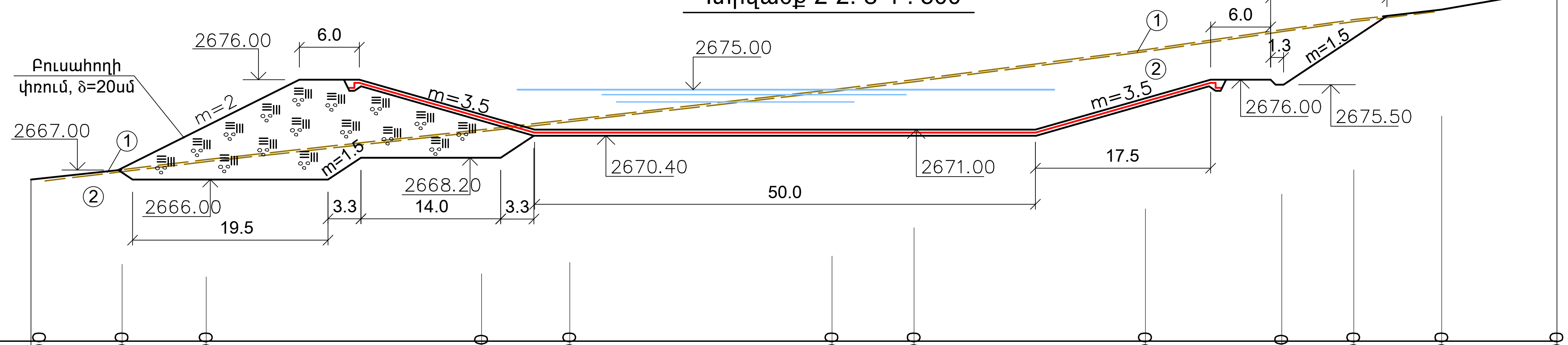

Հողի բնական նիշերը	2666.00	2667.00	2668.00	2671.00	2672.00	2675.00	2676.00	2679.00	2681.00	2682.00	2683.00	2685.00
Հեռավորությունը, մ	9.1	8.4	27.5	8.8	26.2	8.2	23.1	13.6	7.2	8.8	11.5	

<u>Բնահողերի երկրաբանական նկարագրությունը</u>

Շերտ 1 - Բուսահող
0.0 - 0.2մ

Շերտ 2 - Ճալաքարա-կոպճային բնահողեր
0.2մ-ից ցածր

ԾԱՆՈԹՈՒԹՅՈՒՆ

1. Գծագրում բոլոր չափերը բերված են մ-ով:
2. Տվյալ գծագիրը նայել թերթ 2-ի հետ համատեղ:
3. Պատվարի մարմնի բնահողերի հատիկաչափական կազմը տես թերթ 42:

	Ոռոգման համակարգերում ավելցուկային ջրերի անհարկի կորուստների կանխմանն ուղղված միջոցառումների ծրագիր		
	Պայմանագիր N ՋԿ - ԵՄԾՁԲ -22-1 Գեղարքունիքի մարզի Մասնաի առու ջրանցքի գլխամասից վերև «Կոփոյ վար» տարածքում 27 հազար խ/մ ծավալով ՕԿՋ-ի կառուցում		
Ն.Գ.Ճ. Հովասափյան Վ. Գլխ. մասնագետ Պետրոսյան Գ. Նախագծող Մուշեղյան Ա. Ստուգեց Խաչատրյան Գ.	Օրվա կարգավորման ջրամբար (ՕԿՋ)	Փուլ: Մ.Փ.	Թերթ: 3 / Թերթեր:
	Կտրվածքներ 1-1, 2-2		

Կտրվածք 3-3: Մ 1 : 500

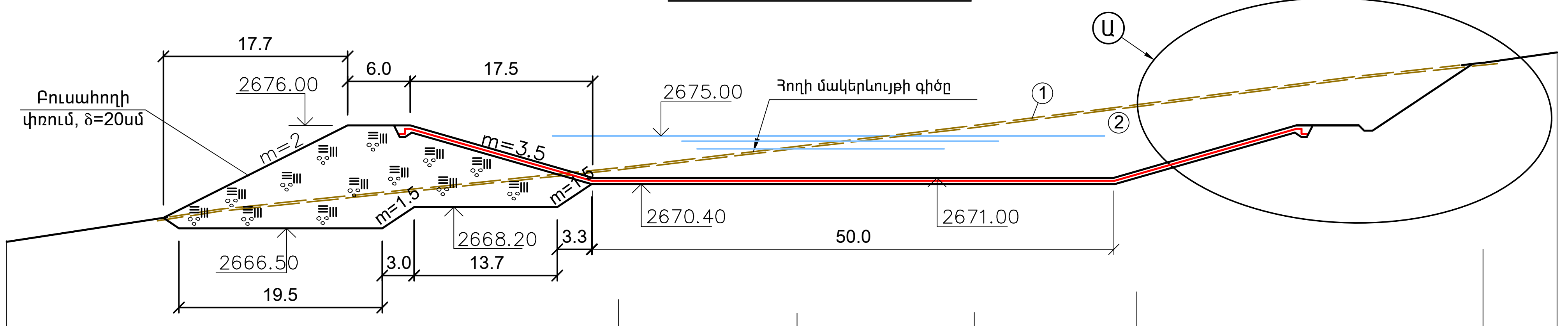

Հողի բնական նիշերը	2665.00		2668.00		2670.00		2672.00		2674.00		2676.00		2678.00		2682.00		2683.00
Հեռավորությունը, մ		20.5		19.3		18.9		17.1		17.0		15.6		33.2		7.1	

Կտրվածք 4-4: Մ 1 : 500

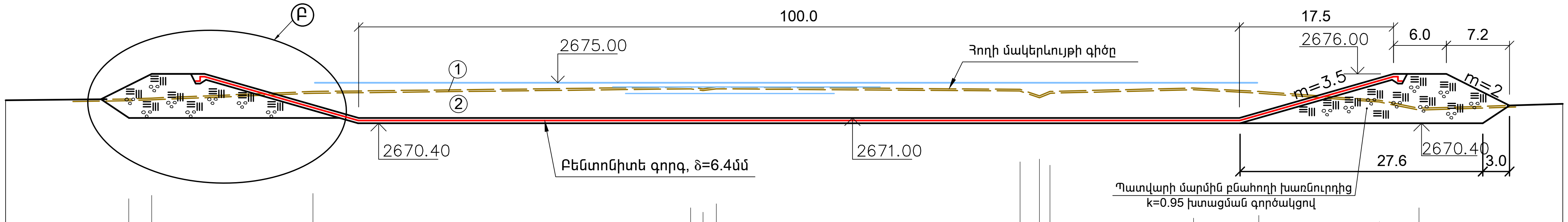

Հողի բնական նիշերը	2673.00		2673.15		2673.25		2674.00		2674.50		2674.30		2674.50		2674.25		2673.50		2674.00		2674.40		2674.00		2673.00		2672.10		2672.60
Հեռավորությունը, մ		14.0		2.6		18.3		42.9		1.4		1.5		34.5		2.2		1.2		16.3		7.4		13.7		4.5		16.3	

<u>Բնահողերի երկրաբանական նկարագրությունը</u>

Շերտ 1 - Բուսահող
0.0 - 0.2մ

Շերտ 2 - Ճալաքարա-կոպճային բնահողեր
0.2մ-ից ցածր

ԾԱՆՈԹՈՒԹՅՈՒՆ

1. Գծագրում բոլոր չափերը բերված են մ-ով:
2. Տվյալ գծագիրը նայել թերթ 2 և 8-ի հետ համատեղ:
3. Պատվարի մարմնի բնահողերի հատիկաչափական կազմը տես թերթ 42:

Ն.Գ.Ճ.	Հովասափյան Վ.	Ոռոգման համակարգերում ավելցուկային ջրերի անհարկի կորուստների կանխմանն ուղղված միջոցառումների ծրագիր	
Գլխ. մասնագետ	Պետրոսյան Գ.	Պայմանագիր N ՋԿ - ԵՄԾՁԲ -22-1 Գեղարքունիքի մարզի Մանասի առու ջրանցքի գլխամասից վերև «Կոփոյ վար» տարածքում 27 հազար խ/մ ծավալով ՕԿՋ-ի կառուցում	
Նախագծող	Մուշեղյան Ա.	Օրվա կարգավորման ջրամբար (ՕԿՋ)	Փուլ: Մ.Փ.; Թերթ: 4; Թերթեր:
Ստուգեց	Խաչատրյան Գ.	Կտրվածքներ 3-3, 4-4	ՀԳԾՆ

Կտրվածք 5-5: Մ 1 : 500

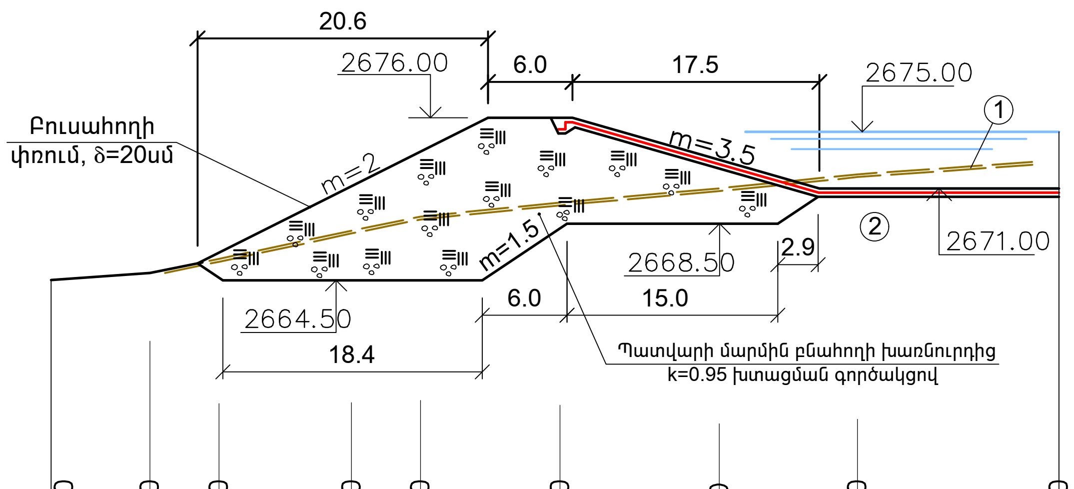

Հողի բնական նիշերը	2664.50	2665.00	2666.00	2668.00	2669.00	2670.00	2671.00	2672.00	2673.00
Հեռավորությունը, մ	7.0	4.9	9.4	4.9	9.9	11.3	9.8	14.3	

Կտրվածք 6-6: Մ 1 : 500

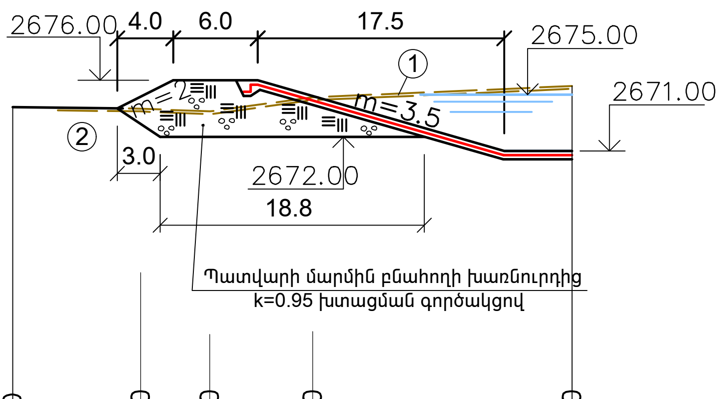

Հողի բնական նիշերը	2674.10	2674.00	2673.80	2673.00	2673.00
Հեռավորությունը, մ	9.1	4.9	7.3	18.4	

Կտրվածք 7-7: Մ 1 : 500

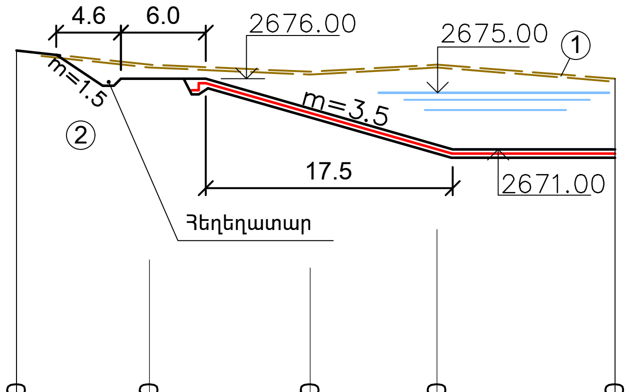

Հողի բնական նիշերը	2678.00	2677.00	2676.50	2677.00	2676.00
Հեռավորությունը, մ	9.4	11.4	9.0	12.6	

Կտրվածք 8-8: Մ 1 : 500

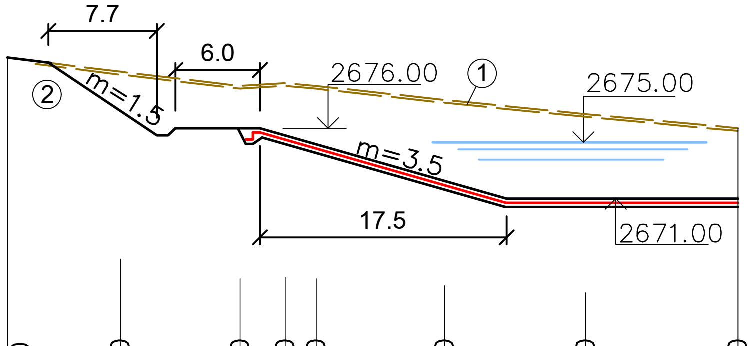

Հողի բնական նիշերը	2681.00	2680.00	2679.00	2679.20	2679.00	2678.00	2677.00	2676.00
Հեռավորությունը, մ	8.0	8.5	3.2	2.2	9.1	10.0	10.8	

Կտրվածք 9-9: Մ 1 : 500

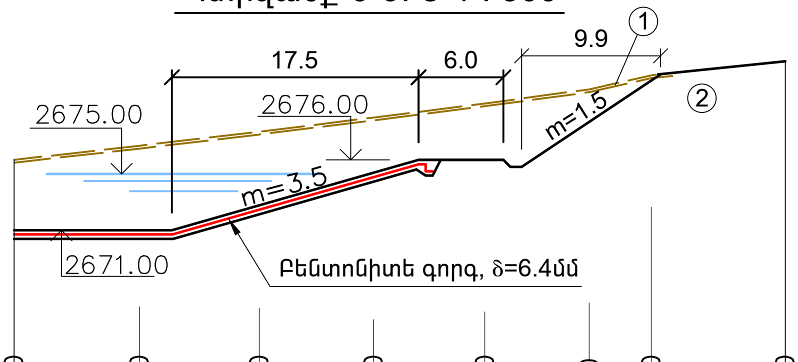

Հողի բնական նիշերը	2676.00	2677.00	2678.00	2679.00	2680.00	2681.00	2682.00	2683.00
Հեռավորությունը, մ	8.9	8.5	8.1	7.9	7.4	4.4	9.5	

Կտրվածք 10-10: Մ 1 : 500

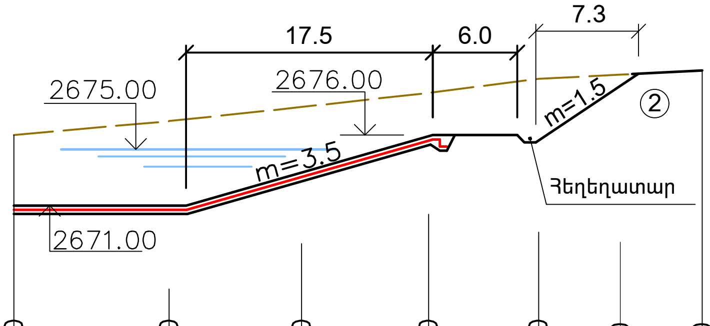

Հողի բնական նիշերը	2676.00	2677.00	2678.00	2679.00	2680.00	2681.00	2681.30
Հեռավորությունը, մ	11.0	9.4	9.0	7.8	5.8	5.8	

<u>Բնահողերի երկրաբանական նկարագրությունը</u>

Շերտ 1 - Բուսահող
0.0 - 0.2մ

Շերտ 2 - Ճալաքարա-կոպճային բնահողեր
0.2մ-ից ցածր

ԾԱՆՈԹՈՒԹՅՈՒՆ

1. Գծագրում բոլոր չափերը բերված են մ-ով:
2. Տվյալ գծագիրը նայել թերթ 2-ի հետ համատեղ:
3. Պատվարի մարմնի բնահողերի հատիկաչափական կազմը տես թերթ 42:

Ն.Գ.Ճ.	Հովասափյան Վ.	Ոռոգման համակարգերում ավելցուկային ջրերի անհարկի կորուստների կանխմանն ուղղված միջոցառումների ծրագիր		
Գլխ. մասնագետ	Պետրոսյան Գ.	Պայմանագիր N ՁԿ - ԵՄԾՁԲ -22-1 Գեղարքունիքի մարզի Մանասի առու ջրանցքի գլխամասից վերև «Կոփոյ վար» տարածքում 27 հազար խ/մ ծավալով ՕԿՋ-ի կառուցում		
Նախագծող	Մուշեղյան Ա.	Օրվա կարգավորման ջրամբար (ՕԿՋ)	Փուլ: Մ.Փ.	Թերթ: 5
Ստուգեց	Խաչատրյան Գ.	Կտրվածքներ 5-5, 6-6, 7-7, 8-8, 9-9, 10-10	Թերթեր:	

Կտրվածք 11-11: Մ 1 : 500

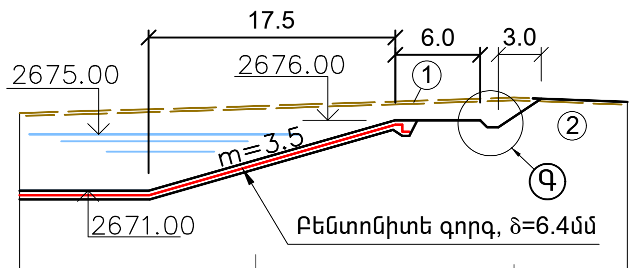

Հողի բնական նիշերը	2676.50	2677.00	2677.60	2677.30
Հեռավորությունը, մ	16.8	18.3	8.1	

Կտրվածք 12-12: Մ 1 : 500

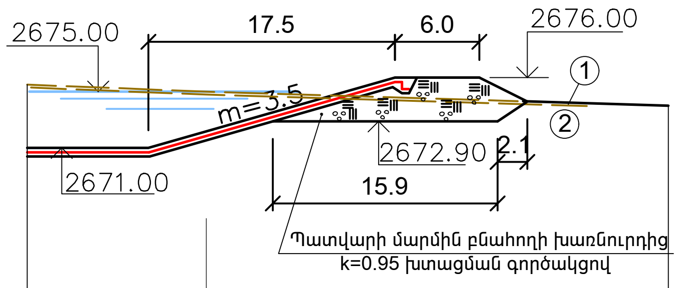

Հողի բնական նիշերը	2675.50	2675.00	2674.00
Հեռավորությունը, մ	12.7	32.8	

Կտրվածք 13-13: Մ 1 : 500

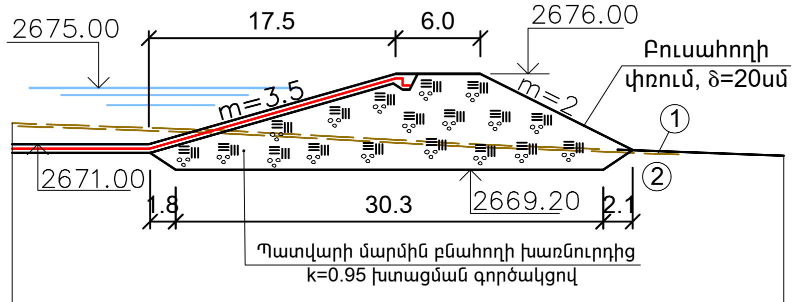

Հողի բնական նիշերը	2672.50	2672.00	2671.00	2670.20
Հեռավորությունը, մ	14.7	18.1	21.9	

Կտրվածք 14-14: Մ 1 : 500

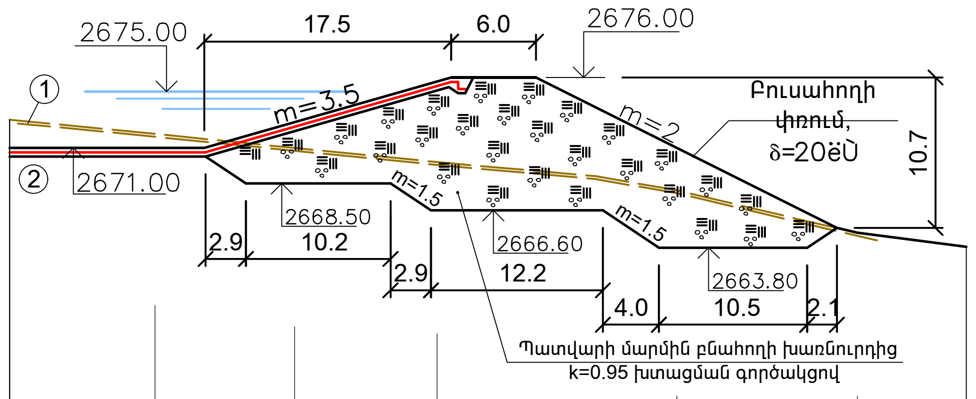

Հողի բնական նիշերը	2673.00	2672.00	2671.00	2670.00	2669.00	2668.00	2666.00	2665.00	2664.00
Հեռավորությունը, մ	10.3	9.9	10.1	11.2	5.8	8.4	4.4	7.7	

Կտրվածք 15-15: Մ 1 : 500

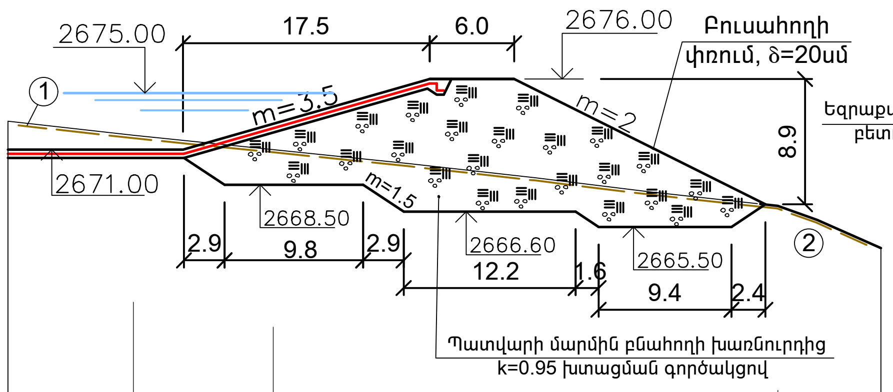

	2673.00	2672.00	2671.00	2670.00	2669.00	2668.00	2667.00	2666.00	2664.00
	8.9	9.9	9.7	8.9	8.1	9.1	2.8	4.5	

Գ Մ 1 : 100

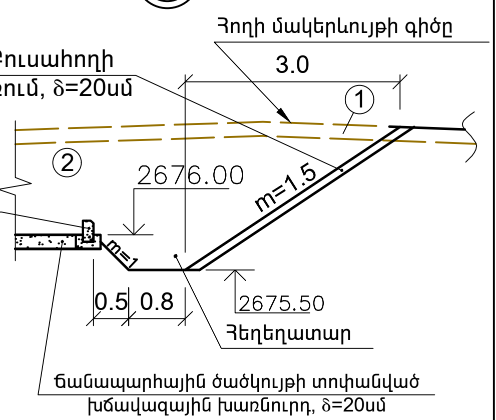

Բնահողերի երկրաբանական նկարագրությունը

Շերտ 1 - Բուսահող
0.0 - 0.2մ

Շերտ 2 - Ճալաքարա-կոպճային բնահողեր
0.2մ-ից ցածր

ԾԱՆՈԹՈՒԹՅՈՒՆ

1. Գծագրում բոլոր չափերը բերված են մ-ով:
2. Տվյալ գծագիրը նայել թերթ 2-ի հետ համատեղ:
3. Պատվարի մարմնի բնահողերի հատիկաչափական կազմը տես թերթ 42:

Ն.Գ.Ճ.	Հովսափյան Վ.	
Գլխ. մասնագետ	Պետրոսյան Գ.	
Նախագծող	Մուշեղյան Ա.	
Ստուգեց	Խաչատրյան Գ.	

Ոռոգման համակարգերում ավելցուկային ջրերի անհարկի կորուստների կանխմանն ուղղված միջոցառումների ծրագիր

Պայմանագիր N ՋԿ - ԵՄԾՁԲ -22-1
Գեղարքունիքի մարզի Մանասի առու ջրանցքի գլխամասից վերև «Կոփոյ վար» տարածքում 27 հազար խ/մ ծավալով ՕԿՋ-ի կառուցում

Օրվա կարգավորման ջրամբար (ՕԿՋ)	Փուլ	Թերթ	Թերթեր
	Ս.Փ.	6	

Կտրվածքներ 11-11, 12-12, 13-13, 14-14, 15-15

Կտրվածք 16-16: Մ 1 : 500

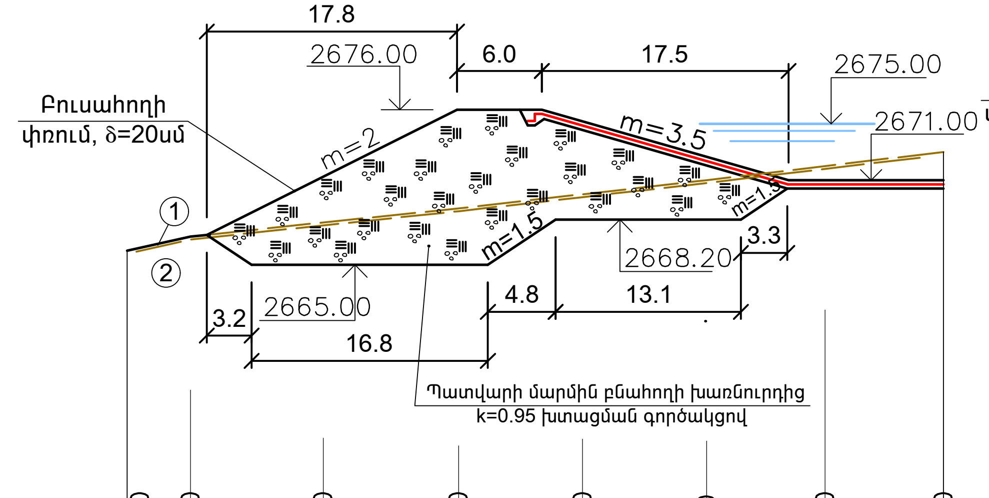

Հողի բնական նիշերը	2666.00	2667.00	2668.00	2669.00	2670.00	2671.00	2672.00	2673.00
Հեռավորությունը, մ	4.5	9.4	9.6	8.8	8.8	8.4	8.4	

Կտրվածք 17-17: Մ 1 : 500

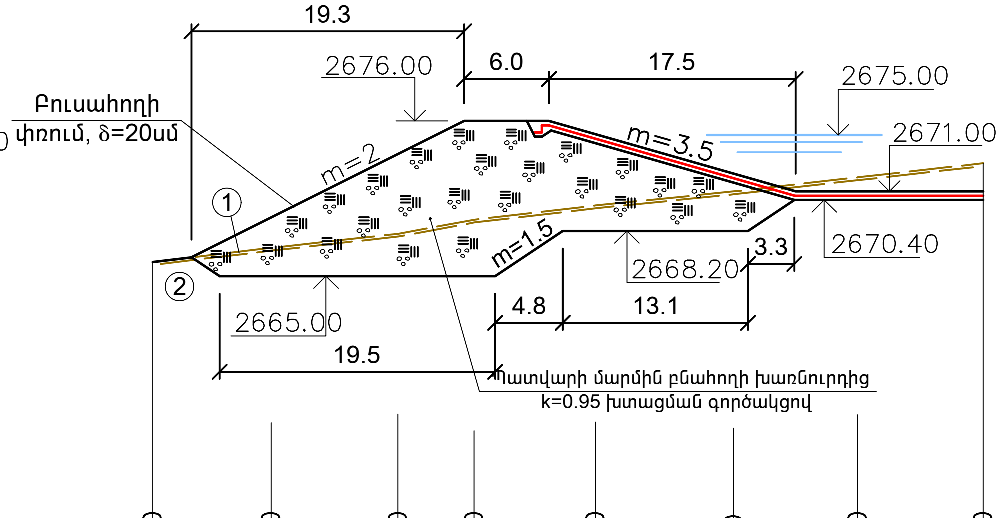

	2666.00	2667.00	2668.00	2669.00	2670.00	2671.00	2672.00	2673.00
	8.4	9.0	5.4	8.6	9.8	8.8	8.9	

Կտրվածք 18-18: Մ 1 : 500

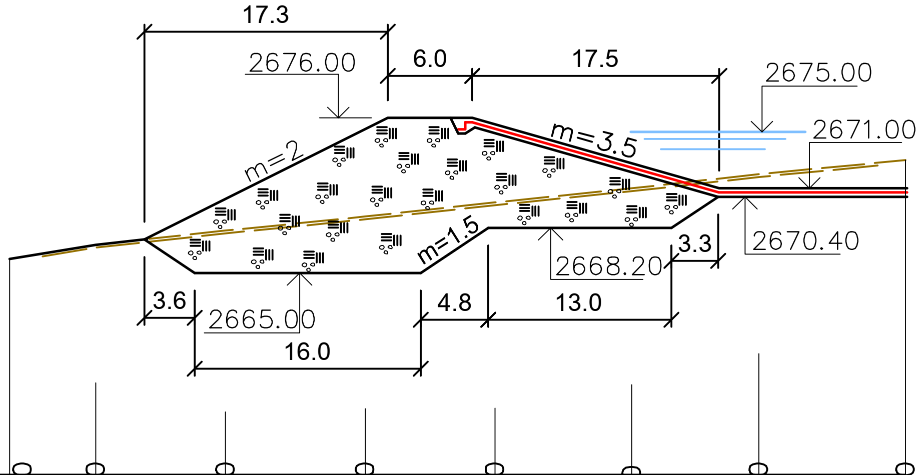

Հողի բնական նիշերը	2666.00	2667.00	2668.00	2669.00	2670.00	2671.00	2672.00	2673.00
Հեռավորությունը, մ	6.1	9.2	9.9	9.2	9.7	9.0	10.4	

Կտրվածք 19-19: Մ 1 : 500

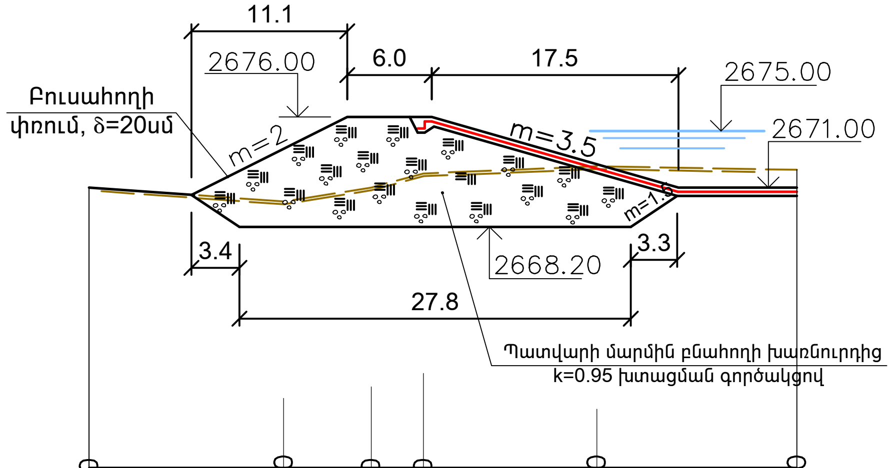

2671.00	2670.00	2671.00	2671.00	2672.00	2672.50
13.8	6.2	3.7	12.3	14.2	

Բենտոնիտային գորգերի եզրածածկվածքների հանգույց: Մ 1 : 50

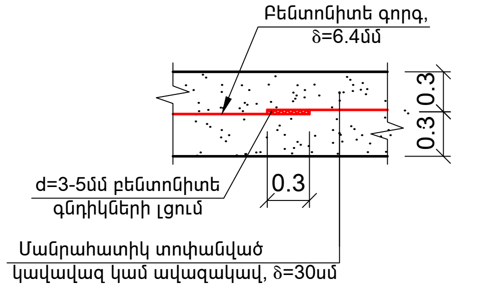

Բնահողերի երկրաբանական նկարագրությունը

Շերտ 1 - Բուսահող
0.0 - 0.2մ

Շերտ 2 - Ճալաքարա-կոպճային բնահողեր
0.2մ-ից ցածր

ԾԱՆՈԹՈՒԹՅՈՒՆ

1. Գծագրում բոլոր չափերը բերված են մ-ով:
2. Տվյալ գծագիրը նայել թերթ 2-ի հետ համատեղ:
3. Պատվարի մարմնի բնահողերի հատիկաչափական կազմը տես թերթ 42:

Ն.Գ.Ճ.	Հովսափյան Վ.		
Գլխ. մասնագետ	Պետրոսյան Գ.		
Նախագծող	Մուշեղյան Ա.		
Ստուգեց	Խաչատրյան Գ.		

Ոռոգման համակարգերում ավելցուկային ջրերի անհարկի կորուստների կանխմանն ուղղված միջոցառումների ծրագիր

Պայմանագիր N ՋԿ - ԵՄԾՁԲ -22-1
Գեղարքունիքի մարզի Մանասի առու ջրանցքի գլխամասից վերև «Կոփոյ վար» տարածքում 27 հազար խ/մ ծավալով ՕԿՋ-ի կառուցում

Օրվա կարգավորման ջրամբար (ՕԿՋ)

Փուլ	Թերթ	Թերթեր
Ս.Փ.	7	

Կտրվածքներ 16-16, 17-17, 18-18, 19-19

Ա Մ 1 : 200

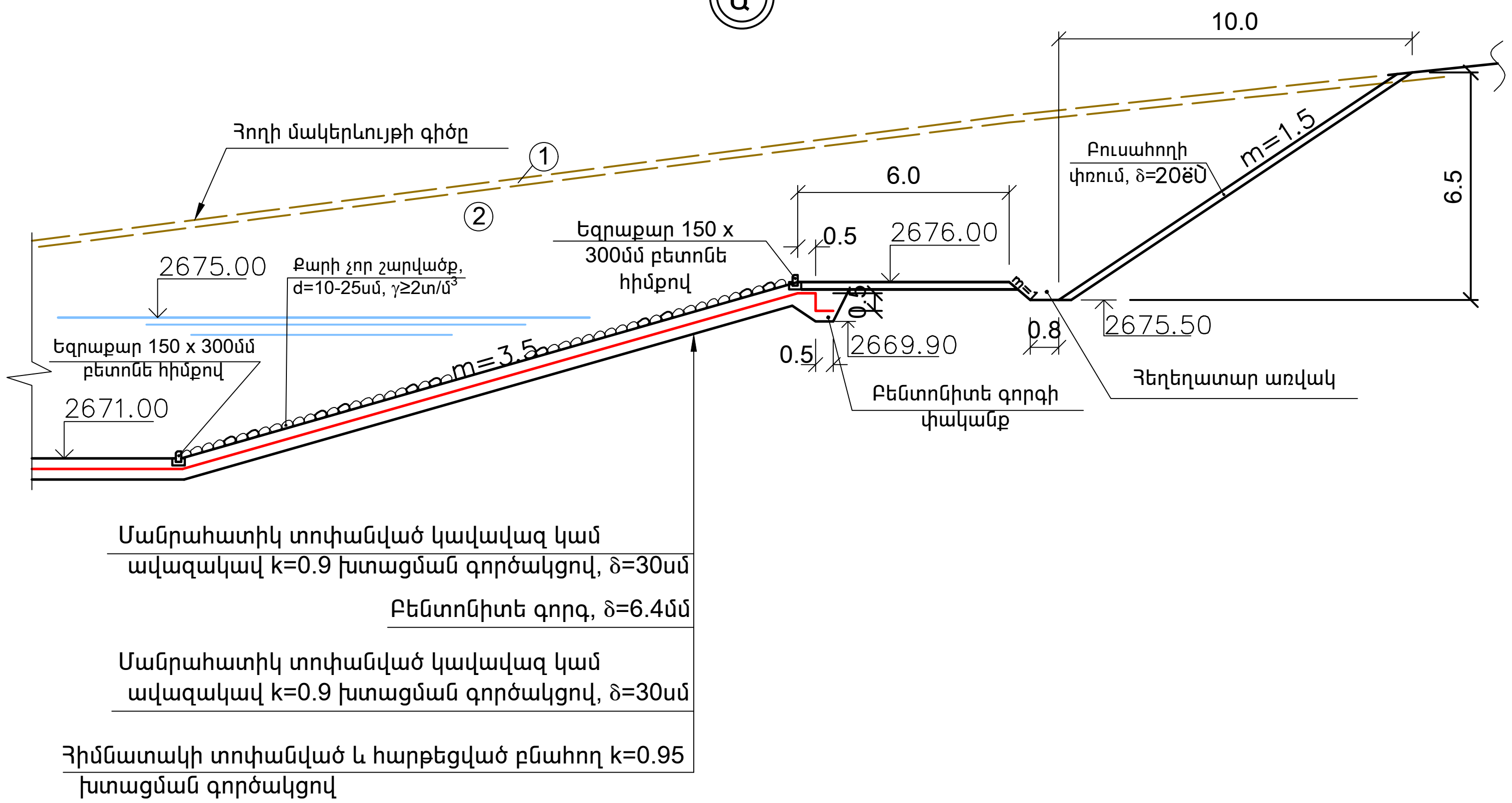

Բ Մ 1 : 200

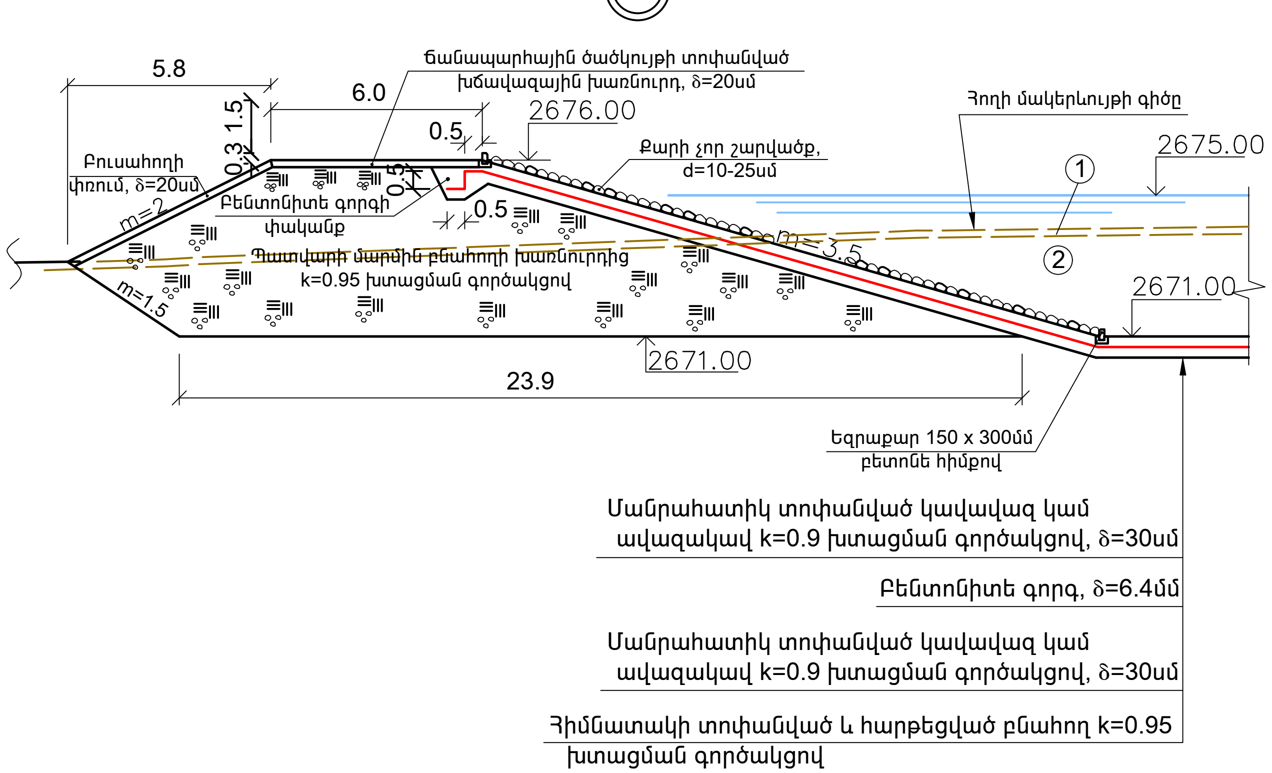

ԾԱՆՈԹՈՒԹՅՈՒՆ

1. Գծագրում բոլոր չափերը բերված են մ-ով:
2. Տվյալ գծագիրը նայել թերթ 2 և 4-ի հետ համատեղ:
3. Պատվարի մարմնի բնահողերի հատիկաչափական կազմը տես թերթ 42:

Մանասի առվի ՕԿՋ-ի աշխատանքների ծավալները

No	Աշխատանքների անվանումը	Չափման միավորը	Քանակը	Ծանոթություն
1	Բուսահողի կտրում, հեռացում և պահեստավորում տեղում հետագա օգտագործման համար	մ³	4000	9 կ
2	4-րդ կարգի բնահողի հանույթ և պահեստավորում տեղում հետլիցքի համար	մ³	21400	6գ
3	5-րդ կարգի բնահողի հանույթ (30% - փխրեցումով)	մ³	32200	6ր
4	ՕԿՋ-ի թասի հատակի ու պատնեշի հիմնատակերի հարթեցում և խտացում k=0.95 ՕԿՋ-ի կատարի ճանապարհային պաստառի հիմնատակերի հարթեցում և խտացում k=0.95	մ²	13950	
5	Փափուկ բնահողի նախապատրաստում և մշակում տեղի բնահողերից բենտոնիտային գորգի պաշտպանիչ շերտերի տեղադրման նպատակով (քարի մասնիկների առավելագույն չափը 2.5սմ) Փափուկ բնահողի տեղադրում δ=30+30սմ հաստությամբ խտացումով խոնավացման պայմաններում՝ խտացման գործակիցը k ≥0.9, բենտոնիտային գորգի վրա և տակ: Բնահողի վերամշակման աշխատանքները փափուկ բնահող ստանալու նպատակով կիրականացվեն կապալառուի կողմից մշակված տեխնոլոգիաների կիրառմամբ շինհրապարակում կամ հանքավայրում տեղադրվող սարքերի միջոցով: Այս աշխատանքների արժեքը ներառել փափուկ բնահողի նախապատրաստման միավոր գներում	մ³	7170	4-րդ կարգից
6	Բնահողի խառնուրդի հետլիցք տոփանումով ջրամբարի պատվարում, k=0.95 խտացման գործակցով Բնահողի տեղադրում 30սմ շերտերով և խտացում խոնավացման պայմաններում, յուրաքանչյուր շերտի համար խտացման գործակիցը k=0.95 Համապատասխան հատիկաչափական կազմի բնահողի խառնուրդ ստանալու նպատակով կօգտագործվեն շինհրապարակում տեղադրվող ջարդիչ-տեսակավորող սարքեր, որը պետք է հաշվի առնվի համապատասխան աշխատանքի միավոր գինը կապալառուի կողմից որոշելիս	մ³	47450	14230մ³ - հանված 4-րդ և 30200մ³ - 5-րդ կարգի բնահողերից; 2350մ³ և 670մ³ բերված 10կմ-ից Վաղաշենի ՕԿՋ-ի 3-րդ և 5-րդ կարգի հանույթից համապատասխանաբար
7	Բուսահողի փռում ՕԿՋ-ի ձախ կողմում վեր գնացող և պատնեշի ներքին շեպերի վրա, δ=20սմ	մ²/ մ³	5200 /1040	խոտի սերմերի ցանումով
8	Պատնեշի կատարի ճանապարհային ծածկույթի տոփանված խճավազային խառնուրդ, δ=20սմ	մ³	510	
9	Ջրամեկուսիչ բենտոնիտային գորգի տեղադրում, δ=6.4մմ 2կՊա բեռի դեպքում Ծավալը տրված է մոնտաժումից հետո ստացվող մաքուր մակերեսի համար: Գորգի տեղադրման ընթացքում անհրաժեշտ եզրածածկվածքների (≥15սմ) և դրանց միջև շաղ տրվող բենտոնիտային հատիկների (≥0.4 կգ/գմ) ծավալները չեն ներառված: Այդ լրացուցիչ ծախսերը անհրաժեշտ է ներառել միավոր գնի մեջ: Գորգի տեխնիկական ցուցանիշները տես ծավալաթերթի վերջում	մ²	11950	
10	Քարի չոր շարվածք պատվարի շեպերին, δ=10-25սմ Քարերի ընտրություն, չափագրություն և մշակում քարի շարվածքի համար, շարվածքի քարերի կարանների համակցում, տեղափոխում շինհրապարակ	մ³	1900	γ ≥2.0տ/մ³ 5-րդ կարգից
11	Բետոնե հիմքով 15 x 30սմ չափերով բազալտե եզրաքարի տեղադրում	մ	700	բետոն B25, F300, W6
12	Հանված ավելորդ 5-րդ կարգի բնահողի տեղափոխում թափոնավայր մինչև 0.4կմ Թափոնավայրի տարածքի բարեկարգում՝ տեղափոխված բնահողի հարթեցում տեղում, պահեստավորած բուսահողի փռում 10-20սմ շերտով - 2960մ³	մ³	100	
13	Նախատեսվող ջրամբարի տարածք մոտեցնող ճանապարհի պրոֆիլավորում	կմ	6	B=4մ
14	Գոյություն ունեցող անկանոն բազալտե քարերից կառուցված լքված շենքի քանդում ջրամբարի տարածքում	մ³	60	շենքի չափերը 14 x 6մ
15	530 x 7 պողպատե խողովակի տեղադրում հեղեղատար առվակում, ուժեղացված հակակոռոզիոն մեկուսացմամբ	մ	6	

Ն.Գ.Ճ.	Հովասափյան Վ.	Ոռոգման համակարգերում ավելցուկային ջրերի անհարկի կորուստների կանխմանն ուղղված միջոցառումների ծրագիր			
Գլխ. մասնագետ	Պետրոսյան Գ.	Պայմանագիր N ՋԿ - ԵՄԾՋԲ -22-1 Գեղարքունիքի մարզի Մանասի առու ջրանցքի գլխամասից վերև «Կոփոյ վար» տարածքում 27 հազար խ/մ ծավալով ՕԿՋ-ի կառուցում			
Նախագծող	Մուշեղյան Ա.	Օրվա կարգավորման ջրամբար (ՕԿՋ)	Փուլ	Թերթ	Թերթեր
Ստուգեց	Խաչատրյան Գ.		Մ.Փ.	8	
		Հանգույցներ ՙԱ՚ և ՙԲ՚			

Ջրհեռ խողովակի երկայնական կտրվածքը: Մ 1 : 100

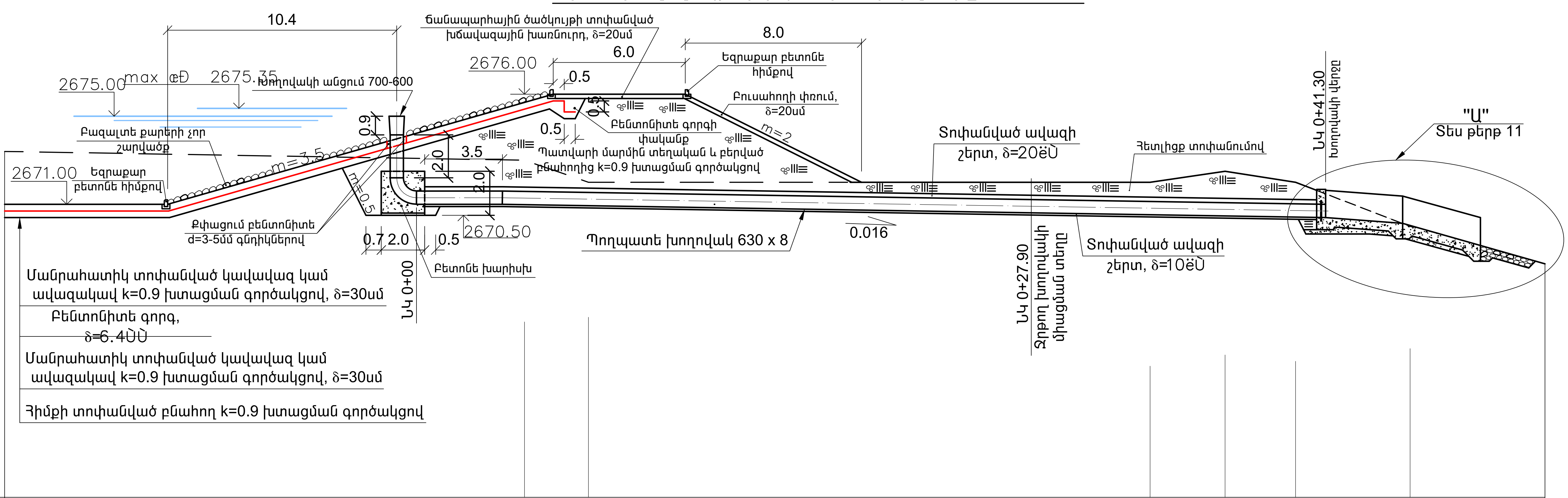

Բնահողի երկրաբանությունը	Շերտ 1 - Բուսահող մինչև 0.2մ խորությամբ. Շերտ 2 - Ճալաքարա-կոպճային բնահողեր 0.2մ-ից ներքև
Հողի բնական նիշերը	2673.50; 2673.00; 2672.00; 2672.00; 2672.50; 2672.00; 2670.00; 2668.30
Հեռավորությունը, մ	23.6; 2.9; 25.5; 3.4; 3.2; 5.2; 7.2
Խողովակի հատակի նախագծային նիշերը	2671.00; 2671.00; 2670.60; 2670.40
Երկարությունը, մ / Թեքությունը	4.0 / 0; 38.7 / 0.016
Հիդրավլիկական տարրեր	Պողպատե խողովակ 630 x 8, v=2.65մ/վրկ, Q=750 լ/վրկ
Նշահարման կետեր	ՆԿ 0+00; ՆԿ 0+4; ՆԿ 0+41.3
Ծրագծի հատակագիծը	Անցում 700-600; ՆԿ 0+00; Արմունկ; Պողպատե խողովակ 630 x 8; ՆԿ 0+22.20; Ջրթող խողովակ; Սողնակի հոր; ՆԿ 0+27.90; Ջրթող խողովակի միացում; Բետոնե ելքամաս; Քարալիցք

Խողովակի շուրջը հերմետիկացման հանգույց: Մ 1 : 50

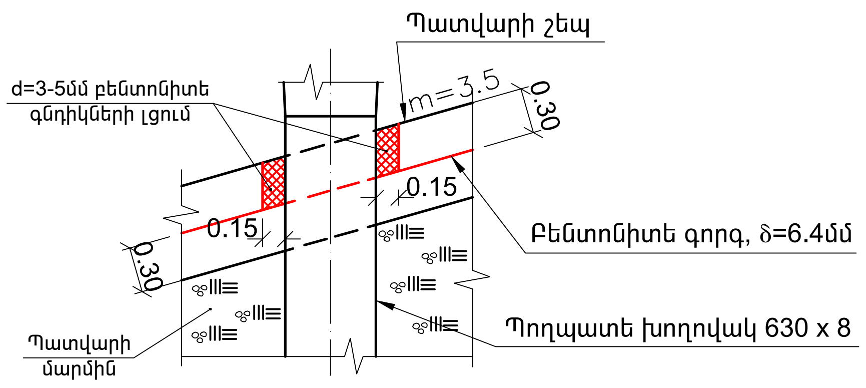

ԾԱՆՈԹՈՒԹՅՈՒՆ

1. Գծագրում բոլոր չափերը բերված են մ-ով:
2. Տվյալ գծագիրը նայել թերթեր 2 և 10-ի հետ համատեղ:

Ն.Գ.Ճ.	Յովսափյան Վ.	
Գլխ. մասնագետ	Պետրոսյան Գ.	
Նախագծող	Սուշեյան Ա.	
Ստուգեց	Խաչատրյան Գ.	

Ոռոգման համակարգերում ավելցուկային ջրերի անհարկի կորուստների կանխմանն ուղղված միջոցառումների ծրագիր

Պայմանագիր N ՁԿ - ԵՄԾՁԲ -22-1
Գեղարքունիքի մարզի Մանասի առու ջրանցքի գլխամասից վերև «Կովոյ վար» տարածքում 27 հազար խ/մ ծավալով ՕԿՋ-ի կառուցում

Ջրհեռ խողովակ	Փուլ	Թերթ	Թերթեր
	Ս.Փ.	9	

Երկայնական կտրվածք

ՀԳՇԵ

Լայնական կտրվածք ՆԿ 0+00-ում: Մ 1 : 100

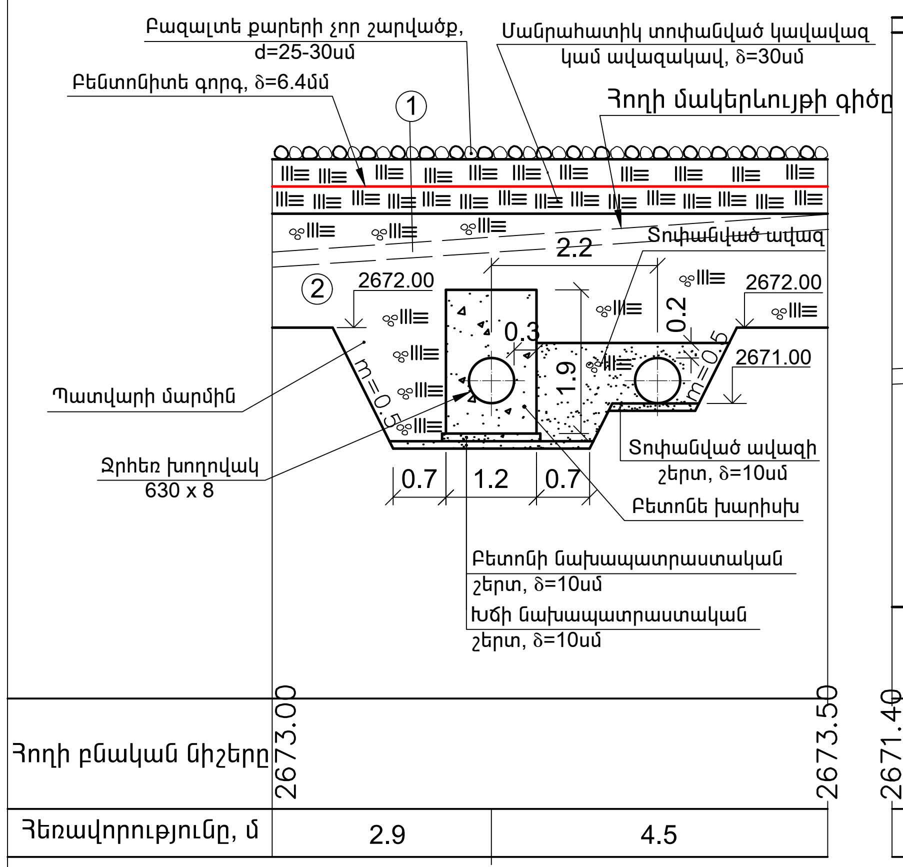

Լայնական կտրվածք ՆԿ 0+10-ում: Մ 1 : 100

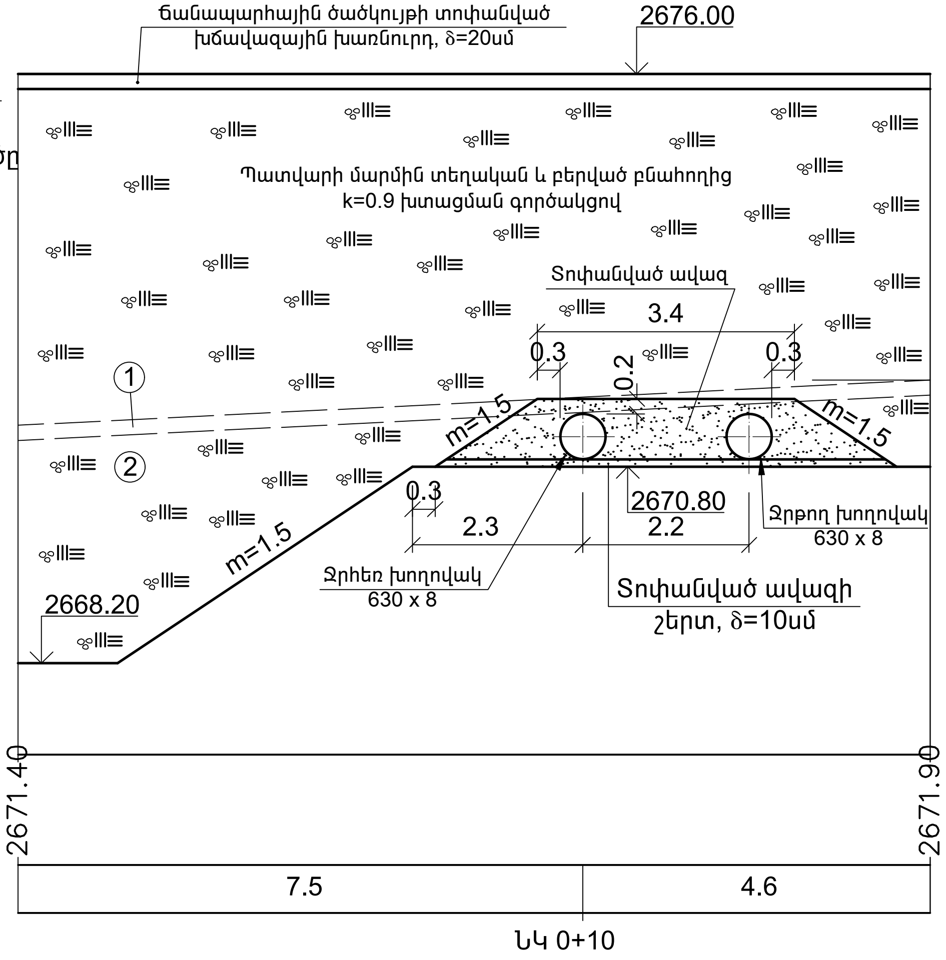

Լայնական կտրվածք ՆԿ 0+15-ում: Մ 1 : 100

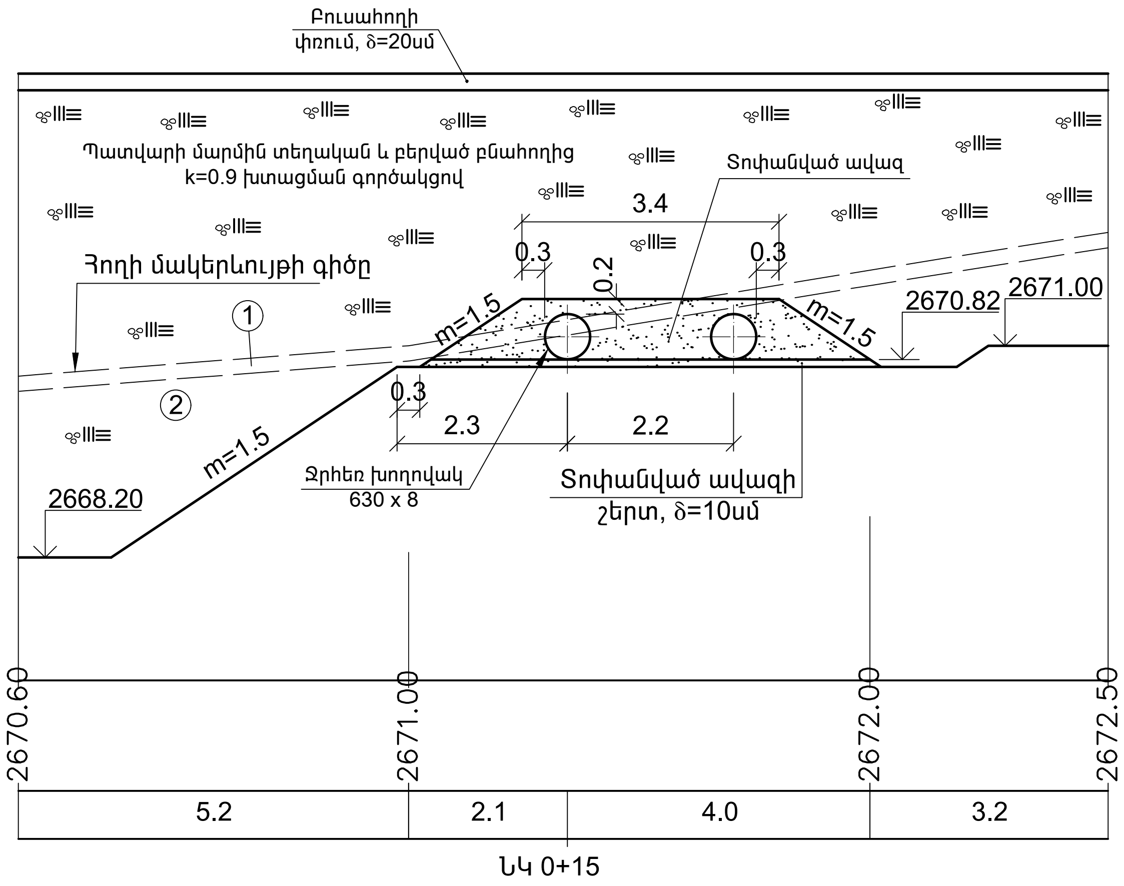

Ջրհեռ և ջրթող խողովակների հատակագիծը: Մ 1 : 500

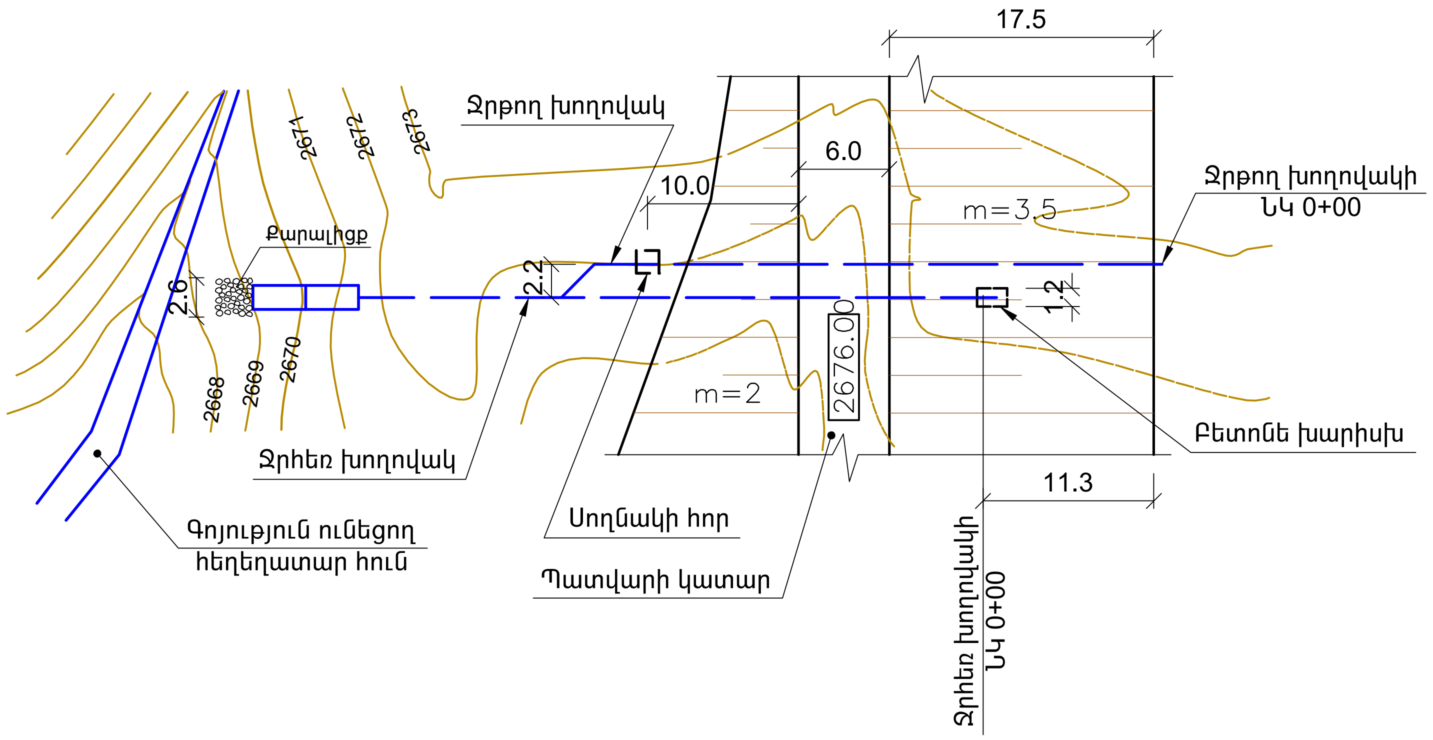

ԾԱՆՈԹՈՒԹՅՈՒՆ

1. Գծագրում բոլոր չափերը բերված են մ-ով:
2. Տվյալ գծագիրը նայել թերթեր 2 և 9-ի հետ համատեղ:
3. Բնահողերի երկրաբանական նկարագրությունը տես թերթ 9:

Ռոռոգման համակարգերում ավելցուկային ջրերի անհարկի կորուստների կանխմանն ուղղված միջոցառումների ծրագիր				
Պայմանագիր N ՁԿ - ԵՄԾՁԲ -22-1 Գեղարքունիքի մարզի Մանասի առու ջրանցքի գլխամասից վերև «Կոփոյ վար» տարածքում 27 հազար խ/մ ծավալով ՕԿՋ-ի կառուցում				
Ն.Գ.Ճ.	Յովասափյան Վ.	Ջրհեռ խողովակ	Փուլ	Թերթ	Թերթեր
Գլխ. մասնագետ	Պետրոսյան Գ.		Մ.Փ.	10	
Նախագծող	Մուշեղյան Ա.				
Ստուգեց	Խաչատրյան Գ.	Հատակագիծ և լայնական կտրվածքներ			

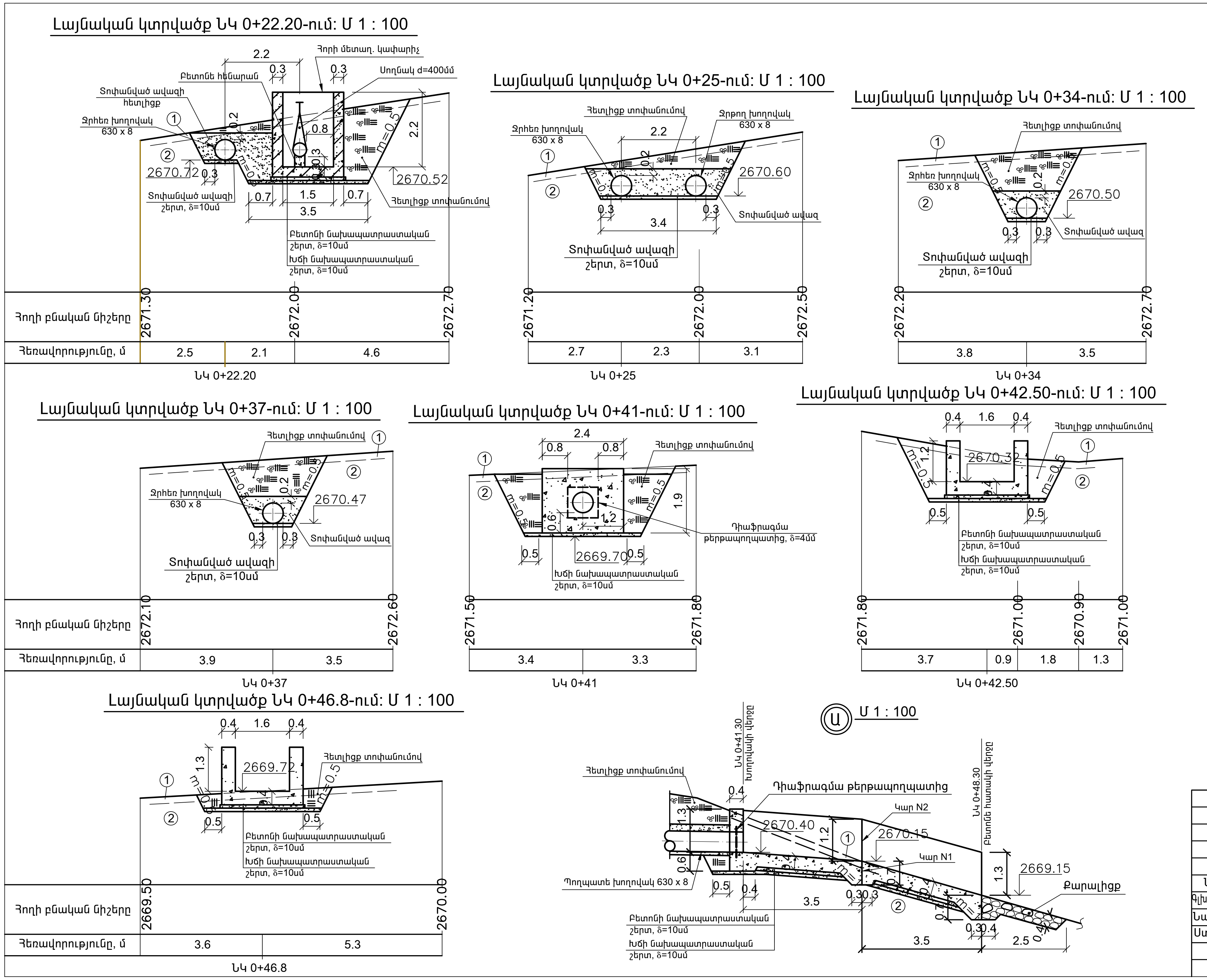

Մանասի առվի ՕԿՋ-ի ջրհեռ խողովակի աշխատանքների ծավալները

No	Աշխատանքների անվանումը	Չափման միավորը	Քանակը	Ծանոթություն
1	Բուսահողի կտրում, հեռացում և պահեստավորում տեղում հարթեցումով	մ³	28	9 վ
2	Հանույթ 4-րդ կարգի բնահողերում և պահեստավորում տեղում հետլիցքի համար	մ³	60	6գ
3	Հանույթ 5-րդ կարգի բնահողերում փխրեցումով և պահեստավորում տեղում հետլիցքի համար	մ³	80	6դ
4	Խրամուղու հատակի հիմքի տոփանում և հարթեցում	մ²	95	
5	Տոփանված ավազ δ=10սմ հաստությամբ խողովակի տակ	մ³	15.5	
6	Տոփանված ավազ δ=20սմ հաստությամբ խողովակի վրա և շուրջը	մ³	110	
7	4-րդ և 5-րդ կարգի բնահողի հետլիցք տոփանումով	մ³	67	
8	Հանված ավելորդ 4-րդ և 5-րդ կարգի բնահողի տեղափոխում թափոնավայր մինչև 5կմ	մ³	73	
9	Բետոնի նախապատրաստական շերտ ծնկի խարիսխի և ելքամասի հատակի տակ, δ=10սմ	մ³	1.5	B7.5
10	Խճի նախապատրաստական շերտ ծնկի խարիսխի և ելքամասի հատակի տակ, δ=10սմ	մ³	3.0	
11	Միաձույլ բետոնե խարիսխ խողովակի ծնկամասում	մ³	4.2	B25, F300, W6
12	Միաձույլ բետոնե հատակ խողովակի վերջնամասում	մ³	8.8	B25, F300, W6
13	Միաձույլ բետոնե պատ խողովակի վերջնամասում	մ³	8.2	B25, F300, W6
14	630 x 8 պողպատե խողովակի տեղադրում	մ	43.3	
15	Պողպատե խողովակի անցում 700-600, L=0.90մ	հատ / կգ	1 / 96.2	
16	Դիաֆրագմա թերթապողպատից, δ=4մմ	հատ / կգ	1 / 25.5	չափերը 90 x 90սմ
17	630 x 8 պողպատե խողովակի ծնկի տեղադրում	մ / կգ	1.41 / 172.7	α=90°, R=0.9մ
18	Տեղադրվող պողպատե խողովակի ուժեղացված հակակոռոզիոն մեկուսացում	մ	43.3	
19	Տեղադրվող խողովակի անցման արտաքին մակերևույթի 2-շերտ ներկում	մ²	2.5	
20	Կար N4 (հորիզոնական)	մ	1.6	թերթ 29
21	Կար N5 (ուղղաձիգ)	մ	3.2	թերթ 29
22	Քարալիցք խողովակի վերջնամասում	մ³	2.8	d=30սմ խոշորությամբ
23	Քփացում պողպատե խողովակի շուրջը 15x 30սմ փոսիկում d=3-5մմ բենտոնիտե գնդիկներով	մ³	0.1	

ԾԱՆՈԹՈՒԹՅՈՒՆ

1. Գծագրում բոլոր չափերը բերված են մ-ով:
2. Տվյալ գծագիրը նայել թերթեր 2 և 9-ի հետ համատեղ:
3. Տվյալ աշխատանքների ծավալների աղյուսակում տրված են միայն ՕԿՋ-ի սահմաններից դուրս խողովակների տեղադրման հետ կապված բնահողի հանույթի ծավալները, իսկ ՕԿՋ-ի սահմաններում հանույթի ծավալները բերված են համապատասխան աշխատանքների ծավալների աղյուսակում (թերթ 8):
4. Բնահողերի երկրաբանական նկարագրությունը տես թերթ 9:

Ռոգման համակարգերում ավելցուկային ջրերի անհարկի կորուստների կանխմանն ուղղված միջոցառումների ծրագիր			
Պայմանագիր N ՋԿ - ԵՄԾՁԲ -22-1 Գեղարքունիքի մարզի Մանասի առու ջրանցքի գլխամասից վերև «Կոփոյ վար» տարածքում 27 հազար խ/մ ծավալով ՕԿՋ-ի կառուցում			
Ն.Գ.Ճ.	Հովասափյան Վ.	Ջրհեռ խողովակ	Փուլ: Մ.Փ. / Թերթ: 11 / Թերթեր:
Գլխ. մասնագետ	Պետրոսյան Գ.		
Նախագծող	Մուշեղյան Ա.	Երկայնական և լայնական կտրվածքներ	
Ստուգեց	Խաչատրյան Գ.		

Ջրթող խողովակի երկայնական կտրվածքը: Մ 1 : 200

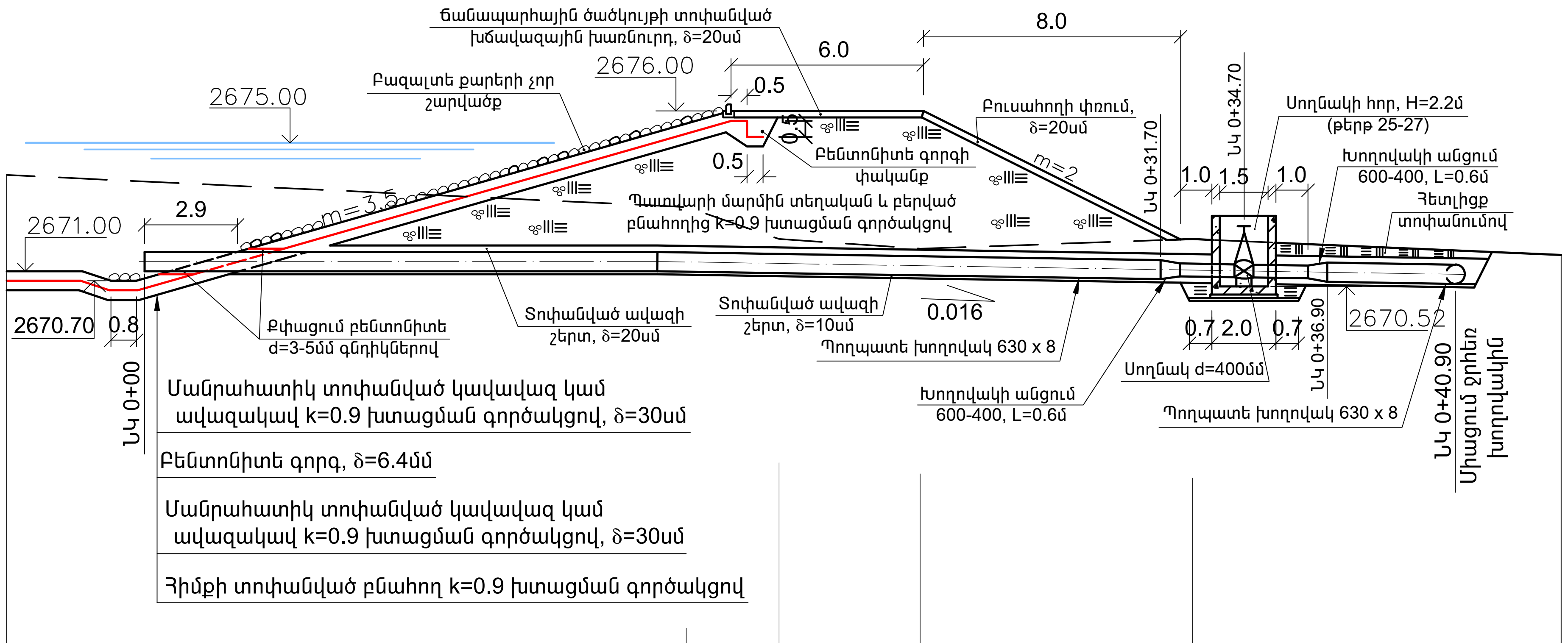

Բնահողի երկրաբանությունը	Շերտ 1 - Բուսահող մինչև 0.2մ խորությամբ; Շերտ 2 - Ճալաքարա-կոպճային բնահողեր 0.2մ-ից ներքև
Հողի բնական նիշերը	2674.00; 2673.00; 2672.00; 2671.70; 2672.00; 2671.50
Հեռավորությունը, մ	21.2; 2.9; 4.4; 8.5; 11.5
Խողովակի հատակի նախագծային նիշերը	2671.00; 2671.00; 2670.60
Երկարությունը, մ / Թեքությունը	16.0 / 0; 24.9 / 0.016
Հիդրավլիկական տարրեր	Պողպատե խողովակ 630 x 8, v=2.65մ/վրկ, Q=750 լ/վրկ
Նշահարման կետեր	ՆԿ 0+00; ՆԿ 0+16; ՆԿ 0+40.90
Ծրագծի հատակագիծ	ՆԿ 0+00; Ջրհեռ խողովակ 630 x 8; Ջրթող խողովակ 630 x 8; Սողնակի հոր; ՆԿ 0+37.80; ՆԿ 0+40.90

ԾԱՆՈԹՈՒԹՅՈՒՆ

1. Գծագրում բոլոր չափերը բերված են մ-ով:
2. Տվյալ գծագիրը նայել թերթեր 2 և 9-ի հետ համատեղ:
3. Բնահողերի երկրաբանական նկարագրությունը տես թերթ 9:

Ոռոգման համակարգերում ավելցուկային ջրերի անհարկի կորուստների կանխմանն ուղղված միջոցառումների ծրագիր			
Պայմանագիր N ՋԿ - ԵՄԾՁԲ -22-1 Գեղարքունիքի մարզի Մանասի առու ջրանցքի գլխամասից վերև «Կոփող վար» տարածքում 27 հազար խ/մ ծավալով ՕԿՋ-ի կառուցում			
Ն.Գ.Ճ.	Հովսափյան Վ.		
Գլխ. մասնագետ	Պետրոսյան Գ.	Ջրթող խողովակ	Փուլ: Ա.Փ.; Թերթ: 12; Թերթեր:
Նախագծող	Սուչեյան Ա.		
Ստուգեց	Խաչատրյան Գ.	Երկայնական կտրվածք	ՀՊԵԾ

Լայնական կտրվածք ՆԿ 0+07-ում: Մ 1 : 100

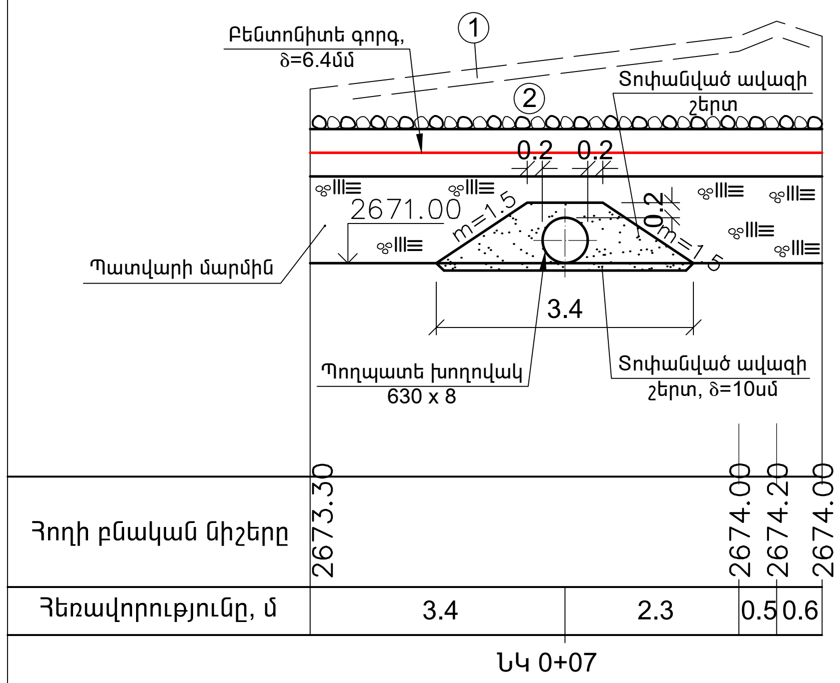

Լայնական կտրվածք ՆԿ 0+16-ում: Մ 1 : 100

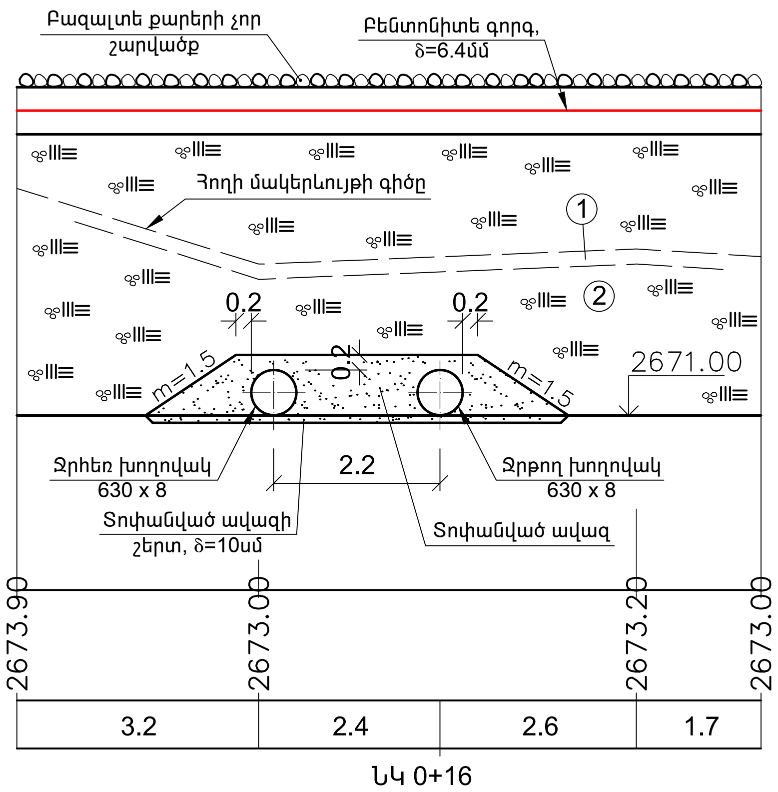

Լայնական կտրվածք ՆԿ 0+33-ում: Մ 1 : 100

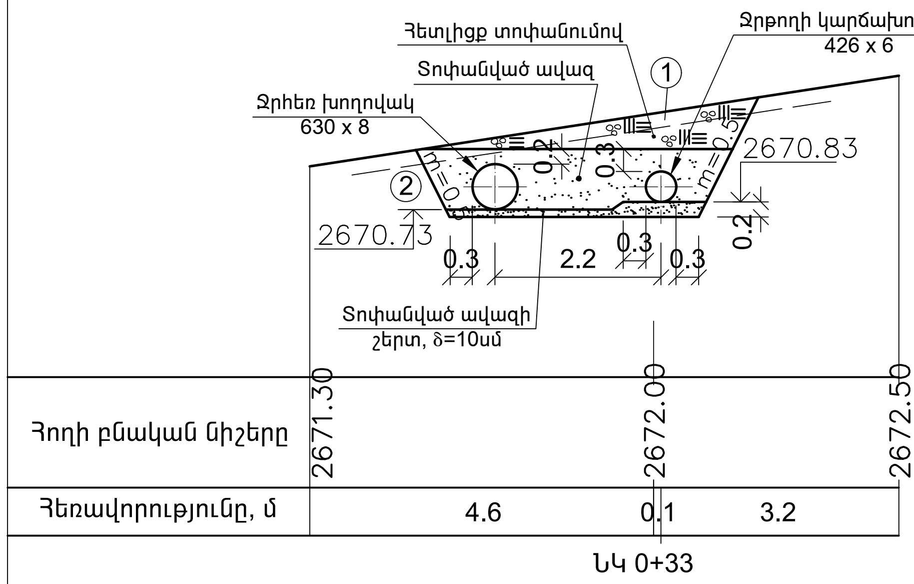

Խողովակի շուրջը հերմետիկացման հանգույց: Մ 1 : 50

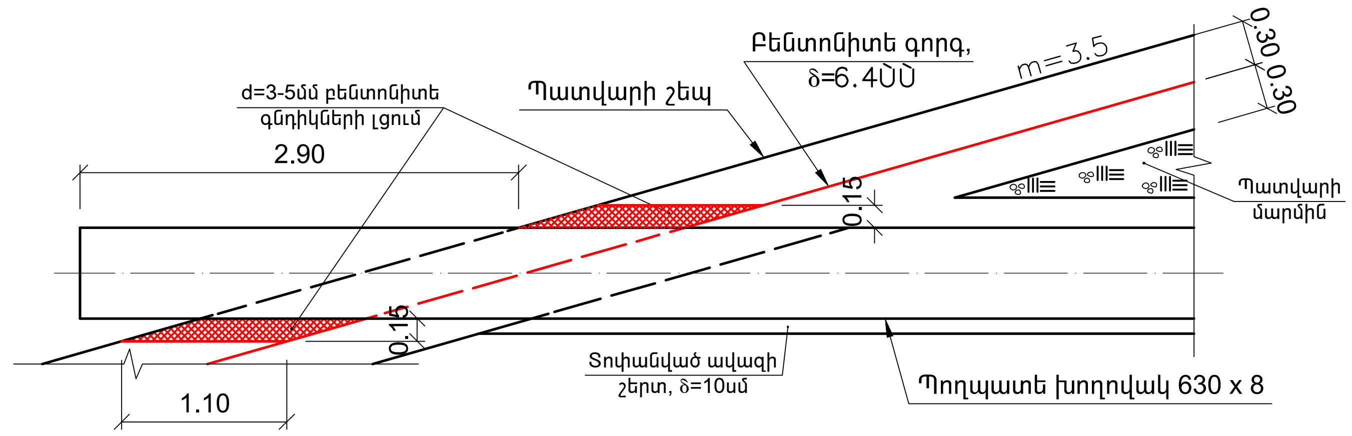

Մանասի առվի ՕԿՋ-ի ջրթող խողովակի աշխատանքների ծավալները

No	Աշխատանքների անվանումը	Չափման միավորը	Քանակը	Ծանոթություն
1	1.5 x 1.5մ ներքին չափերով և H=2.2մ բարձրությամբ սողնակի միաձույլ ե/բ հորի իրականացում (հատակ, պատեր և ծածկ կափարիչով), ամրանի ծախսը 124.4կգ/մ^3	մ^3	3.7	B25, F300, W6
2	Բետոնի նախապատրաստական շերտ սողնակի միաձույլ ե/բ հորի հատակի տակ, δ=10սմ	մ^3	0.4	B7.5
3	Խճի նախապատրաստական շերտ միաձույլ ե/բ հորի հատակի տակ, δ=10սմ	մ^3	0.4	
4	Էլեկտրաշարժաբերով կցաշուրթավոր սողնակի տեղադրում հորում D=400մմ, P=0.1ՄՊա	լրակազմ	1	N=1.3կՎտ
5	Պողպատե հարթ կցաշուրթի եռակցում խողովակին, D=400մմ, P=0.1ՄՊա	հատ / կգ	2 / 8	
6	Բետոնե հենարան սողնակի տակ 0.4 x 0.4 x 0.3մ չափերով	մ^3	0.1	B25, F300, W6
7	Ուժեղացված հակակոռոզիոն մեկուսացումով 630 x 8 պողպատե խողովակի տեղադրում	մ	35.7	
8	630 x 8 պողպատե խողովակի ծնկի տեղադրում ուժեղացված հակակոռոզիոն մեկուսացումով	մ / կգ	0.78 / 96	α=45°, R=1.0մ
9	426 x 6 պողպատե խողովակի տեղադրում	մ	3.5	
10	600-400 պողպատե խողովակի անցման տեղադրում	հատ / կգ	2 / 157	L_1=0.6մ
11	426 x 6 պողպատե խողովակի ուժեղացված հակակոռոզիոն մեկուսացում	մ	2	
12	Սողնակի հորում 426 x 6 պողպատե խողովակի բաց հատվածի և սողնակի արտաքին մակերևույթի 2-շերտ ներկում	մ^2	3	
13	Հորի մետաղական կափարիչ կախովի կողպեքով	հատ / կգ	1 / 31.2	
14	630 x 8 պողպատե խողովակակտորի տեղադրում հորի պատի մեջ 426 x 6 պողպատե խողովակի մուտքի և ելքի մասերում	հատ / մ	2 / 0.6	
15	Բիտումե մածիկով ներծծված խծուծ 426 x 6 պողպատե խողովակի շուրջը հորում մուտքի և ելքի մասերում	կգ	3.5	
16	Ցեմենտավազային շաղախ խծուծման մասում	մ^3	0.02	B10
17	Քիպցում պողպատե խողովակի շուրջը 15 x 110սմ փոսիկում d=3-5մմ բենտոնիտե գնդիկներով	մ^3	0.4	

ԾԱՆՈԹՈՒԹՅՈՒՆ

1. Գծագրում բոլոր չափերը բերված են մ-ով:
2. Տվյալ գծագիրը նայել թերթեր 2 և 9-ի հետ համատեղ:
3. Տվյալ աշխատանքների ծավալների աղյուսակում խողովակի տեղադրման հետ կապված հողային աշխատանքների ծավալները հաշվի չեն առնված: Դրանք բերված են ջրհեռ խողովակի աշխատանքների ծավալների աղյուսակում:
4. Բնահողերի երկրաբանական նկարագրությունը տես թերթ 9:

Ոռոգման համակարգերում ավելցուկային ջրերի անհարկի կորուստների կանխմանն ուղղված միջոցառումների ծրագիր			
Պայմանագիր N ՁԿ - ԵՄԾՁԲ -22-1 Գեղարքունիքի մարզի Մանասի առու ջրանցքի գլխամասից վերև «Կոխոյ վար» տարածքում 27 հազար խ/մ ծավալով ՕԿՋ-ի կառուցում			
Ն.Պ.Ճ.	Յովսափյան Վ.		
Գլխ. մասնագետ	Պետրոսյան Գ.	Ջրթող խողովակ	Փուլ: Ս.Փ. / Թերթ: 13 / Թերթեր:
Նախագծող	Սուլեյման Ա.		
Ստուգեց	Խաչատրյան Գ.		
		Լայնական կտրվածքներ	ՀՊՃԵՆ

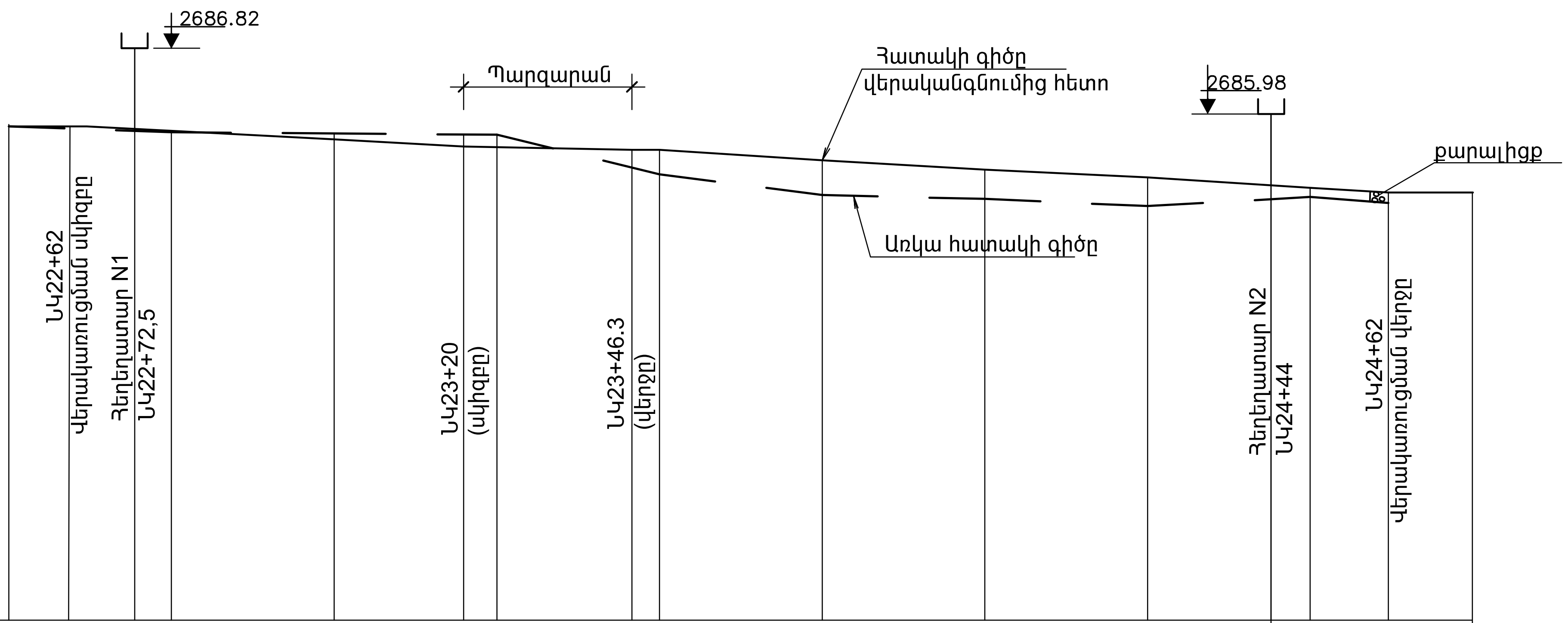

Երկրաբանություն	Շերտ 1 - Բուսահող մինչև 0.2մ խորությամբ. Շերտ 2 - Ճալաքարա-կոպճային բնահողեր 0.2մ-ից ներքև
Նիշերը — Գոյություն ունեցող ջրանցքի հատակի	85.58, 85.49, 85.49, 85.45, 84.85, 84.53, 84.47, 84.36, 84.50, 84.41
Նիշերը — վերականգնումից հետո	85.58, 85.51, 85.38, 85.27, 84.02 / 85.22 / 85.20, 85.06, 84.92, 84.78, 84.64, 84.57
Նիշերը — աջ ափ	87.69, 86.44, 85.69, 85.48, 85.62, 84.89, 84.29, 85.27, 85.17
Նիշերը — ձախ ափ	86.86, 86.44, 85.69, 85.48, 85.09, 85.16, 85.29, 85.20, 85.00
Թեքություն / Հեռավորություն (մ)	0.0053 / 58; 0.071 / 20.1; 6.2; 0.0056 / 115.7
Հեռավորություն (մ)	13, 25, 25, 25, 25, 25, 25, 25, 12
Նշակետեր	22+50, 22+75, 23+00, 23+25, 23+50, 23+75, 24+00, 24+25, 24+50, 24+75
Հիդրավլիկական էլեմենտներ	Ուղղանկյ. կտրվածք b=1.2 մ; H=90սմ; Г10.30-2; b=1.2 մ; Q=1000լ/վրկ; H=0.90մ; Ուղղանկյուն կտրվածք b=1.2 մ; H=0.9մ (Պարզարան); Г10.30-2; b=1.2 մ; Q=1000լ/վրկ; H=0.90մ; Ուղղանկյուն կտրվածք b=1.2 մ; H=0.9մ
Ծրագծի հատակագիծ	

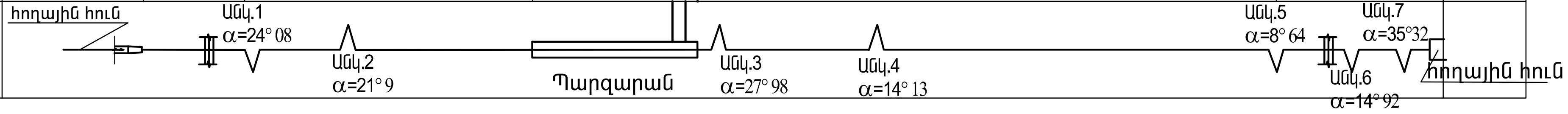

Ծանոթություն

1. Աշխատանքային ծավալները նայել թերթ 15-ի հետ համատեղ:
2. Կարերի գծագիրը նայել թերթ 29-ի հետ համատեղ:

Ջրանցքի կտրվածքը (ՆԿ22+77 -ՆԿ23+20 տեղամաս)

Մ1:50

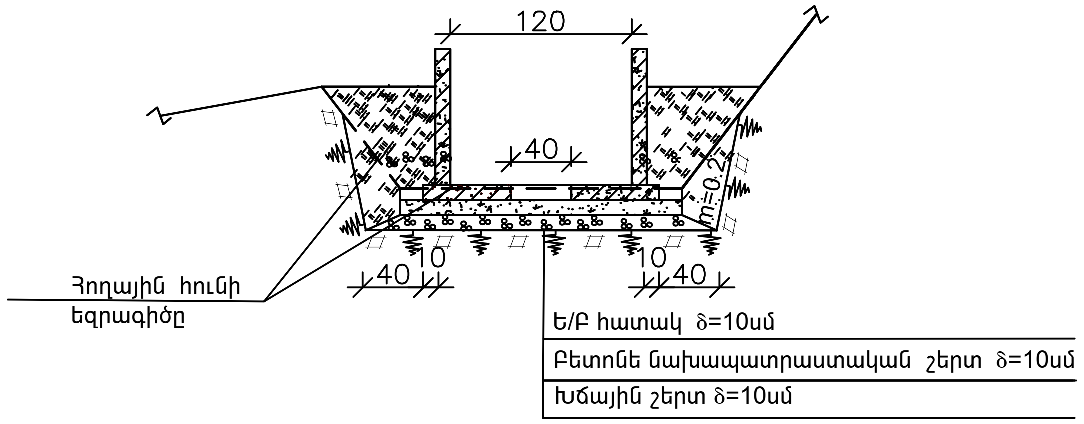

ՊԱՇՏՈՆ	ԱԶԳԱՆՈՒՆ	ՍՏՈՐԱԳՐ.	ԱՄՍԱԹ.	
				Ոռոգման համակարգերում ավելցուկային ջրերի անհարկի կորուստների կանխմանն ուղղված միջոցառումների ծրագիր
				ՊԱՅՄԱՆԱԳԻՐ N ՋԿ - ԵՄԾՋԲ-22-1 Գեղարքունիքի մարզի Մանասի առու ջրանցքի գլխամասից վերև «Կոփոյ վար» տարածքում շուրջ 27.0 հազար խմ ծավալով ՕԿՋ- ի կառուցում
Ծրագրի ղեկ.	Վ. Հովասափյան			Վաղաշենի մեծ առվի վերականգնում (ՆԿ 22+62 Դ ՆԿ24+62 տեղամաս) — ՓՈՒԼ: Մ.Փ.; ԹԵՐԹ: 14; ԹԵՐԹԵՐ:
Գլխ. մասն.	Գ.Պետրոսյան			
Նախագծեց	Գ. Խաչատրյան			
Ստուգեց	Ա.Մուշեղյան			Երկայնական և լայնական կտրվածքներ

Ջրանցքի կտրվածքը (ՆԿ23+46.30 Դ ՆԿ24+36) տեղամասում
Մ1:50

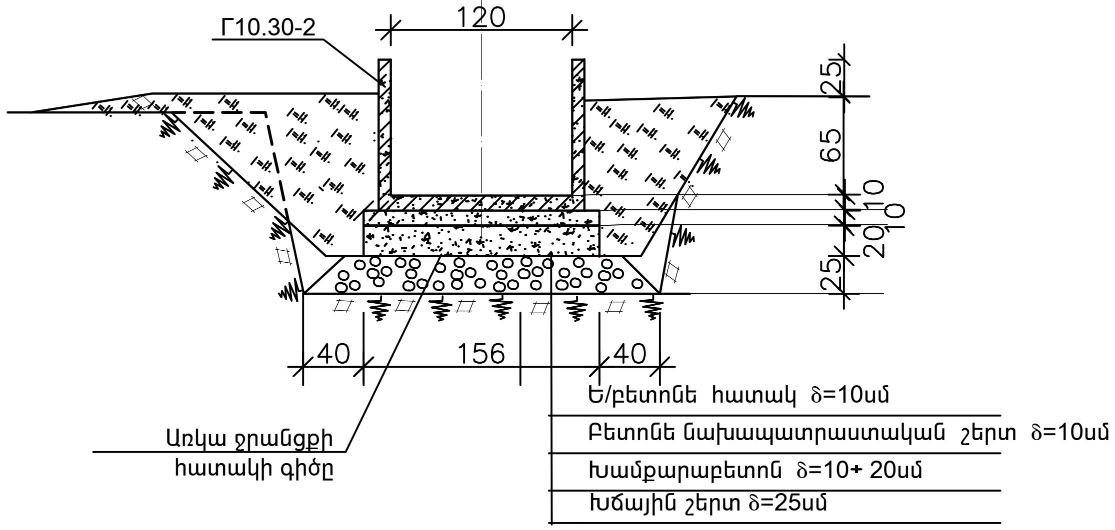

Ջրանցքի կտրվածքը (ՆԿ22+77.80 Դ ՆԿ23+20 տեղամաս)
Մ1:50

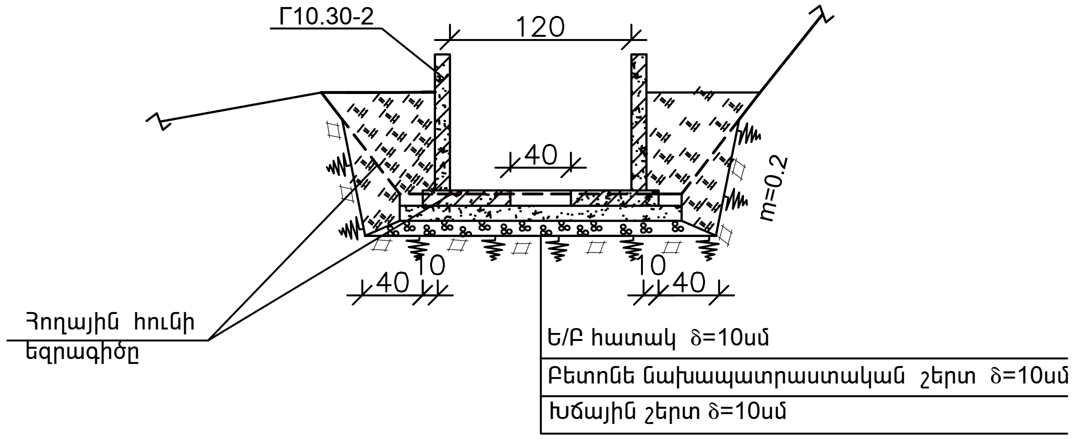

Անկյունային հորի և ջրանցքի կտրվածքը ՆԿ22+77.80 Դ ՆԿ23+20 տեղամասում
Մ1:50 (կտրվածք 1-1)

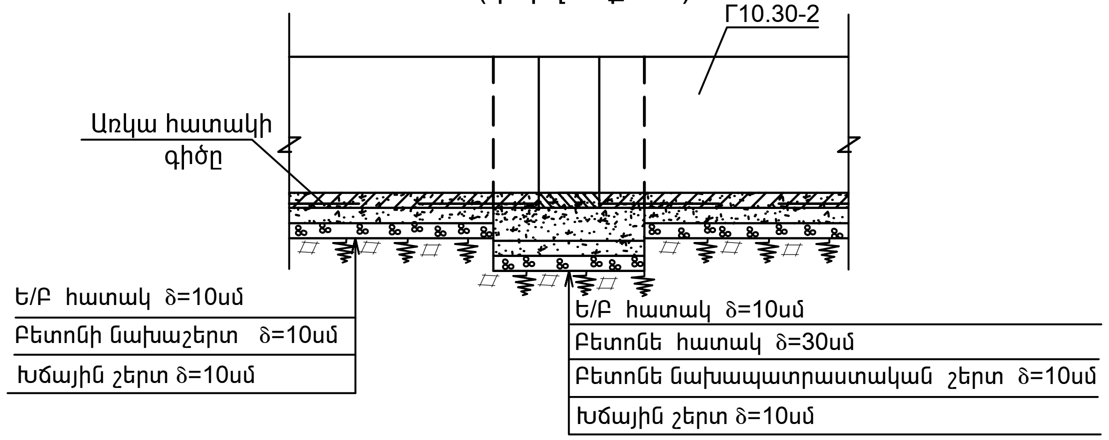

Անկյունային հորի և ջրանցքի կտրվածքը ՆԿ23+46.3 - ՆԿ24+36 տեղամասում
Մ1:50 (կտրվածք 1-1)

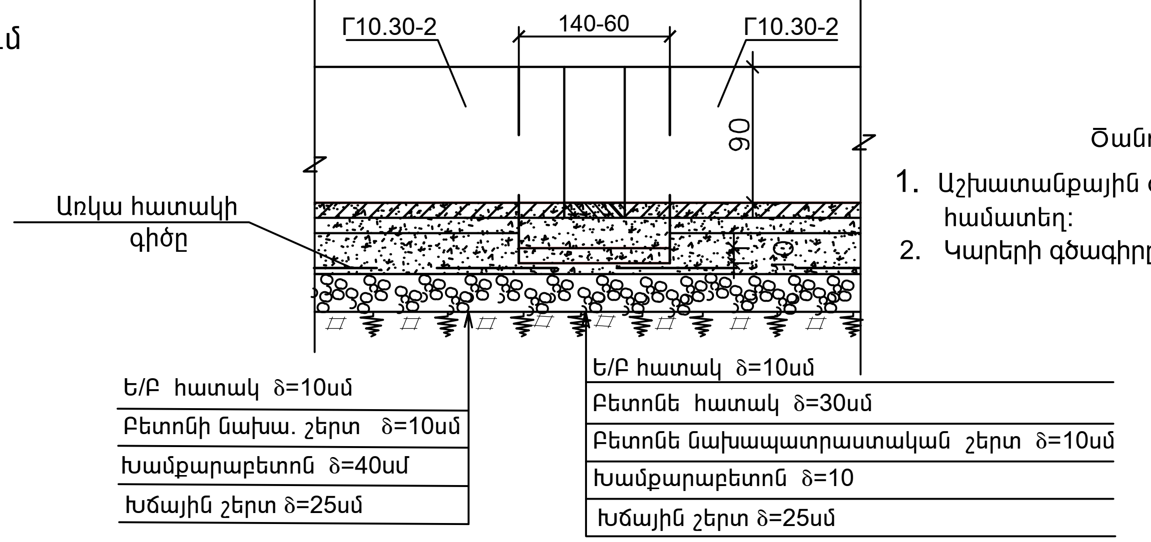

Անկյունային հոր. հատակագիծ
Մ1:50

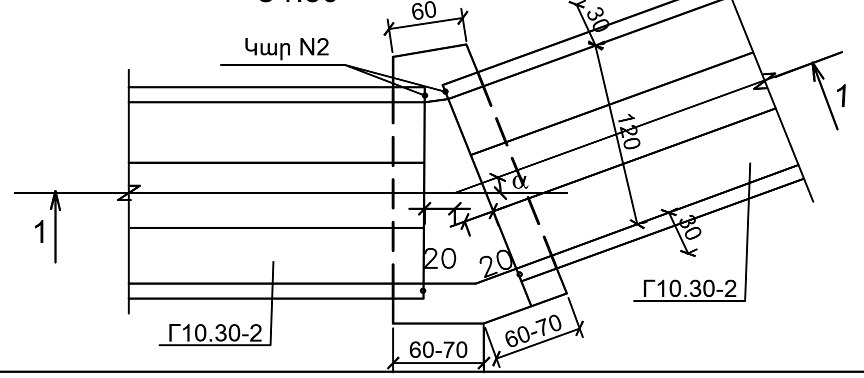

"Մանասի առու " -ի ОԿՋ-ի վերևով անցնող հատվածի վերականգնում
(L=200մ)

Աշխատանքային ծավալներ

NN ը/կ	ԱՇԽԱՏԱՆՔՆԵՐԻ ԱՆՎԱՆՈՒՄԸ	Չափման միավոր	Քանակը	Ծանոթություն.
1	Բերվածքների մաքրում ջրանցքի հատակից (δմիջ=8սմ)	մ³	20	տեղափո-խում մինչև 1 կմ
2	Խրամուղու քանդում (առկա ջրանցքում) hմիջ =30սմ	մ³	94	
3	Հետլիցք Г- բլոկների հետևի մասերում (h=1.0մ)	մ³	155	61մ³-ը բերել 1կմ-ից
4	Խամքարաբետոն (δմիջ=15սմ) (90մետր երկարությամբ տեղամասում)	մ³	21	B7.5
5	Բետոնի նախապատրաստական շերտ (δ=10սմ) ,b=160 սմ	մ³	20.0	B7.5
6	Անկյունային հորերի բետոններ (հատակ, պատեր)	մ³	9.0	B25,F300W6
7	Г- բլոկների մեջտեղի ե/բ հատակ (δ=10սմ,b=40 սմ, ամրանի ծախսը 53կգ/մ³)	մ³	5.2	B25,F300W6
8	Г10.30-2 բլոկների մատակարարում և տեղադրում (ամրանի ծախսը 71.6 կգ/մ³)	հատ/մ³	86/33.5	
9	Կար N1 (հորիզոնական). 3 մետրը մեկ`Г -բլոկների հատակային մասերում ( b հատակը=48-ական սմ ) և 12մետրը մեկ` հատակի մոնոլիտ տեղամասում (δբետ.=10սմ,b=40սմ)	մ	50	
10	Կար N3 (ուղղաձիգ) 3 մետրը մեկ` մետաղական թիթեղով	մ	72	
11	Կար N2 (ուղղաձիգ) 12 մետրը մեկ` առանց թիթեղի	մ	18	
12	Խճային շերտ (δ=10սմ → ՆԿ22+77.80 - ՆԿ23+20 և ՆԿ24+36 -ՆԿ24+62 և δ=25սմ → ՆԿ23+46.3 - ՆԿ24+36)	մ³	70	

Ծանոթություն

1. Աշխատանքային ծավալները նայել թերթ 14-ի հետ համատեղ:
2. Կարերի գծագիրը նայել թերթ 29-ի հետ համատեղ:

ՊԱՇՏՈՆ	ԱԶԳԱՆՈՒՆ	ՍՏՈՐԱԳՐ.	ԱՄՍԱԹ.			
				Ոռոգման համակարգերում ավելցուկային ջրերի անհարկի կորուստների կանխմանն ուղղված միջոցառումների ծրագիր		
				ՊԱՅՄԱՆԱԳԻՐ N ՋԿ - ԵՄԾՋԲ-22-1 Գեղարքունիքի մարզի Մանասի առու ջրանցքի գլխամասից վերև «Կոփոյ վար» տարածքում շուրջ 27.0 հազար խմ ծավալով ОԿՋ- ի կառուցում		
Ծրագրի ղեկ.	Վ. Հովասափյան			Վաղաշենի մեծ առվի վերականգնմում (ՆԿ 22+62 Դ ՆԿ24+62 տեղամաս)	ՓՈՒԼ	ԹԵՐԹ	ԹԵՐԹԵՐ
Գլխ. մասն.	Գ.Պետրոսյան				Մ.Փ.	15	
Նախագծեց	Գ. Խաչատրյան	[signature]					
Ստուգեց	Ա.Մուշեղյան			Ջրանցքի կտրվածքներ			

ԿՏՐՎԱԾՔ 1 - 1
Մ1:100

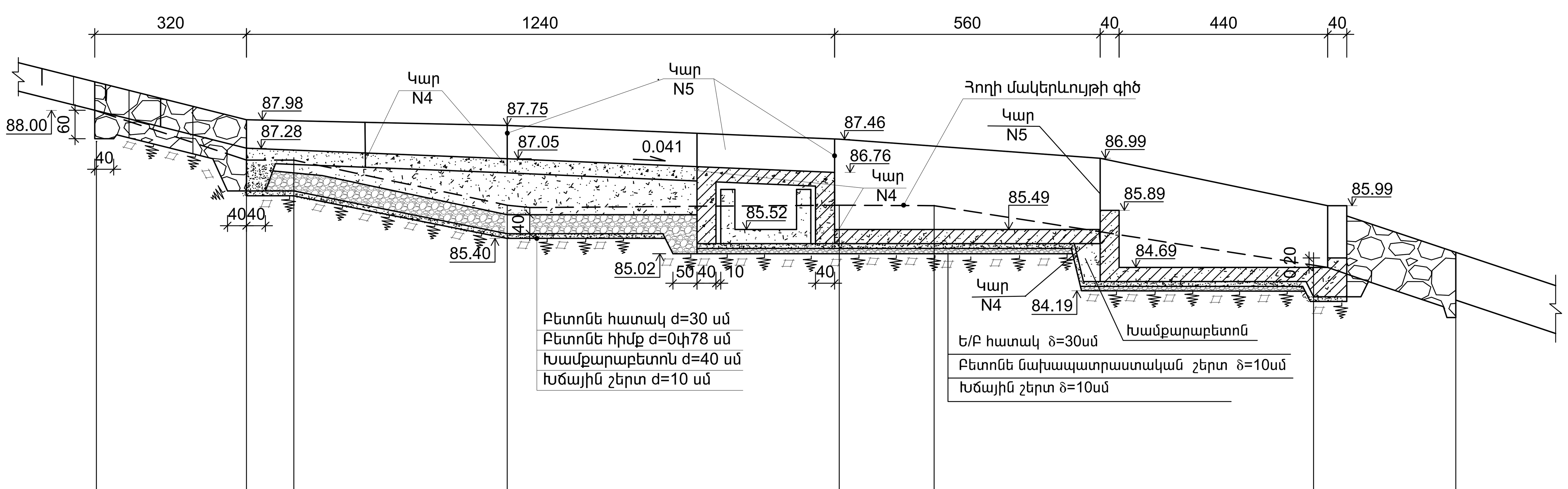

Հեռավորություն	3.2	1.0	4.5	7.0	2.0	8.0	3.0	
Հողի մակերևույթի նիշ	88.00	87.20	87.00	86.00	86.00	86.00	85.00	84.00

ՀԱՏԱԿԱԳԻԾ
Մ1:100

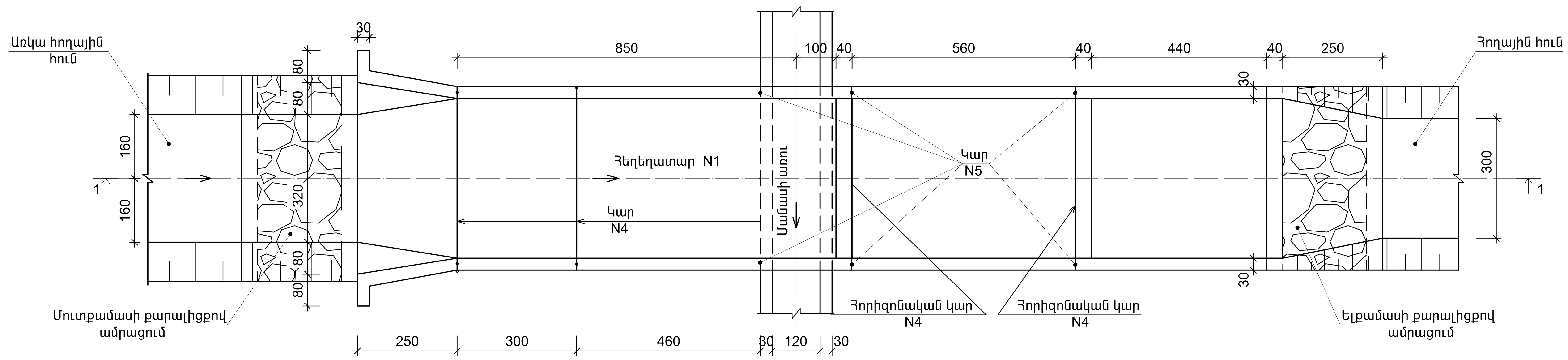

Աշխատանքների ծավալները

N/N ը/կ	Աշխատանքների անվանումները	Չափման միավոր	Քանակ	Ծանոթություն
1	Խրամուղու քանդում-հանում IV կարգի գրունտներում	$մ^3$	162	
2	Հետլիցք հանված գրունտներից	$մ^3$	95	
3	Ավելացված գրունտների հարթեցում տեղում	$մ^3$	67	
4	Բետոնի նախապատրաստական շերտ δ=10 ëÙ	$մ^3$	6	B7.5
5	Խամքարաբետոն	$մ^3$	20	B7.5
6	Բետոնե հիմք $δ_{ÙÇç.}$=40 ëÙ	$մ^3$	23	B25,F300,W6
7	Բետոնե հատակ δ=30 ëÙ	$մ^3$	16	B25,F300,W6
8	Ե/բ հատակ δ=30 ëÙ(ամրանի ծախսը 103.44կգ/$մ^3$)	$մ^3$	17.3	B25,F300,W6
9	Բետոնե պատեր δ=30 ëÙ	$մ^3$	8.0	B25,F300,W6
10	Ե/բ պատեր δ=30 ëÙ (ամրանի ծախսը 105.18 կգ/$մ^3$)	$մ^3$	12.4	B25,F300,W6
11	Ե/բ հենապատեր δ=40 ëÙ (ամրանի ծախսը 61.9 կգ/$մ^3$)	$մ^3$	10.5	B25,F300,W6
12	Քարե շարվածք հեղեղատարի մուտքամասում և ելքամասում	$մ^3$	12.0	
13	Կար N4 (հորիզոնական)	մ	23.0	
14	Կար N5 (ուղղաձիգ)	մ	11.0	
15	Խճային շերտի տեղադրում δ=10 ëÙ	$մ^3$	13.0	

Ծանոթություն

1. Կարերի գծագիրը նայել թերթ 29-ի հետ համատեղ:
2. Տվյալ գծագիրը նայել թերթ 2 և 17-երի հետ համատեղ:
3 Ամրանավորումները նայել թերթ 30,31, 32, 37 և 38-ի հետ համատեղ

ՊԱՇՏՈՆ	ԱԶԳԱՆՈՒՆ	ՍՏՈՐԱԳՐ.	ԱՄՍԱԹ.			
				Ոռոգման համակարգերում ավելցուկային ջրերի անհարկի կորուստների կանխմանն ուղղված միջոցառումների ծրագիր		
				ՊԱՅՄԱՆԱԳԻՐ N ՋԿ - ԵՄԾՋԲ-22-1		
ՆԳճ	Վ. Հովասափյան			Գեղարքունիքի մարզի Մանասի առու ջրանցքի գլխամասից վերև «Կոփոյ վար» տարածքում շուրջ 27.0 հազար խմ ծավալով ՕԿՋ- ի կառուցում		
ԳԼԽ.ՄԱՍՆ.	Գ. Պետրոսյան					
ԿԱՏԱՐՈՂ	Գ. Խաչատրյան	[signature]		Վաղաշենի մեծ առու. Հեղեղատար N1	ՓՈՒԼ	ԹԵՐԹ	ԹԵՐԹԵՐ
ՍՏՈՒԳՈՂ	Ա. Մուշեղյան.				Մ.Փ.	16	
				Հատակագիծ. Երկայնական կտրվածք			

Կտրվածք 1-1

Մ1:100

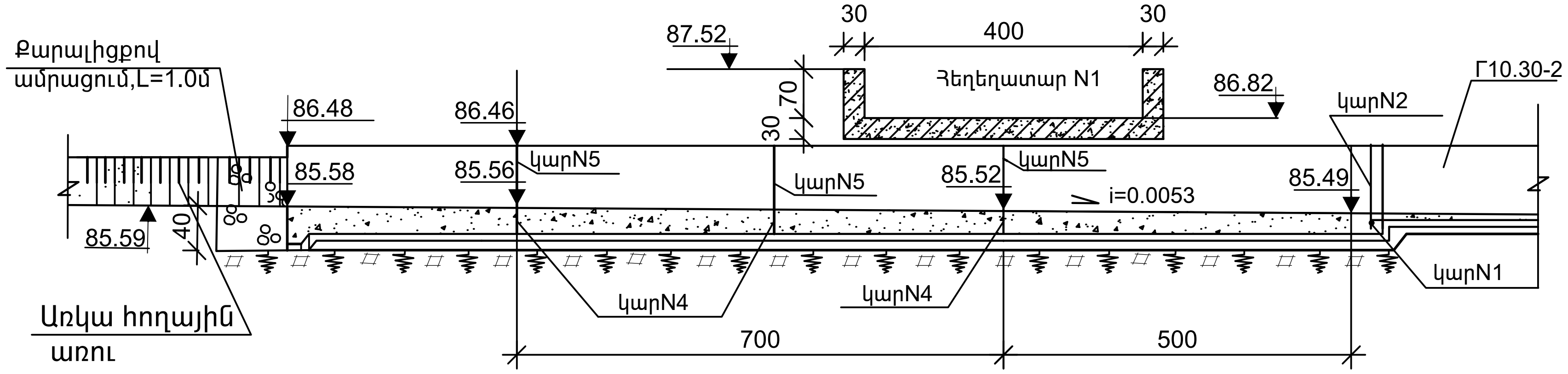

ԱՇԽԱՏԱՆՔԱՅԻՆ ԾԱՎԱԼ

Հեղեղատար N1-ի հատումը Մանասի առվի հետ

NN ը/կ	ԱՇԽԱՏԱՆՔՆԵՐԻ ԱՆՎԱՆՈՒՄԸ	Չափման միավոր	Քանակը	Ծանոթությ.
1	Ջրանցքի հունից բերվածքների հանույթ (ծմիջ=10սմ)	մ³	2	
2	Խրամուղու փորում IV կարգի գրունտում (հմաքս.=120սմ)	մ³	31	
3	Հանված գրունտներից լիցք ջրանցքի շուրջը (ձեռքով)	մ³	20	
4	Ավելացված գրունտերի հարթեցում տեղում	մ³	13	
5	Բետոնի նախաշերտ (δ=10սմ)	մ³	4.8	B7.5
6	Բետոնե հատակ (δ=30սմ)	մ³	13.8	B25,F300,W6
7	Բետոնե պատեր (δ=30սմ)	մ³	8.5	B25,F300,W6
8	Քարալիցքով ամրացում ջրանցքի մուտքամասում (δ=40սմ)	մ³	3	
9	Կար N1 / կարN4 (հորիզոնական)	մ	1.4 / 13.5	
10	Կար N2 / Կար N5 (ուղղաձիգ)	մ	2 / 7.2	
14	Խճային շերտի տեղադրում δ=10 ëÙ	մ³	5.0	

Մանասի առվի վերականգնման մուտքամաս Հատակագիծ

Մ1:100

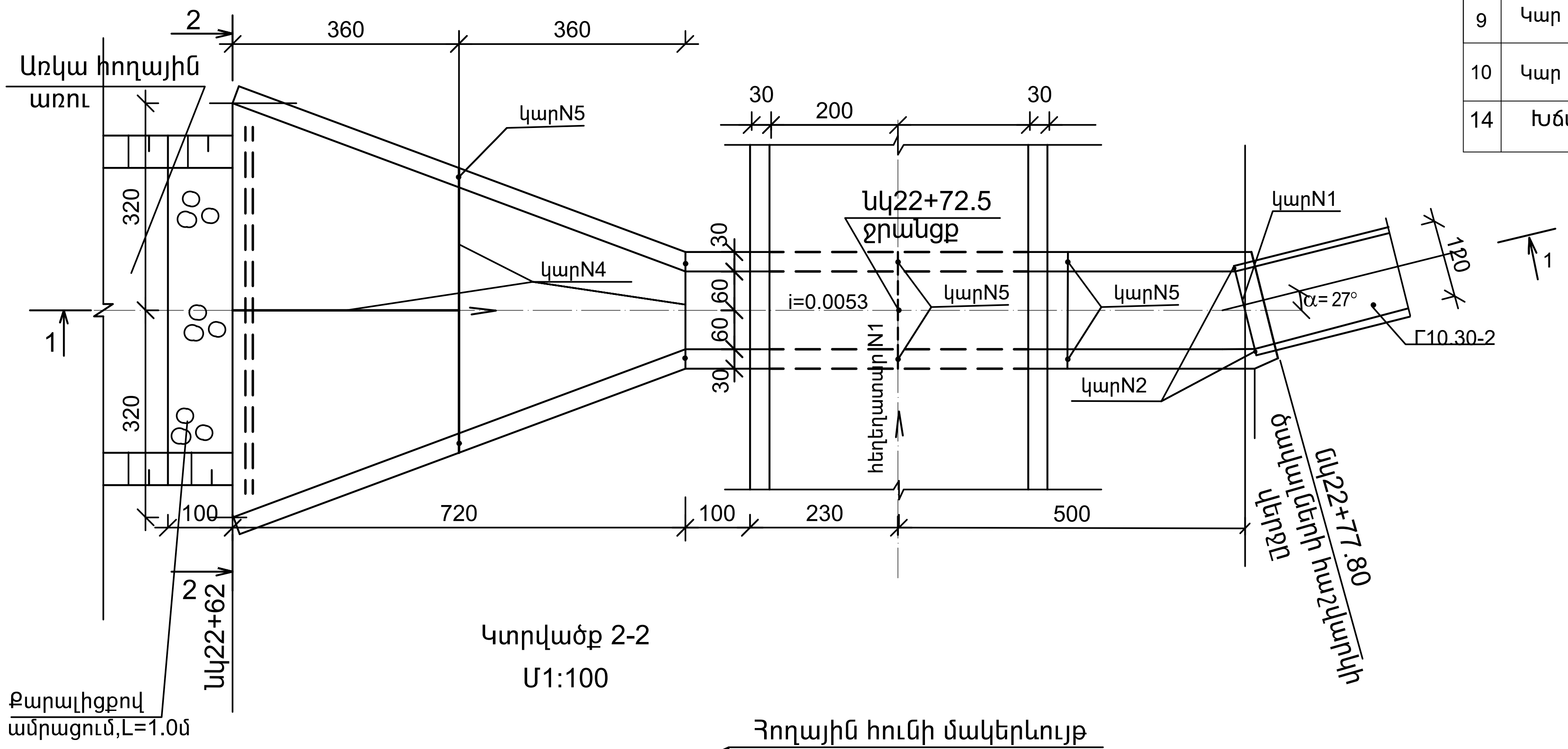

Ծանոթություն

1. Կարերի գծագիրը նայել թերթ 29-ի հետ համատեղ:
2. Տվյալ գծագիրը նայել թերթ 2 և 16 -երի հետ համատեղ.

Կտրվածք 2-2

Մ1:100

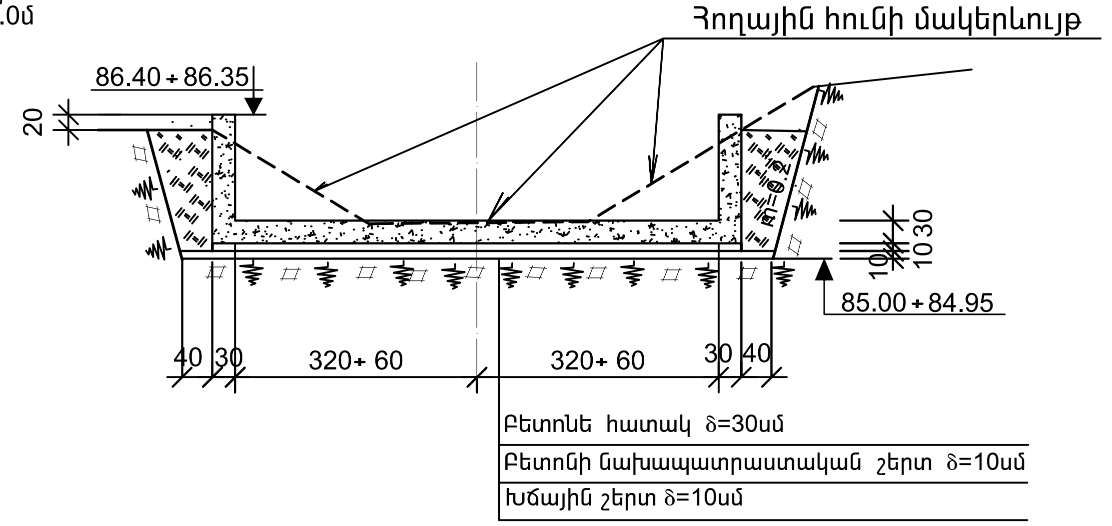

ՊԱՇՏՈՆ	ԱԶԳԱՆՈՒՆ	ՍՏՈՐԱԳՐ.	ԱՄՍԱԹ.	Ոռոգման համակարգերում ավելցուկային ջրերի անհարկի կորուստների կանխմանն ուղղված միջոցառումների ծրագիր		
				ՊԱՅՄԱՆԱԳԻՐ N ՋԿ - ԵՄԾՁԲ-22-1		
				Գեղարքունիքի մարզի Մանասի առու ջրանցքի գլխամասից վերև «Կոփոյ վար» տարածքում շուրջ 27.0 հազար խմ ծավալով ՕԿՋ- ի կառուցում		
Ծրագրի ղեկ.	Վ. Հովսափյան			Վաղաշենի մեծ առվի և N1 հեղեղատարի հատման հանգույց	ՓՈՒԼ: Մ.Փ.	ԹԵՐԹ: 17
Գլխ. մասն.	Գ.Պետրոսյան					
Նախագծեց	Գ. Խաչատրյան					
Ստուգեց	Ա.Մուշեղյան			Առվի վերականգնման մուտքամասի (Նկ22+62 - 22+77.80) հատակագիծ, կտրվածք	ԹԵՐԹԵՐ	

Կտրվածք 1-1
Մ1:100

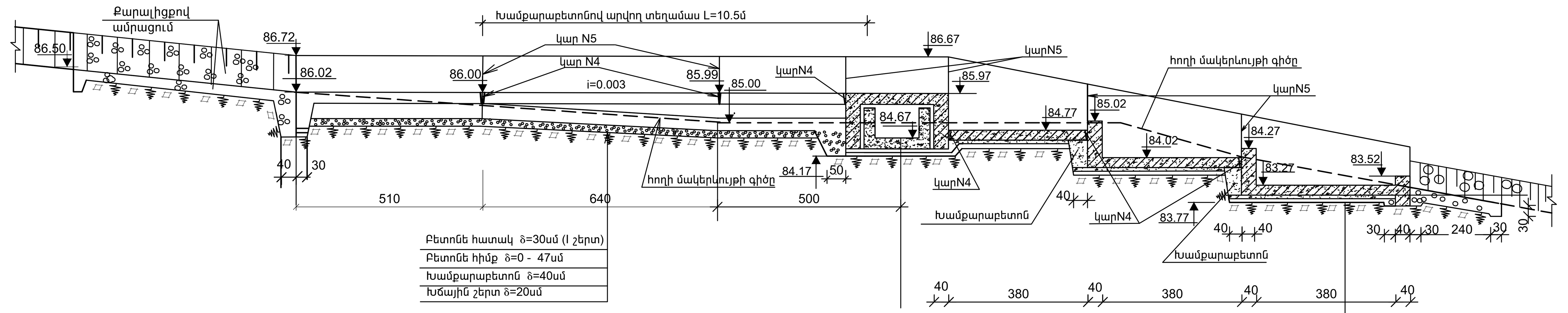

Կտրվածք 2-2
Մ1:100

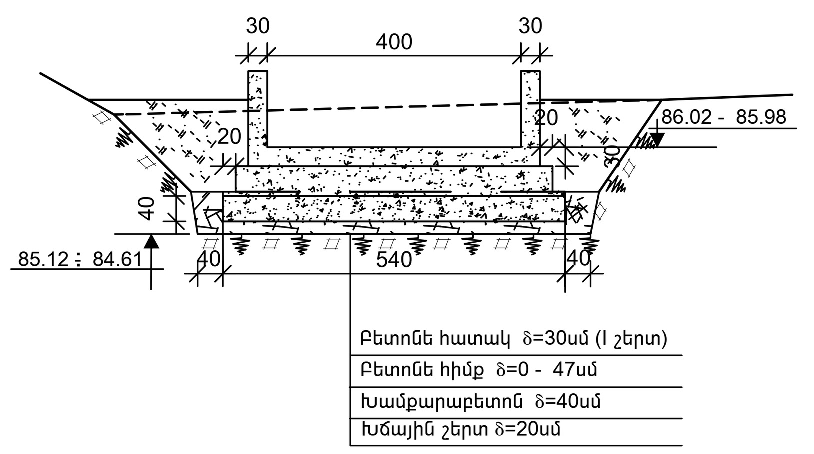

Կտրվածք 3-3
Մ1:100

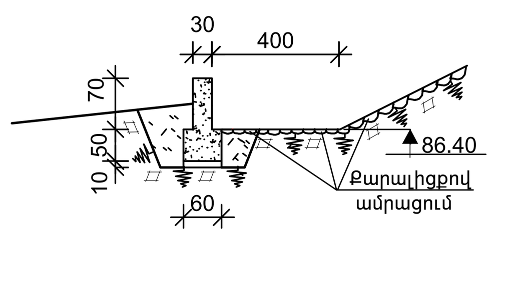

Հատակագիծ
Մ1:100

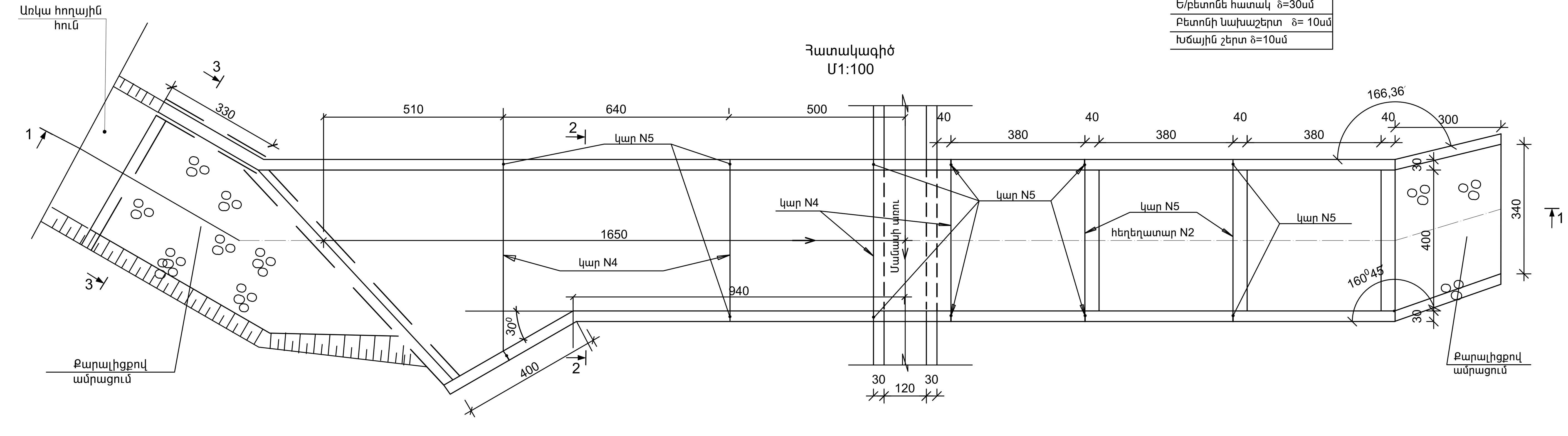

Հեղեղատար N2-ի ծավալները

NN ը/կ	ԱՇԽԱՏԱՆՔՆԵՐԻ ԱՆՎԱՆՈՒՄԸ	Չափման միավոր	Քանակը	Ծանոթությ.
1	Խրամուղու քանդում IV կարգի գրունտներում	$մ^3$	145	
2	Հակադարձ լիցք հանված գրունտներից	$մ^3$	62	
3	Ավելացված գրունտի հարթեցում տեղում	$մ^3$	83	
4	Խամքարաբետոն	$մ^3$	31	B7.5
5	Բետոնի նախապատրաստական շերտ δ=10սմ	$մ^3$	6.5	B7.5
6	Բետոնե հիմք (δմիջ=24սմ)	$մ^3$	19	B25,F300W6
7	Բետոնե հատակ (δ=30սմ)	$մ^3$	23	B25,F300W6
8	Բետոնե պատեր (δ=30սմ)	$մ^3$	9	B25,F300,W6
9	Ե/Բ հատակներ (δ=30սմ), ամրանի ծախսը 97.4 կգ/ $մ^3$	$մ^3$	18.5	B25,F300,W6
10	Ե/Բ պատեր (δ=30սմ), ամրանի ծախսը 61.85 կգ/ $մ^3$	$մ^3$	12	B25,F300,W6
11	Ե/Բ հենապատեր (δ=40սմ), ամրանի ծախսը 61.00 կգ/ $մ^3$	$մ^3$	12.5	B25,F300,W6
12	Մուտքամասում և ելքամասում քարալիցքով ամրացում	$մ^3$	2.8	
13	Կար N4 (հորիզոնական)	մ	28	
14	Կար N5 (ուղղաձիգ)	մ	18	
15	Խճային շերտի տեղադրում (δ=20 ëÙ` ջրանցքից դեպի աջ և 10սմ` ձախ)	$մ^3$	24.0	

Ծանոթություն

1. Կարերի գծագիրը նայել թերթ 29-ի հետ համատեղ:
2. Տվյալ գծագիրը նայել թերթ 2 և 19-երի հետ համատեղ:
3. Ամրանավորումները նայել թերթ 33-36- երի հետ համատեղ:

ՊԱՇՏՈՆ	ԱԶԳԱՆՈՒՆ	ՍՏՈՐԱԳՐ.	ԱՄՍԱԹ.	Ոռոգման համակարգերում ավելցուկային ջրերի անհարկի կորուստների կանխմանն ուղղված միջոցառումների ծրագիր		
				ՊԱՅՄԱՆԱԳԻՐ N ՋԿ - ԵՄԾՁԲ-22-1 Գեղարքունիքի մարզի Մանասի առու ջրանցքի գլխամասից վերև «Կոփոյ վար» տարածքում շուրջ 27.0 հազար խմ ծավալով ՕԿՋ- ի կառուցում		
Ծրագրի ղեկ.	Վ. Հովասափյան			Վաղաշենի մեծ առու. Հեղեղատար N2	ՓՈՒԼ	ԹԵՐԹ	ԹԵՐԹԵՐ
Գլխ. մասն.	Գ.Պետրոսյան				Մ.Փ.	18	
Նախագծեց	Գ. Խաչատրյան						
Ստուգեց	Ա.Մուշեղյան			Հատակագիծ , Երկայնական և լայնական կտրվածքներ			

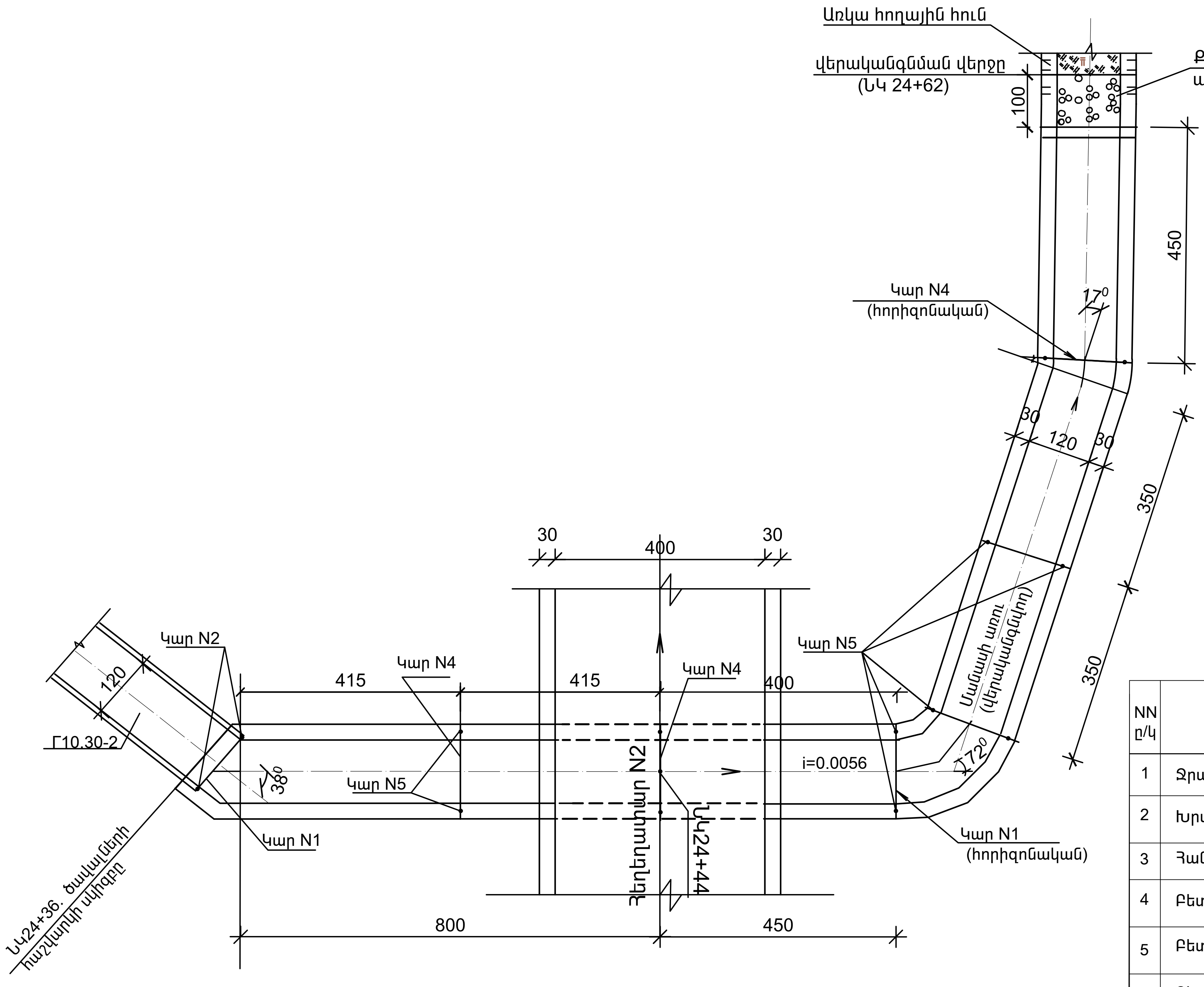

Վերականգնվող տեղամասի (ՆԿ 24+36 Դ 24+62) տիպային կտրվածք
Մ1:50

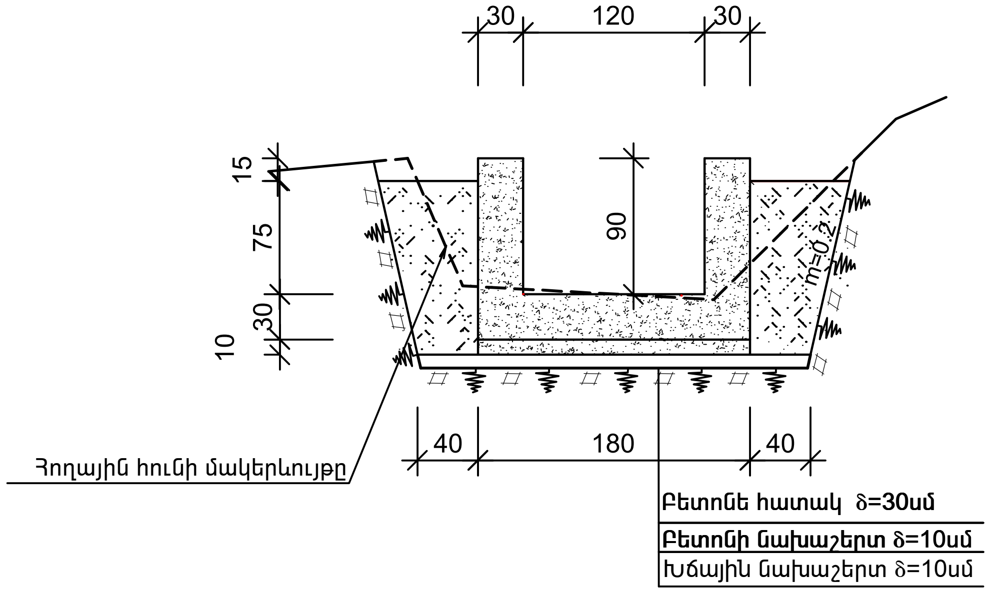

Աշխատանքների ծավալներ

NN ը/կ	ԱՇԽԱՏԱՆՔՆԵՐԻ ԱՆՎԱՆՈՒՄՆԵՐԸ	Չափման միավոր	Քանակը	Ծանոթություն
1	Ջրանցքի հունից բերվածքների մաքրում (δմիջ=10սմ)	մ³	3	
2	Խրամուղու փորում IV կարգի գրունտում (հունի լայնացում)	մ³	52	
3	Հանված գրունտից լիցք ջրանցքի շուրջը (ձեռքով)	մ³	55	
4	Բետոնի նախաշերտ (δ=10սմ)	մ³	5.0	B7.5
5	Բետոնե հատակ (δ=30սմ)	մ³	15	B25,F300 W6
6	Բետոնե պատեր	մ³	14.5	B25,F300 W6
7	Քարալիցքով ամրացում ջրանցքի ելքամասում	մ³	0.8	
8	Կար N1 / ԿարN4 (հորիզոնական)	մ	1.4/12	
9	Կար N2/ Կար N5 (ուղղաձիգ)	մ	2.0/14.5	
10	Խճային շերտի տեղադրում δ=10 ëÙ	մ³	7.0	

Ծանոթություն

1. Կարերի գծագիրը նայել թերթ 29-ի հետ համատեղ:
2. Տվյալ գծագիրը նայել թերթ 2 և 18 -երի հետ համատեղ.

ՊԱՇՏՈՆ	ԱԶԳԱՆՈՒՆ	ՍՏՈՐԱԳՐ.	ԱՄՍԱԹ.
Ծրագրի ղեկ.	Վ. Հովասափյան		
Գլխ. մասն.	Գ.Պետրոսյան		
Նախագծեց	Գ. Խաչատրյան		
Ստուգեց	Ա.Մուշեղյան		

Ոռոգման համակարգերում ավելցուկային ջրերի անհարկի կորուստների կանխմանն ուղղված միջոցառումների ծրագիր

ՊԱՅՄԱՆԱԳԻՐ N ՋԿ - ԵՄԾՁԲ-22-1

Գեղարքունիքի մարզի Մանասի առու ջրանցքի գլխամասից վերև «Կոփոյ վար» տարածքում շուրջ 27.0 հազար խմ ծավալով ՕԿՋ- ի կառուցում

Ջրանցքի վերականգնում
(ՆԿ 24+36 Դ ՆԿ24+62 տեղամաս)

ՓՈՒԼ	ԹԵՐԹ	ԹԵՐԹԵՐ
Մ.Փ.	19	

Հատակագիծ. կտրվածք

ԿՏՐՎԱԾՔ 1 - 1
Մ1:100

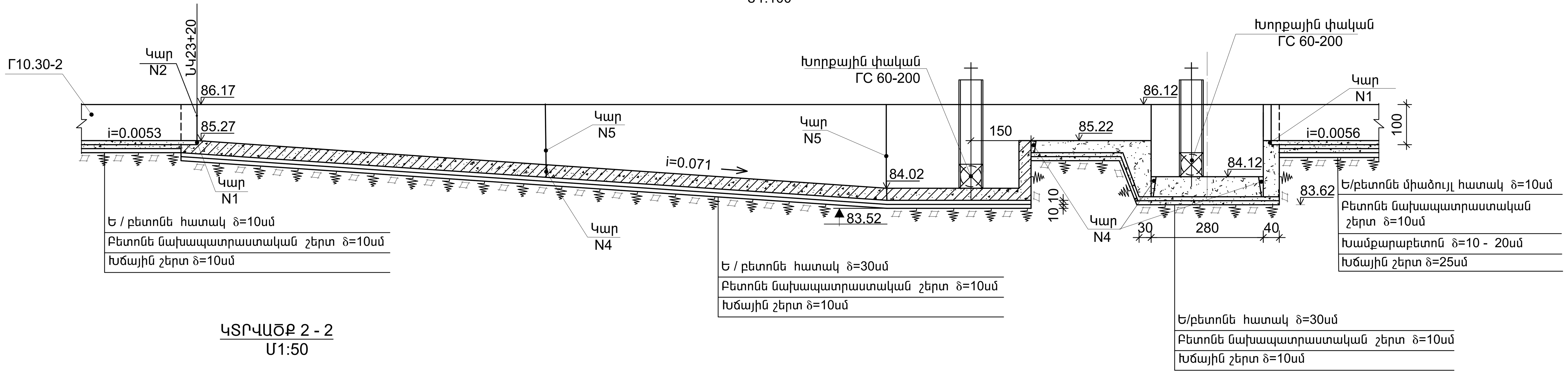

Աշխատանքների ծավալները

N/N ը/կ	Աշխատանքների անվանումները	Չափման միավոր	Քանակ	Ծանոթություն
1	Խրամուղու քանդում-հանում IV կարգի գրունտներում	$մ^3$	55	
2	Հետլիցք ջրանցքի շուրջը (հանված գրունտներից)	$մ^3$	55	
3	Խճային շերտ δ=10 ëÙ	$մ^3$	7.5	
4	Բետոնի նախապատրաստական շերտ δ=10 ëÙ	$մ^3$	5.5	B7.5
5	Ե/բետոնե հատակներ δ=30 ëÙ (ամրանի ծախսը 68,4 կգ/$մ^3$)	$մ^3$	22.1	B25,F300W6
6	Ե/բետոնե պատեր δ=30 ëÙ (ամրանի ծախսը 105,50 կգ/$մ^3$)	$մ^3$	27.2	B25,F300W6
7	Ե/բ կամրջակ (1.25x1.3x0.2 մ) , ամրանի ծախսը 156կգ/$մ^3$	$մ^3$	0.34	
8	Մետաղական խողովակից անցում (600÷500)	հատ/կգ	2/60	
9	Խորքային սահող փական ГС60-200 (էլեկտրաշարժաբեր 1կՎտ,380Վ լրակազմով)	հատ/կգ	2/349	
10	Մետաղական մակերևույթների երկշերտ ներկում	$մ^2$	3.5	
11	Կար N1 (հորիզոնական)	մ	14	
12	Կար N2 (ուղղաձիգ)	մ	17	
13	Կար N4 (հորիզոնական)	մ	10	
14	Կար N5 (ուղղաձիգ)	մ	17	

ԿՏՐՎԱԾՔ 2 - 2
Մ1:50

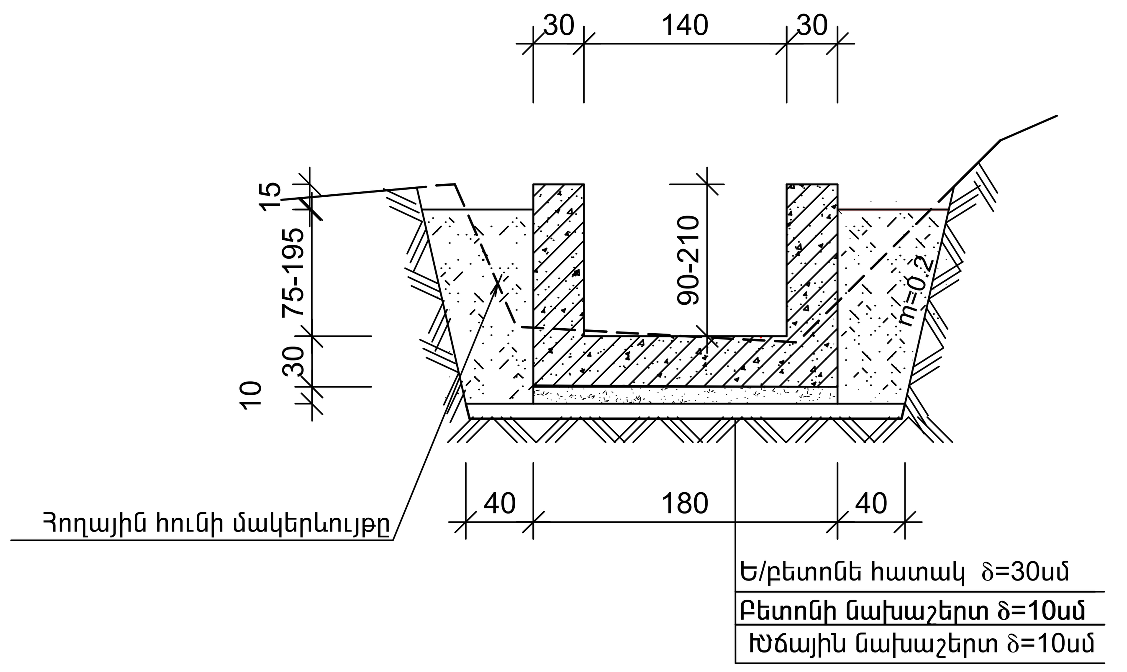

ՀԱՏԱԿԱԳԻԾ
Մ1:100

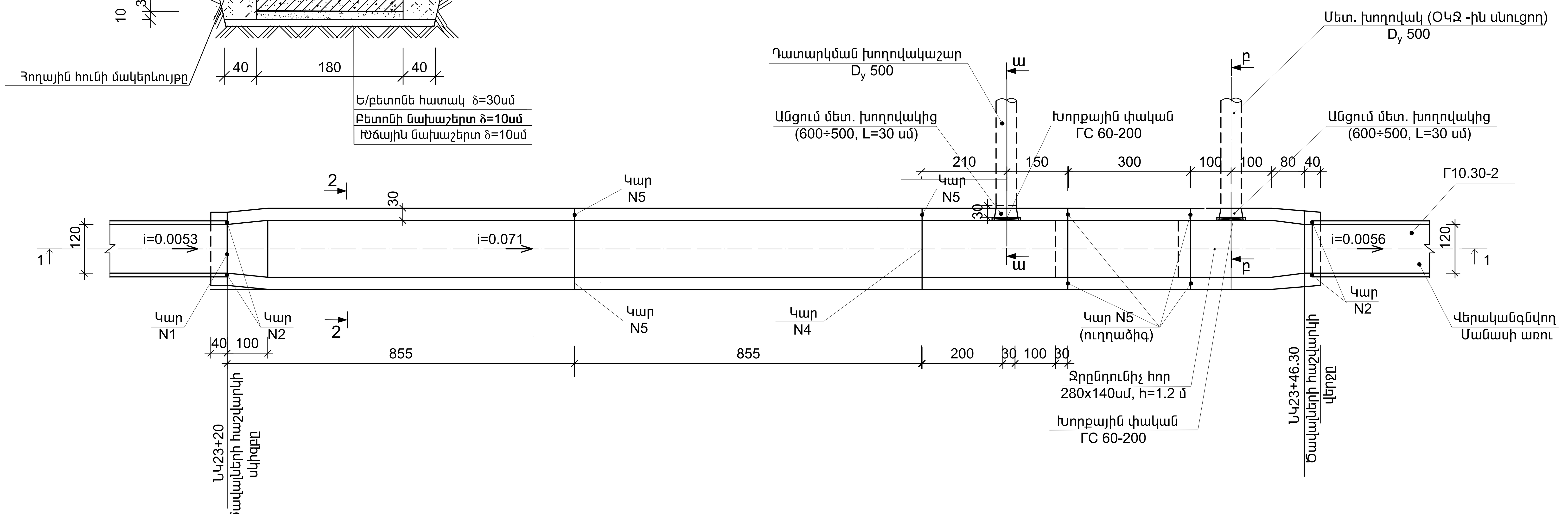

ԿՏՐՎԱԾՔ ա - ա
Մ1:100

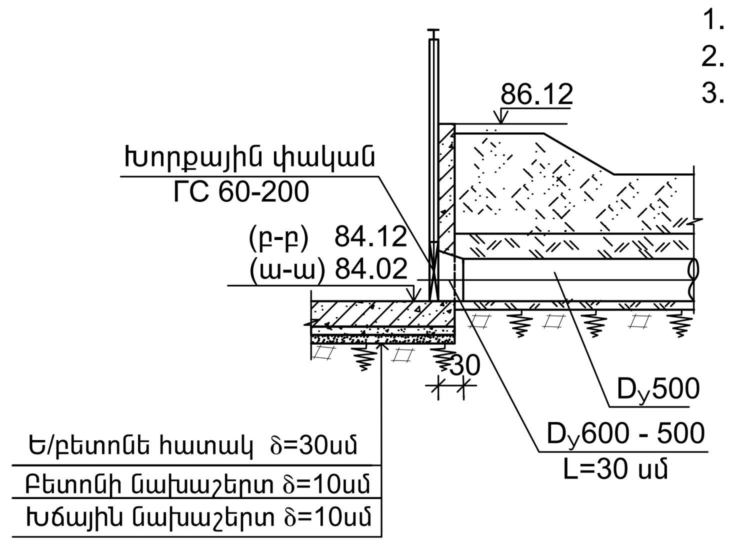

Ծանոթություն

1. Կարերի գծագիրը նայել թերթ 29-ի հետ համատեղ:
2. Տվյալ գծագիրը նայել թերթ 2, 21 և 22 - ի հետ համատեղ.
3. Ամրանավորումները նայել թերթ 39, 40 և 41-ի հետ համատեղ:

ՊԱՇՏՈՆ	ԱԶԳԱՆՈՒՆ	ՍՏՈՐԱԳՐ.	ԱՄՍԱԹ.	
				Ոռոգման համակարգերում ավելցուկային ջրերի անհարկի կորուստների կանխմանն ուղղված միջոցառումների ծրագիր
				ՊԱՅՄԱՆԱԳԻՐ N ՋԿ - ԵՄԾՁԲ-22-1
ՆԳճ	Վ. Հովասափյան			Գեղարքունիքի մարզի Մանասի առու ջրանցքի գլխամասից վերև «Կոփոյ վար» տարածքում շուրջ 27.0 հազար խմ ծավալով ՕԿՋ- ի կառուցում
ԳԼԽ.ՄԱՍՆ.	Ա. Մուշեղյան			
ԿԱՏԱՐՈՂ	Գ. Խաչատրյան			Պարզարան — ՓՈՒԼ: Մ.Փ.; ԹԵՐԹ: 20; ԹԵՐԹԵՐ:
ՍՏՈՒԳՈՂ	Ա. Մուշեղյան			
				Հատակագիծ. կտրվածքներ

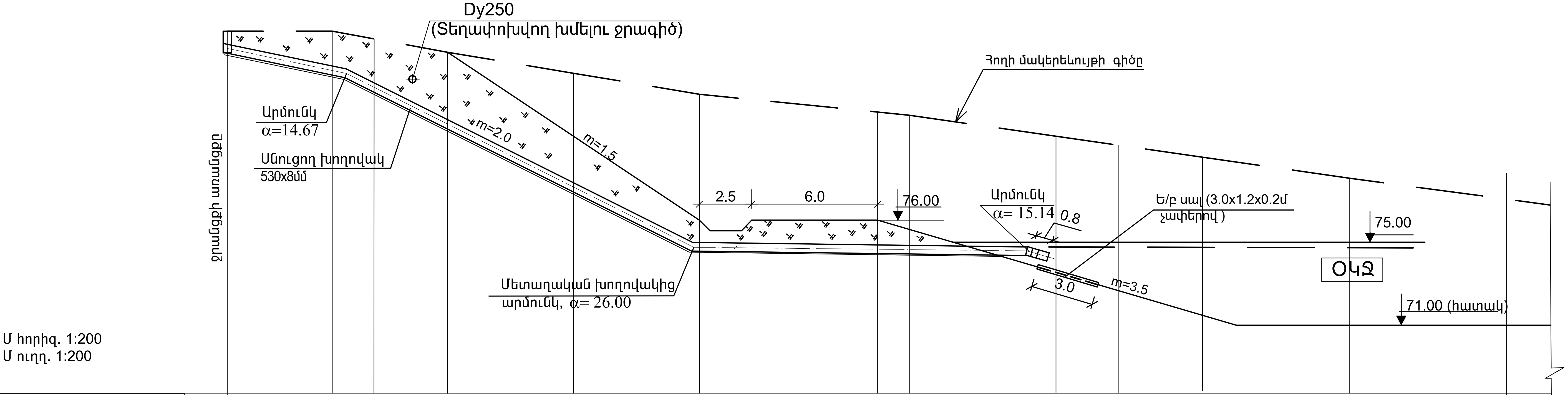

Երկրաբանություն	Շերտ 1 - Բուսահող մինչև 0.2մ խորությամբ. Շերտ 2 - Ճալաքարա-կոպճային բնահողեր 0.2մ-ից ներքև										
Յողի մակերևույթի նիշերը	85.00	85.00		84.00	83.00	82.00	81.00	80.00	79.00	78.00	77.00
Նիշերը: Խողովակի հատակի	83.95		82.50			74.40		74.31			
Նիշերը: Խրամուղու հատակի	83.85		82.40			74.30					
Թեքություն / Երկարություն (մ)	0.207 / 7.0		0.52 / 15.5			0.0056 / 16					
Յեռավորություն (մ)	5	5.5		6	8.5	7.5	7	7	7	7.5	

Խրամուղու տիպային կտրվածք
Մ1:50

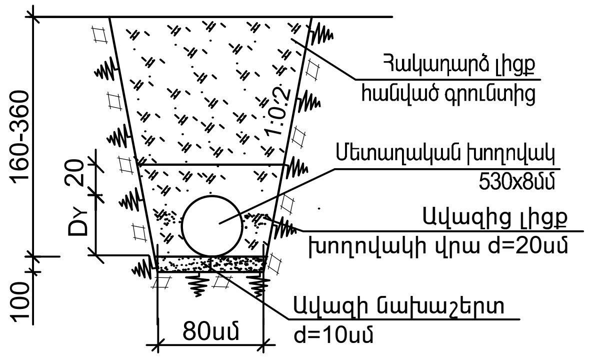

NN ը/կ	ԱՇԽԱՏԱՆՔՆԵՐԻ ԱՆՎԱՆՈՒՄԸ	Չափման միավոր	Քանակը	Ծանոթութ.
1	Բուսական շերտի կտրում ,պահեստավորում հետագայում վերականգնում նույն տեղում	մ³	5.5	
2	Խրամուղու հանույթ IV կարգի գրունտներում ձեռքով-15 մ³ / մեխանիզմով-15 մ³	մ³	30	
3	Նույնը V կարգի գրունտներում ձեռքով-25 մ³ / մեխանիզմով-21 մ³	մ³	46	
4	Ավազի նախապատրաստական շերտ δ=10սմ	մ³	3.7	
5	Ավազից լիցք խողովակ վրա h=20սմ	մ³	24	
6	Յակադարձ լիցք հանված գրունտերից	մ³	51	
7	Ավելացված գրունտի հարթեցում տեղում	մ³	25	
8	Ե/բ սալի տեղադրում (3.0x1.2x0.2Մ չափերով) խողովակի ելքամասում (ամրանի ծախսը 85կգ/մ3)	մ³	0.72	
9	Մետաղական խողովակի մատակարարում և տեղադրում (530x8մմ)	մ	40	
10	Մետաղական խողովակից արմունկ (α=20°),3 հատ (DY 500)	կգ	65	
11	Մետաղական մակերևույթների ուժեղացված հիդրոմեկուսացում	մ	42	

Ծանոթություն

Մուտքամասի կառուցվածքը նայել թերթ 2 և 20-ի հետ համատեղ:

Փաստոն	Աջգանուն	Ստորագր.	Ամսաթ.	
				Ոռոգման համակարգերում ավելցուկային ջրերի անհարկի կորուստների կանխմանն ուղղված միջոցառումների ծրագիր
				ՊԱՅՄԱՆԱԳԻՐ N ՁԿ - ԵՄԾՁԲ-22-1
				Գեղարքունիքի մարզի Մանասի առու ջրանցքի գլխամասից վերև «Կոփոյ վար» տարածքում շուրջ 27.0 հազար խմ ծավալով ՕԿՋ- ի կառուցում
Ծրագրի ղեկ.	Վ. Յովասափյան			ՕԿՋ-ին սնուցող խողովակ — Փուլ: Մ.Փ. — Թերթ: 21 — Թերթեր:
Գլխ. մասն.	Գ.Պետրոսյան			
Նախագծեց	Գ. Խաչատրյան			Երկայնական և լայնական կտրվածք
Ստուգեց	Ա.Մուշեղյան			

Պարզարանի դատարկման (մաքրման) խողովակաշարի երկայնական կտրվածք

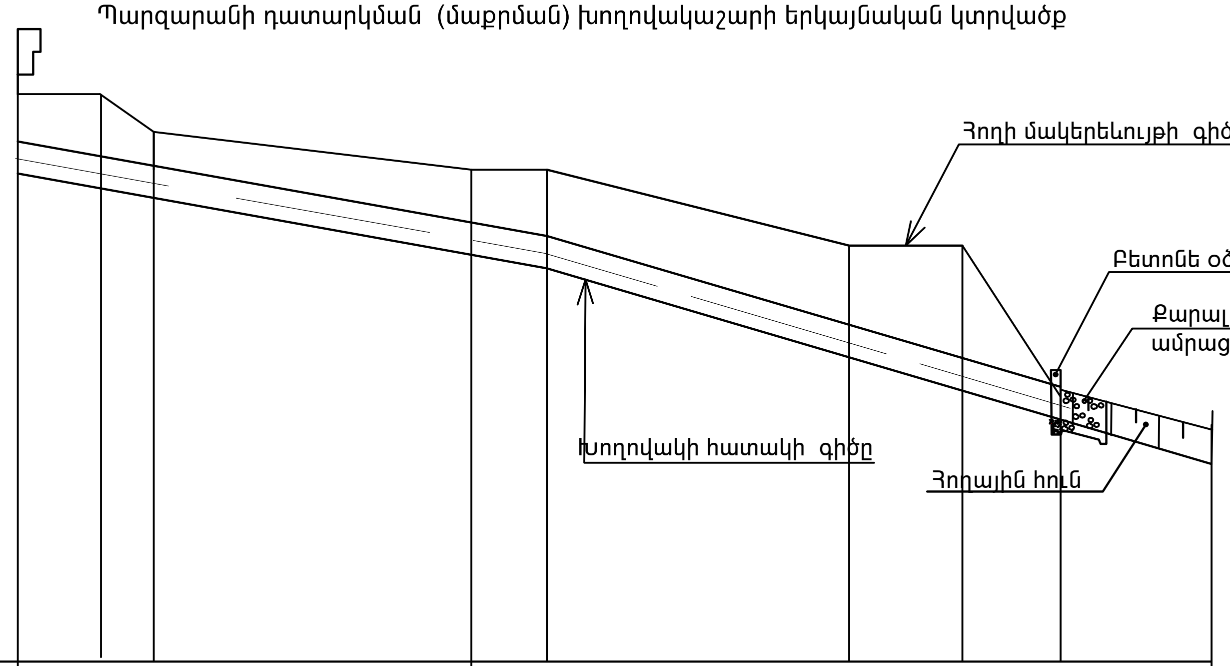

Մ հորիզ. 1: 500
Մ ուղղ. 1:100

Երկրաբանությունը	Շերտ 1 - Բուսահող մինչև 0.2մ խորությամբ. Շերտ 2 - Ճալաքարա-կոպճային բնահողեր 0.2մ-ից ներքև								
Նիշեր: Հողի մակերևույթի	85.00	85.00	84.50	84.00	84.00	83.00	83.00	81.00	
Նիշեր: Խողովակի հատակի	83.95	83.75	82.63	82.98	82.70	81.53	81.09	80.70	
Նիշեր: Խրամուղու հատակի	83.85	83.65	82.53	82.88	82.60	81.43	80.99	80.60	
Հիդրավլիկական էլեմենտներ	Պողպատե խողովակ 426x5մմ								
Թեքություն / երկարություն	0.0357 / 35				0.059 / 34				
Հեռավորություն	5.5	3.5	21.0	5.0	20.0	7.5	6.5		
Նշանահարման կետ	0+00				0+35			0+69	
Ուղեգծի հատակագիծ	Անկ.1 α=87°30'								

ԱՇԽԱՏԱՆՔԱՅԻՆ ԾԱՎԱԼ

NN ը/կ	ԱՇԽԱՏԱՆՔՆԵՐԻ ԱՆՎԱՆՈՒՄԸ	Չափման միավոր	Քանակը	Ծանոթությ.
1	Բուսական շերտի կտրում (δ=20սմ) պահեստավորում հետագայում նույն տեղում օգտագործելու նպատակով	$մ^3$	18	
2	Խրամուղու քանդում IV կարգի գրունտում	$մ^3$	105	
3	Ավազի նախաշերտ δ=10սմ	$մ^3$	5	
4	Ավազից լիցք խողովակի վրա (δ=20սմ)	$մ^3$	28	
5	Հակադարձ լիցք խողովակի վրա (δ=20սմ)	$մ^3$	66	
6	Ավելացված գրունտերի հարթեցում տեղում	$մ^3$	39	
7	Բետոնի նախապատրաստական շերտ δ=10սմ (օժիքի հիմքում)	$մ^3$	0.03	B7.5
8	Բետոնե օժիք (1.2x1.2x0.25մ)	$մ^3$	0.35	B25,F300W6
9	Մետաղական խողովակ 426x5մմ	մ	70	
10	Մետաղական խողովակից արմունկ 87^0	հատ	1	
11	Խողովակների մակերևույթների հիդրոմեկուսացում	$մ^2$	94	
12	Քարալիցքով ամրացում խողովակի ելքամասում	$մ^3$	1.2	

Խրամուղու տիպային կտրվածք
Մ1:50

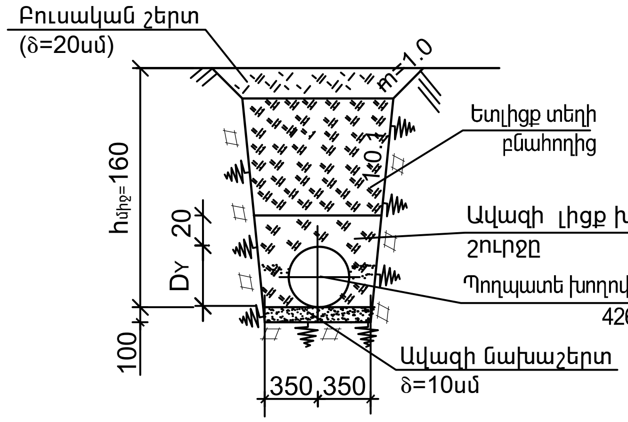

ՊԱՅՄԱՆԱԿԱՆ ՆՇԱՆՆԵՐ

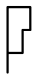
- Կառուցվածք

Ծանոթություն

Մուտքամասի կառուցվածքը նայել թերթ 20-ի հետ համատեղ:

Կտրվածք 1-1
Մ1:50

Խողովակի ելքամաս

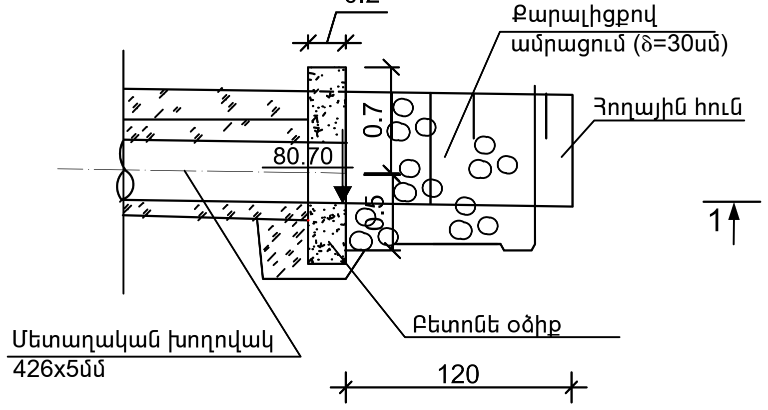

Հատակագիծ
Մ1:50

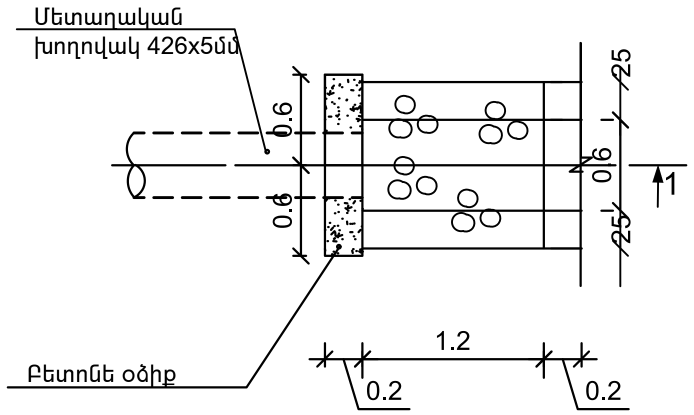

ՓԱՇՏՈՆ	ԱԶԳԱՆՈՒՆ	ՍՏՈՐԱԳՐ.	ԱՄՍԱԹ.	
				Ոռոգման համակարգերում ավելցուկային ջրերի անհարկի կորուստների կանխմանն ուղղված միջոցառումների ծրագիր
				ՊԱՅՄԱՆԱԳԻՐ N ՁԿ - ԵՄԾՁԲ-22-1
				Գեղարքունիքի մարզի Մանասի առու ջրանցքի գլխամասից վերև «Կոփոյ վար» տարածքում շուրջ 27.0 հազար խմ ծավալով ՕԿՋ- ի կառուցում
Ծրագրի ղեկ.	Վ. Հովսափյան			Պարզարանի դատարկման (մաքրման) խողովակաշար — ՓՈՒԼ: Մ.Փ. — ԹԵՐԹ: 22 — ԹԵՐԹԵՐ:
Գլխ. մասն.	Գ.Պետրոսյան			
Նախագծեց	Գ. Խաչատրյան			Երկայնական կտրվածք . Հատակագիծ. Ïïñï³ÍùÝեր
Ստուգեց	Ա.Մուշեղյան			

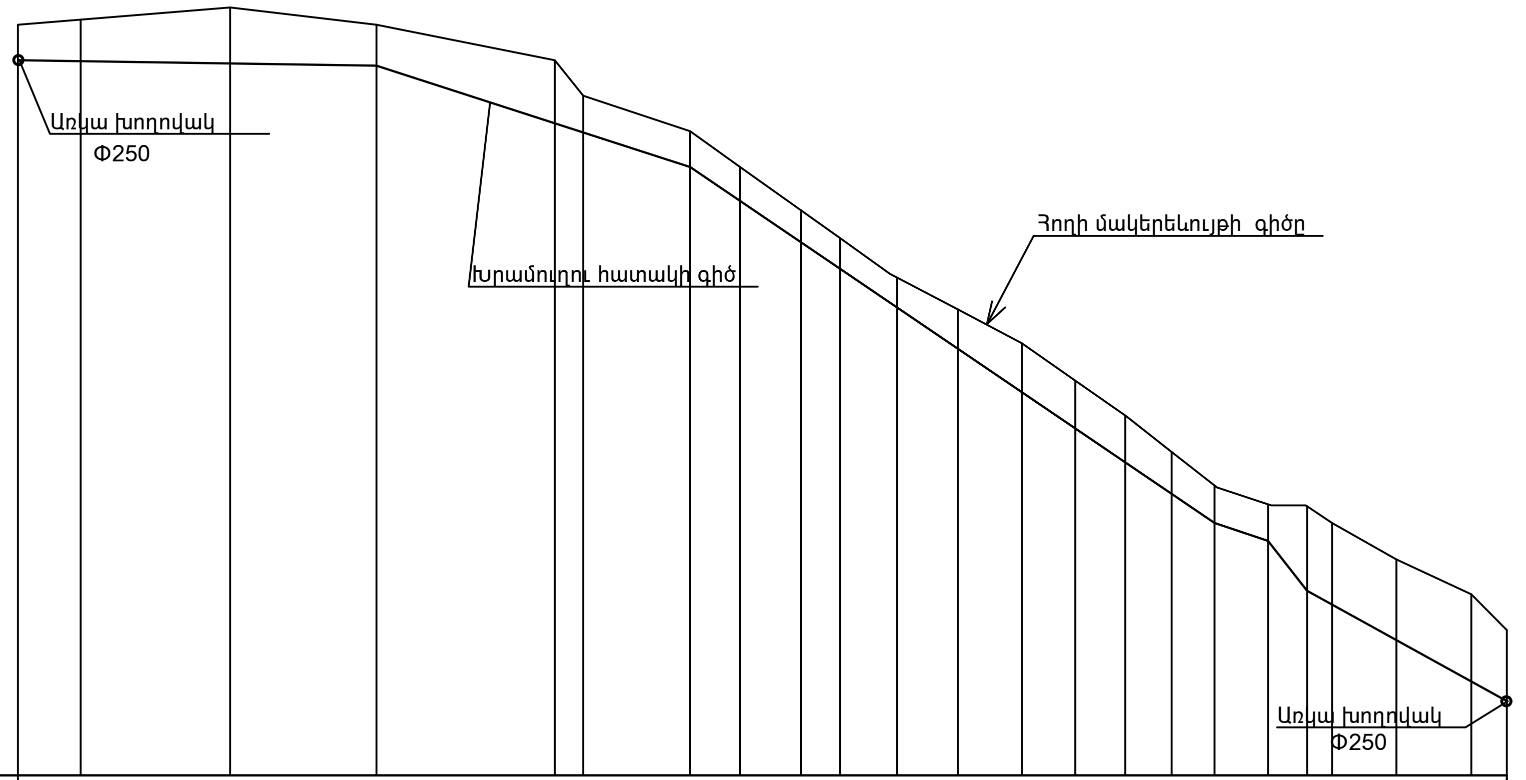

Մ հորիզ. 1:1000
ուղղ. 1:200

Երկրաբանությունը	Շերտ 1 - Բուսահող մինչև 0.2մ խորությամբ. Շերտ 2 - Ճալաքարա-կոպճային բնահողեր 0.2մ-ից ներքև
ՆԻՇԵՐ Հողի մակերևույթի	2683.0, 83.50, 83.0, 82.00, 81.00, 80.00, 79.00, 78.00, 77.00, 76.00, 75.00, 74.00, 73.00, 72.00, 71.00, 70.00, 69.50, 69.50, 68.00, 67.00, 66.00, 65.00
ՆԻՇԵՐ Խողովակի հատակի	82.10, 82.05, 82.00, 80.36, 80.10, 79.10, 75.99, 75.15, 72.77, 70.80, 69.10, 68.50, 67.10, 65.97, 64.00
ՆԻՇԵՐ Խրամուղու հատակի	82.0, 81.95, 81.90, 80.26, 80.00, 79.00, 76.89, 77.05, 72.67, 70.70, 69.00, 68.40, 67.00, 65.87, 63.90
Երկարություն / Թեքություն	41.5 / 0.0024; 44 / 0.056; 73.5 / 0.136; 7.5 / 0.18; 9 / 0.155; 24.5 / 0.127
Հեռավորություն	21, 20.5, 25, 4, 15, 7, 8.5, 5.5, 8, 8.5, 9, 7.5, 7, 6.5, 6, 7.5, 5.5, 3.5, 9, 10.5, 5.0
Հիդրավլիկական էլեմենտներ	Պոլիէթիլենե խողովակ Φ250 (SDR21/PN-8)(δ=11.8մմ)
Նշանահարման կետեր	0, 1, 2
Ջրատարի հատակագիծ	Առկա խողովակ α=42°; α=58°; Շրջանցող խողովակ; α=24° Առկա խողովակ

Խրամուղու տիպային կտրվածք
Մ1:50

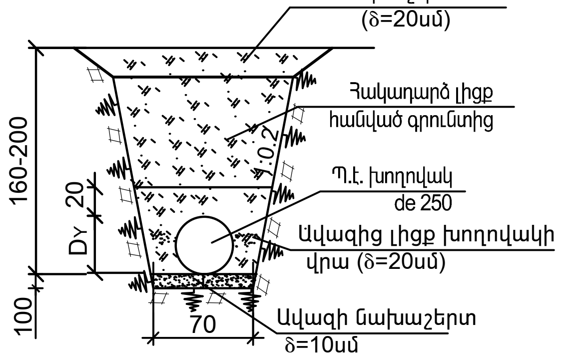

ԱՇԽԱՏԱՆՔԱՅԻՆ ԾԱՎԱԼ

NN ը/կ	ԱՇԽԱՏԱՆՔՆԵՐԻ ԱՆՎԱՆՈՒՄԸ	Չափման միավոր	Քանակը	Ծանոթություն
1	Բուսական շերտի կտրում (δ=20սմ) պահեստավորում հետագայում նույն տեղում օգտագործելու նպատակով	$մ^3$	38	
2	Խրամուղու քանդում IV կարգի գրունտում	$մ^3$	60	
3	Խրամուղու քանդում V կարգի գրունտում	$մ^3$	85	
4	Ավազի նախաշերտ δ=10սմ	$մ^3$	14	
5	Ավազից լիցք խողովակի վրա (δ=20սմ)	$մ^3$	58	
6	Հակադարձ լիցք հանված գրոնտերից	$մ^3$	60	
7	Ավելացված գրունտերի հարթեցում տեղում	$մ^3$	85	
8	Պ.է. խողովակների կտրում Φ250	տեղ	4	
9	Պ.է. խողովակների Φ250(SDR21/PN-8)(δ=11.8մմ) մատակարարում և տեղադրում	մ	200	
10	Պ.է. Φ250 խողովակների արմունկ α=24°-1 հատ: α=42°-1 հատ: α=58°-1 հատ:	մ	3	

Ծանոթություն

1. Խմելու ջրի խողովակին փոխարինող նոր խողովակի տեղադրման դիրքը և երկարությունը կիստակեցվի շինարարության ընթացքում:
2. Տվյալ գծագիրը նայել թերթ 2 - ի հետ համատեղ.

ՊԱՇՏՈՆ	ԱԶԳԱՆՈՒՆ	ՍՏՈՐԱԳՐ.	ԱՄՍԱԹ.	Ոռոգման համակարգերում ավելցուկային ջրերի անհարկի կորուստների կանխմանն ուղղված միջոցառումների ծրագիր		
				ՊԱՅՄԱՆԱԳԻՐ N ՋԿ - ԵՄԾՋԲ-22-1		
				Գեղարքունիքի մարզի Մանասի առու ջրանցքի գլխամասից վերև «Կոփոյ վար» տարածքում շուրջ 27.0 հազար խմ ծավալով ՕԿՋ- ի կառուցում		
Ծրագրի ղեկ.	Վ. Հովասափյան			Խմելու ջրին փոխարինող խողովակաշար	ՓՈՒԼ	ԹԵՐԹ	ԹԵՐԹԵՐ
Գլխ. մասն.	Գ.Պետրոսյան				Մ.Φ.	23	
Նախագծեց	Գ. Խաչատրյան						
Ստուգեց	Ա.Մուշեղյան			Երկայնական կտրվածք. խրամուղու տիպային կտրվածք			

Ավտոմոբիլային անցման կամուրջ

Կտրվածք 1-1 Մ1:50

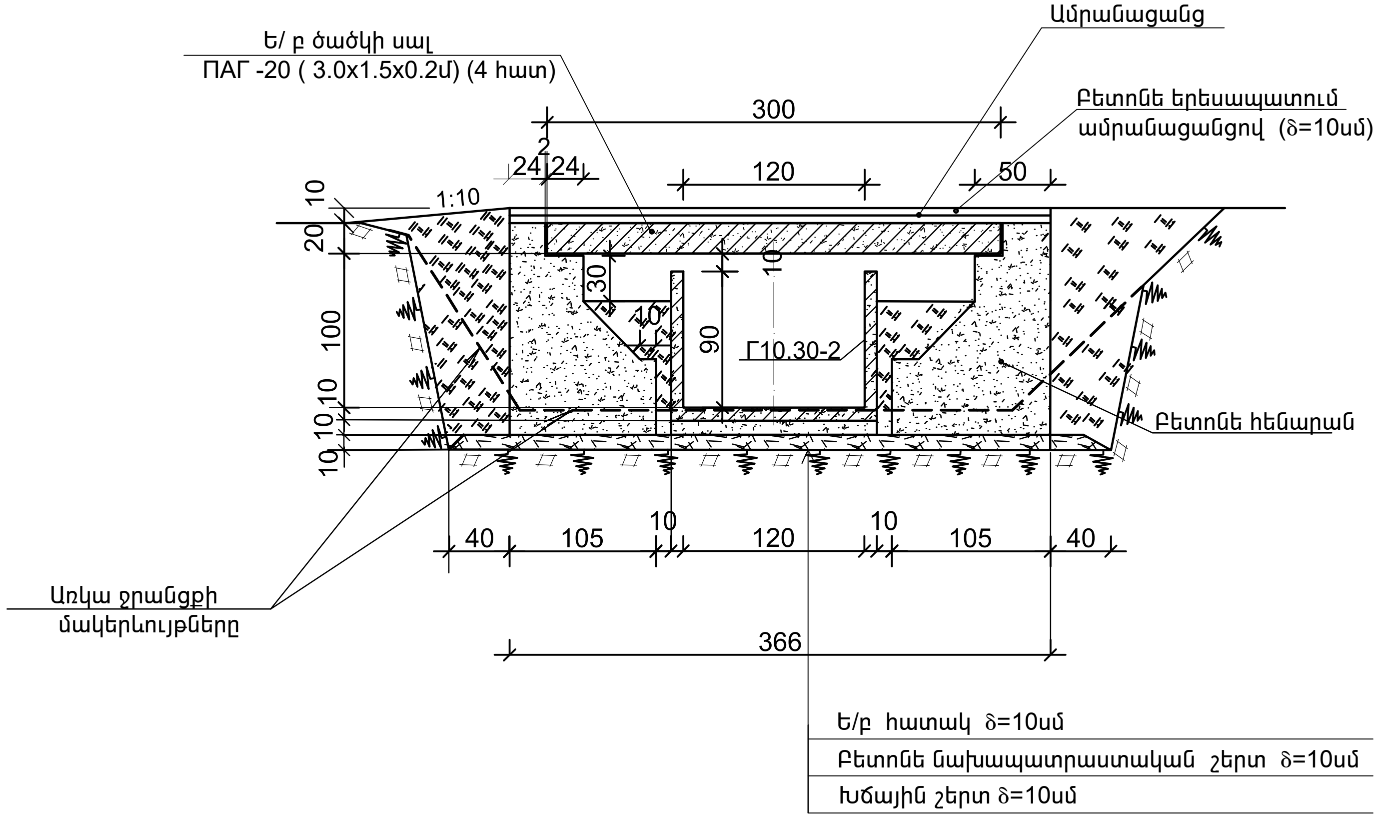

Հատակագիծ
Մ1:50

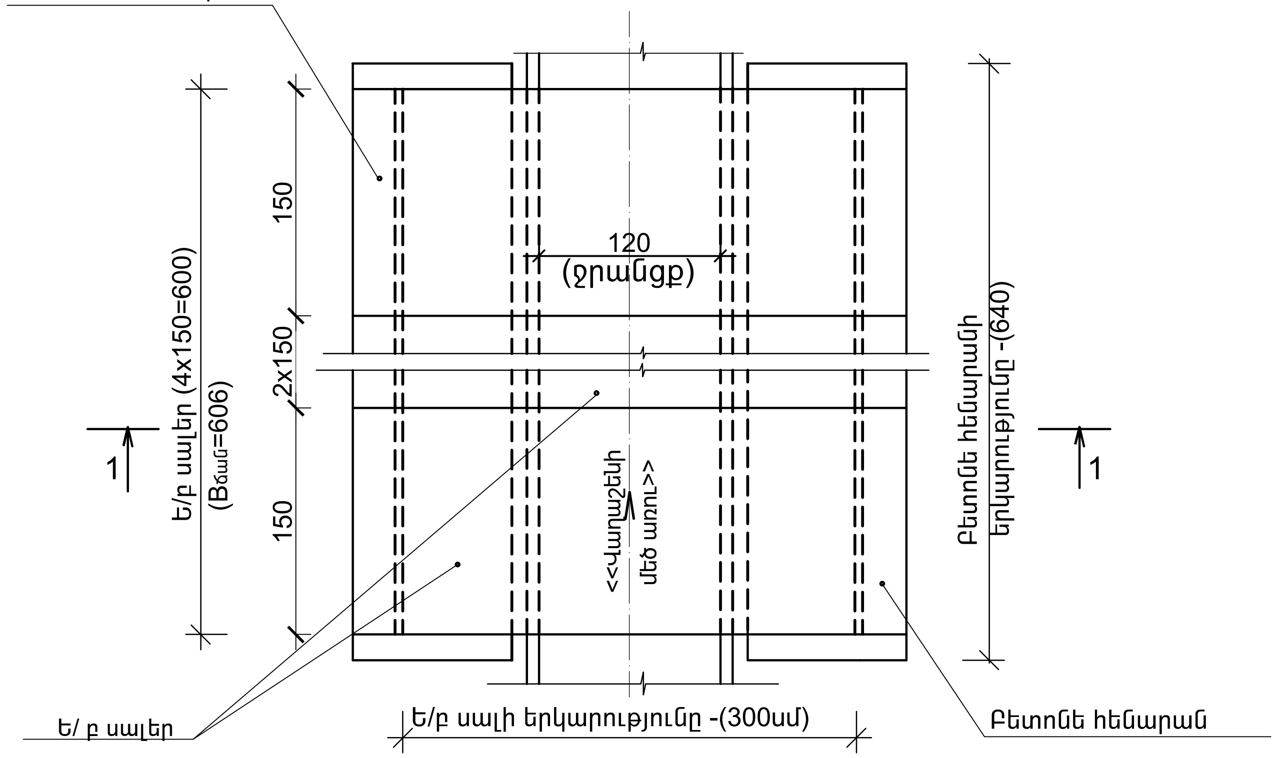

Ավտոմոբիլային անցման կամուրջ (Մանասի առվի ՕԿՋ-ի) 1 հատ

Աշխատանքային ծավալներ

NN ը/կ	ԱՇԽԱՏԱՆՔՆԵՐԻ ԱՆՎԱՆՈՒՄԸ	Չափման միավոր	Քանակը	Ծանոթութ.
1	Խրամուղու փորում (ջրանցքի հունում) IV կարգի գրունտերում	մ^3	7	
2	Հակադարձ լիցք	մ^3	7	
3	Խճային շերտ (δ=10սմ)	մ^3	2.9	
4	Բետոնի նախապատրաստական շերտ (δ=10սմ)	մ^3	2.5	B7.5
5	Բետոնե հենապատեր	մ^3	12	B25,F300W6
6	Ե/ բ ծածկի սալ ПАГ -20 (3.0x1.5x0.2) ամրանի ծախսը 146.3 կգ/ մ^3; 4 հատ	մ^3	3.6	
7	Բետոնե երեսարկ (δ=10սմ) ամրանացանցով	մ^3	2.1	
8	Ամրանացանց 5Bp100x100	մ^2/կգ	21/75	
9	Ամրան Ф10 A500C	մ/կգ	24/15	
10	Ամրան Ф8 A240C	մ/կգ	21/8,5	

Ծանոթություն

1.Ավտոմոբիլային անցման կամուրջ տեղադրվում է 1 կետում,որի տեղը կիստակեցվի շինարարության ընթացքում:

2. Տվյալ գծագիրը նայել թերթ 2 - ի հետ համատեղ.

ՊԱՇՏՈՆ	ԱԶԳԱՆՈՒՆ	ՍՏՈՐԱԳՐ.	ԱՄՍԱԹ.	
				Ոռոգման համակարգերում ավելցուկային ջրերի անհարկի կորուստների կանխմանն ուղղված միջոցառումների ծրագիր
				ՊԱՅՄԱՆԱԳԻՐ N ՋԿ - ԵՄԾՋԲ-22-1
				Գեղարքունիքի մարզի Մանասի առու ջրանցքի գլխամասից վերև «Կոփոյ վար» տարածքում շուրջ 27.0 հազար խմ ծավալով ՕԿՋ- ի կառուցում
Ծրագրի ղեկ.	Վ. Հովասափյան			Վաղաշենի մեծ առվի վերականգնում. Ավտոմոբիլային անցման կամուրջ
Գլխ. մասն.	Գ.Պետրոսյան			ՓՈՒԼ: Մ.Փ. / ԹԵՐԹ: 24 / ԹԵՐԹԵՐ:
Նախագծեց	Գ. Խաչատրյան			
Ստուգեց	Ա.Մուշեղյան			Հատակագիծ, կտրվածք

ՀՋՆԾՆ

ՋՐԱՄԱՏԱԿԱՐԱՐՄԱՆ ՓԱԿԱՆԱՅԻՆ ՀՈՐ

ՀԱՏԱԿԱԳԻԾ Մ 1:50

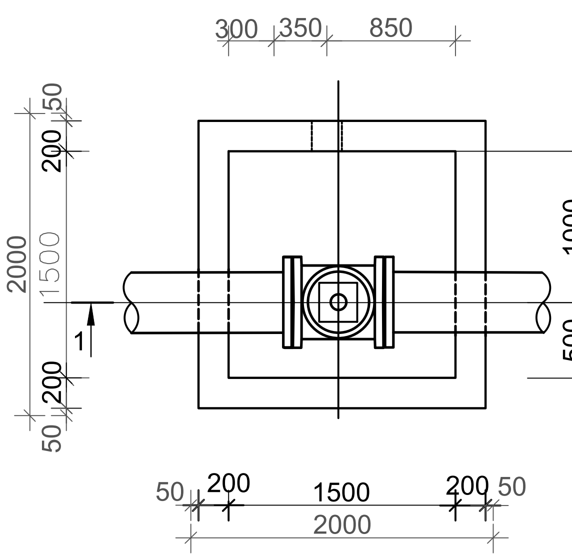

1 - 1

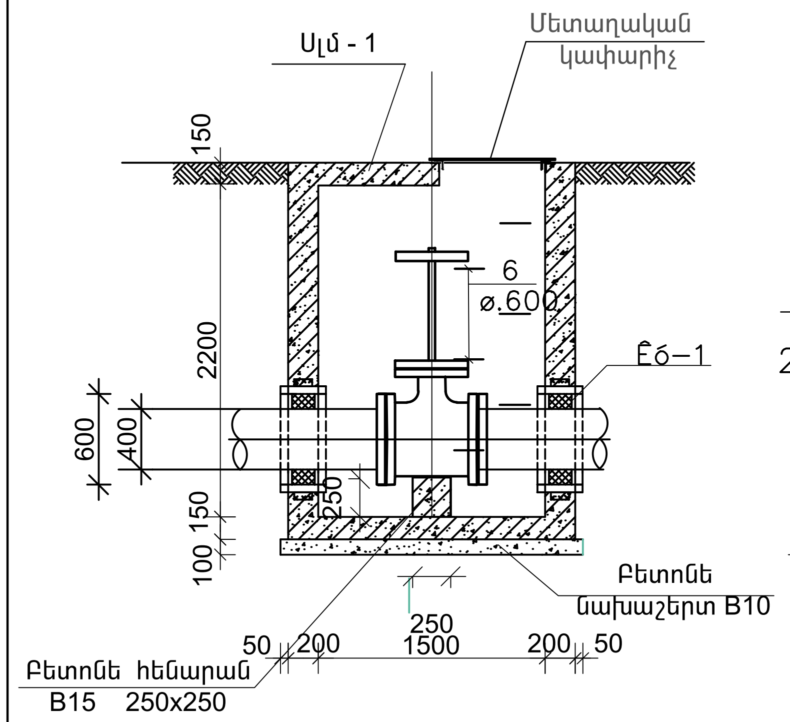

ՊԱՏԵՐԻ ԱՄՐԱՆԱՎՈՐՈՒՄ Մ1:20(ՀԱՏԱԿԱԳԻԾ)

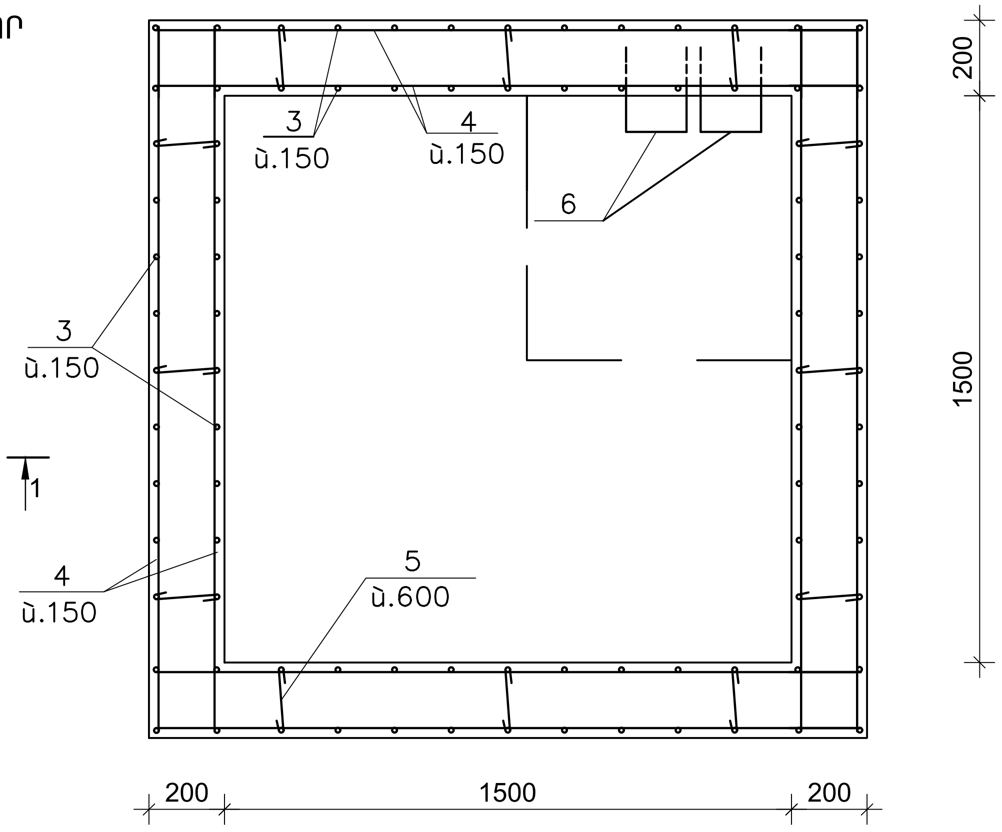

ԾԱԾԿԻ ՍԱԼԻ ԱՄՐԱՆԱՎՈՐՈՒՄ (Սլմ - 1), Մ 1:20

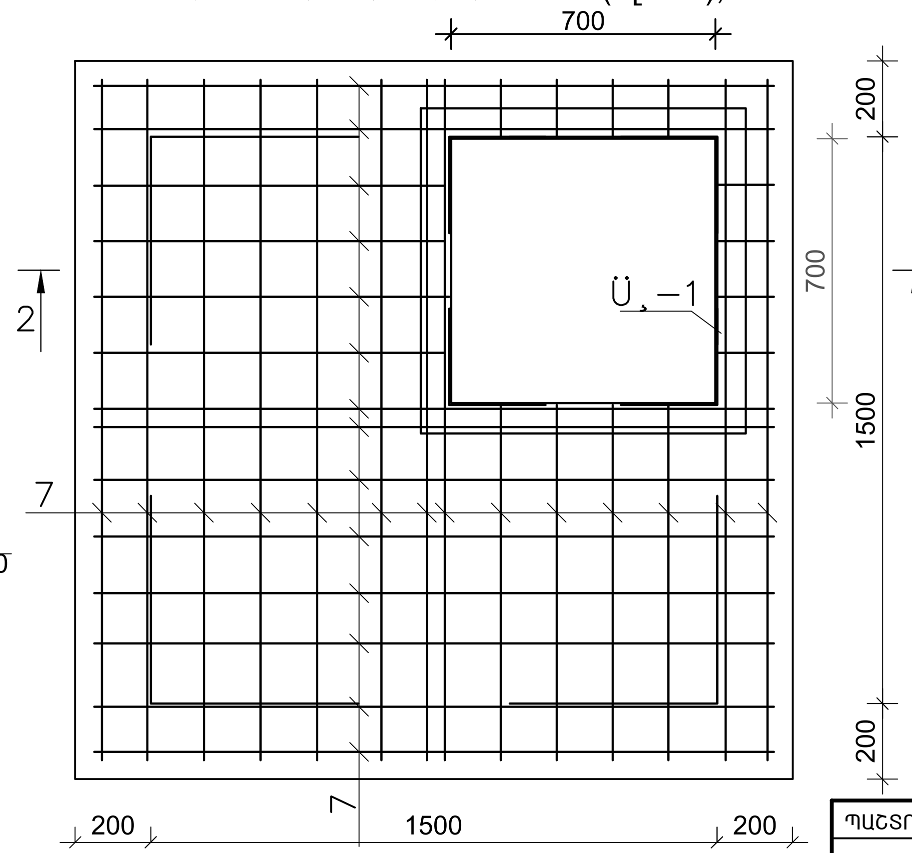

ՊԱՏԵՐԻ ԱՄՐԱՆԱՎՈՐՈՒՄ Մ1:20

ԿՏՐՎԱԾՔ 2- 2

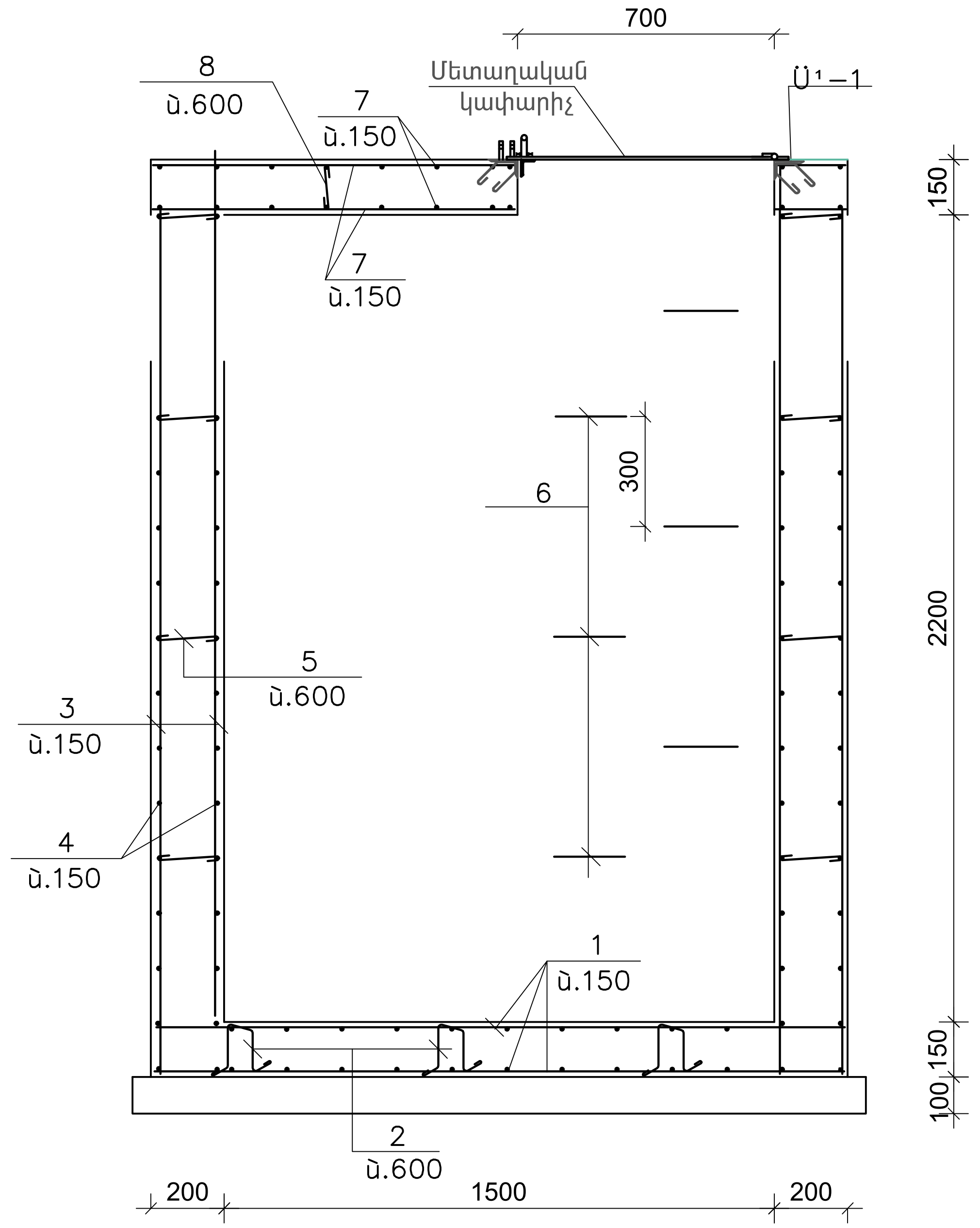

Ձողերի ամփոփագիր

ԴԻՐՔ	ԷՍՔԻԶ
5 / 8	160, 50, 50 / 110, 50, 50
6	300, 200
2	150, 150, 110, 110

ՊԱՇՏՈՆ	ԱԶԳԱՆՈՒՆ	ՍՏՈՐԱԳՐ.	ԱՄՍԱԹ.	Ոռոգման համակարգերում ավելցուկային ջրերի անհարկի կորուստների կանխմանն ուղղված միջոցառումների ծրագիր			
				ՊԱՅՄԱՆԱԳԻՐ N ՋԿ - ԵՄԾՁԲ-22-1			
				Գեղարքունիքի մարզի Մանասի առու ջրանցքի գլխամասից վերև «Կոփոյ վար» տարածքում շուրջ 27.0 հազար խմ ծավալով ՕԿՋ- ի կառուցում			
Ծրագրի ղեկ.	Վ. Հովասափյան			Ջրթող խողովակ	ՓՈՒԼ	ԹԵՐԹ	ԹԵՐԹԵՐ
Գլխ. մասն.	Գ.Պետրոսյան				Մ.Փ.	25	
Նախագծեց	Գ. Խաչատրյան						
Ստուգեց	Ա.Մուշեղյան			Միաձույլ ե/բետոնե հոր 1.5x1.5 մ, H=2.2 մ Հատակագիծ, կտրվածք, ծածկի սալի ամրանավորում			

<u>ՄԻԱՁՈՒՅԼ ԵՐԿԱԹԲԵՏՈՆԵ ՏԱՐՐԵՐԻ ՄԱՍՆԱԳԻՐ</u>

ԴԻՐՔ	ՆՇԱՆԱԿՈՒՄ	ԱՆՎԱՆՈՒՄ	ՔԱՆ. ՀԱՏ	ԶԱՆԳՎ. 1 ՏԱՐՐԻ ՀԱՄԱՐ կգ	ԱՄԲՈՂՋ ԶԱՆԳՎԱԾԸ կգ	ԾԱՎԱԼ մ^3
		ՋՐԹՈՂ ԽՈՂՈՎԱԿԻ ՓԱԿԱՆԱՅԻՆ ՀՈՐ				
		ՄԻԱՁՈՒՅԼ Ե.Բ. ՀԱՏԱԿ(1900x1900)				
1		Φ 8 A500C ΣL=99.0գծմ	-	0.395	39.11	
2		Φ 6 A240C L=670	9	0.15	1.35	
		ԲԵՏՈՆ B25 W6 F150 դ				0.54մ^3
		ԲԵՏՈՆԵ ՆԱԽԱՇԵՐՏ B10				0.40մ^3
		ՄԻԱՁՈՒՅԼ Ե.Բ. ՊԱՏԵՐ				
3		Φ12A500C ΣL= 230.0գծմ	-	0.89	204.5	
4		Φ8A240C ΣL= 230.0 գծմ	-	0.395	91.0	
5		Φ8A240C L=260	48	0.103	4.94	
6		Φ18A240C L=800	6	1.60	9.60	
		Բետոն B25 W6 F150 դասի				2.64մ^3
		ՄԻԱՁՈՒՅԼ Ե.Բ. ԾԱԾԿԻ ՍԱԼ(1900x1900)				
		Սլմ - 1				
7		Φ12A500C ΣL=100.0գծմ	-	0.89	89.0	
8		Φ8A240C L=210	8	0.083	0.66	
		Նդ - 1	1	20.17	20.17	
		ԲԵՏՈՆ B25W6F150դ				0.47մ^3
		Մետաղական կափարիչ	1	**31.13**		
		ՀԵՆԱՐԱՆ	4			
		ԲԵՏՈՆ B25 W6 F150 դ			0.015մ^3	
		Խցուկ Խց-1	2	24.44	48.88	

ԴԻՐՔ	ՆՇԱՆԱԿՈՒՄ	ԱՆՎԱՆՈՒՄ	ՔԱՆ. ՀԱՏ	ԶԱՆԳՎ. 1 ՏԱՐՐԻ ՀԱՄԱՐ կգ	ԱՄԲՈՂՋ ԶԱՆԳՎԱԾԸ կգ	ԾԱՎԱԼ մ^3
		Նդ - 1				
9	ԳՈՍՏ 8510 - 86*	L 80x50x5 ΣL = 3.44գծ.մ	—	4.99	17.17	
10	ԳՈՍՏ 5781 - 82	Φ10 A240C L=400	12	0.25	3.0	
		Ընդամենը			20.17կգ	
		Խցուկ Խց-1				
11		Խող.Φ630x5 L=300	1	23.11	23.11	
12		-δ=6 60x100	4	0.28	1.13	
					24.44	
		Ցեմենտավազային շաղախ 100 դասանիշի				0.0136մ^3
		Բիտումի մածուկով ներծծված խծուծ			3.45կգ	

Նդ - 1 Մ1:20

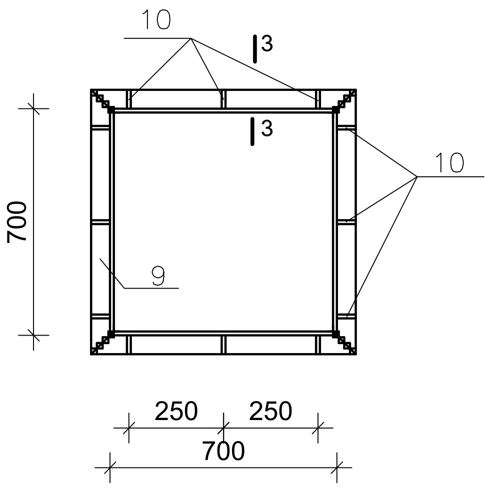

3 - 3 Մ1:10

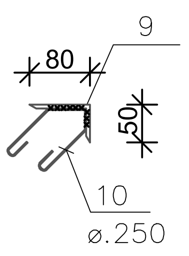

Խց-1

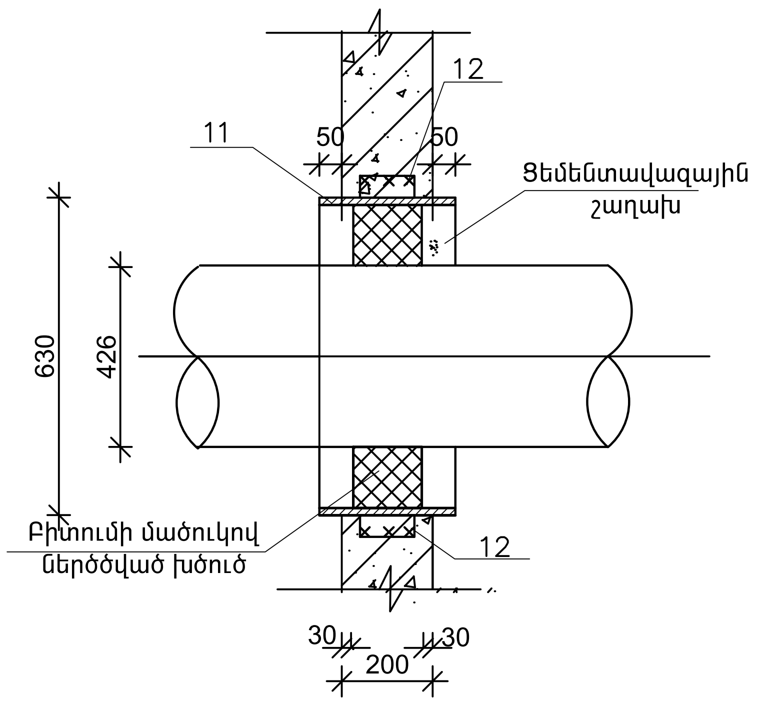

Ծանոթություն

1. Տվյալ գծագիրը նայել թերթ 2, 12, 25 և 27 - ի հետ համատեղ.

ՊԱՇՏՈՆ	ԱԶԳԱՆՈՒՆ	ՍՏՈՐԱԳՐ.	ԱՄՍԱԹ.			
				Ոռոգման համակարգերում ավելցուկային ջրերի անհարկի կորուստների կանխմանն ուղղված միջոցառումների ծրագիր		
				ՊԱՅՄԱՆԱԳԻՐ N ՋԿ - ԵՄԾՋԲ-22-1 Գեղարքունիքի մարզի Մանասի առու ջրանցքի գլխամասից վերև «Կոփոյ վար» տարածքում շուրջ 27.0 հազար խմ ծավալով ՕԿՋ- ի կառուցում		
Ծրագրի ղեկ.	Վ. Հովսափյան			Ջրթող խողովակ	ՓՈՒԼ	ԹԵՐԹ	ԹԵՐԹԵՐ
Գլխ. մասն.	Գ.Պետրոսյան				Մ.Փ.	26	
Նախագծեց	Գ. Խաչատրյան						
Ստուգեց	Ա.Մուշեղյան			Ներդիր դետալ ՆԴ -1; Խցուկ ԽՑ-1 Միաձույլ ե/բ տարրերի մասնագիր			

ՄՏՈՑԻ ԿԱՓԱՐԻՉ

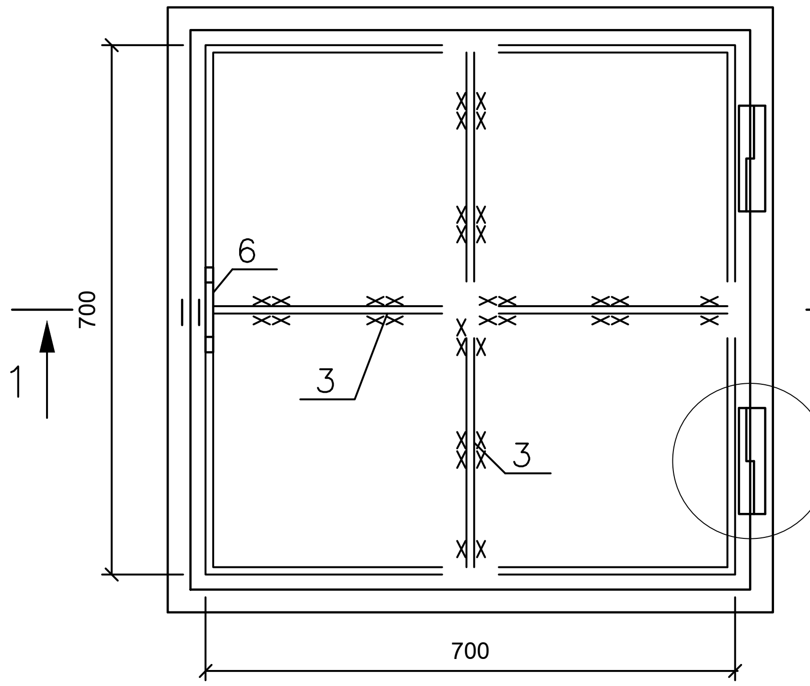

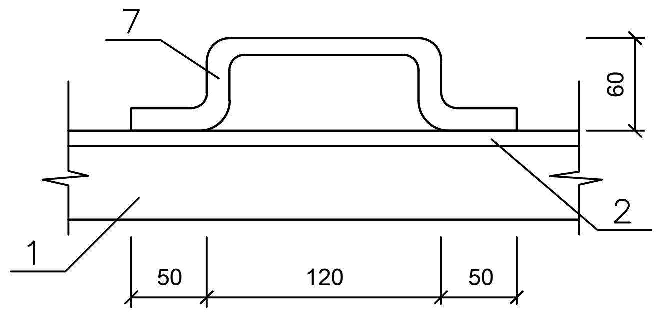

"3"

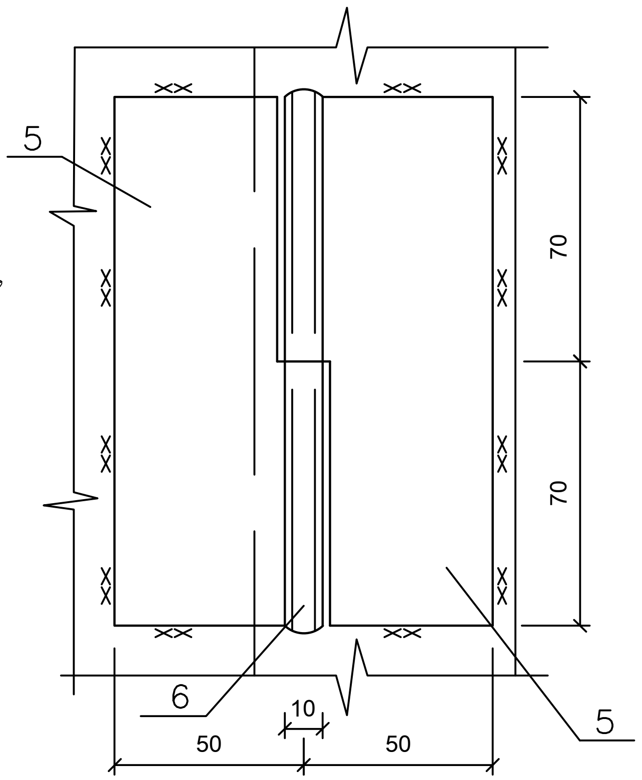

1 - 1

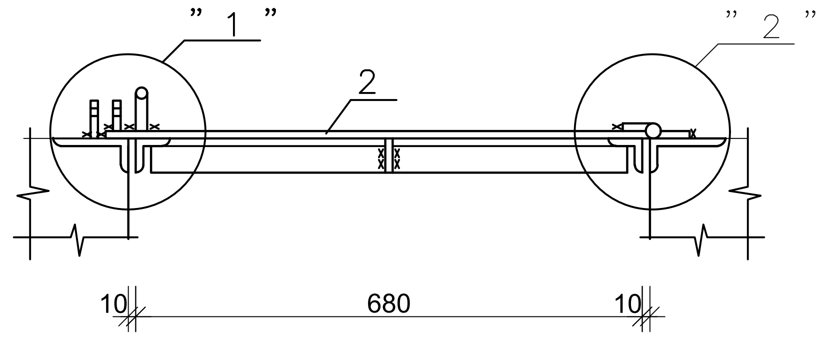

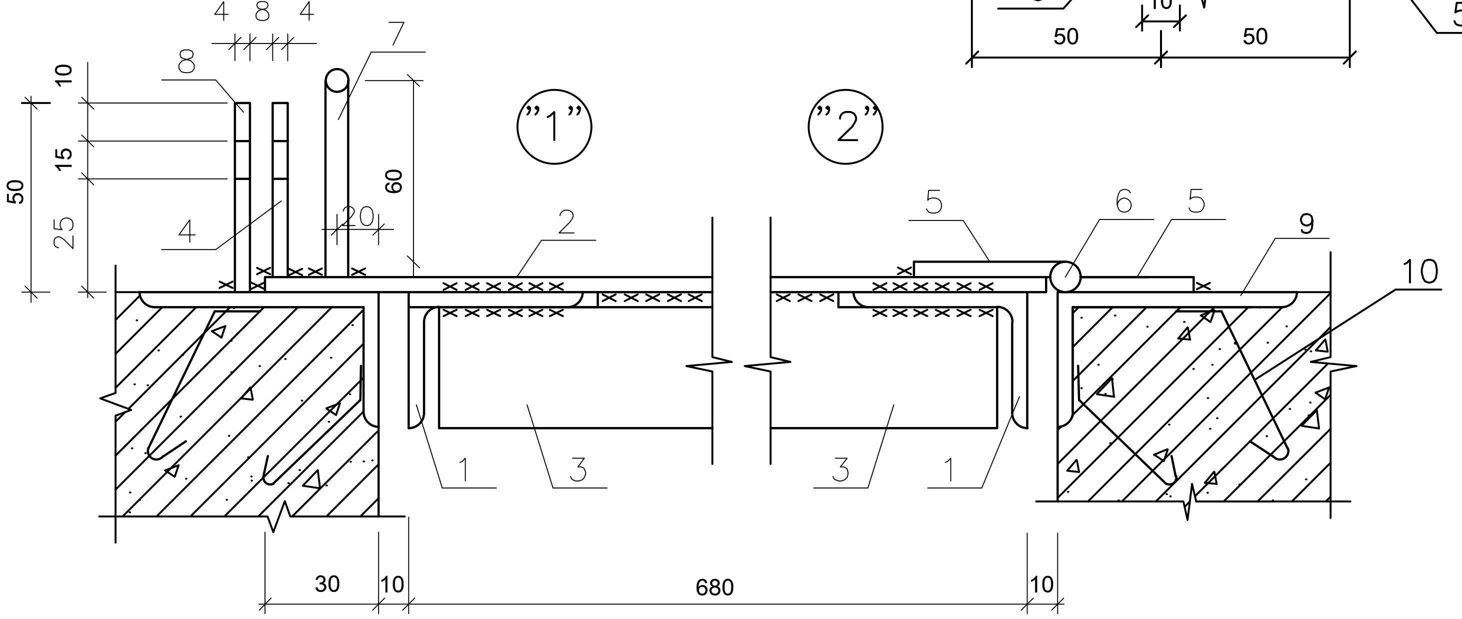

ՄԱՍՆԱԳԻՐ

ԴԻՐՔ	ՆՇԱՆԱԿՈՒՄ	ԱՆՎԱՆՈՒՄ	ՔԱՆ. ՀԱՏ	ԶԱՆԳՎ. 1 ՏԱՐՐԻ ՀԱՄԱՐ կգ	ԱՄԲՈՂՋ ԶԱՆԳՎԱԾԸ կգ
		ՄՏՈՑԻ ԿԱՓԱՐԻՉ			
1	ԳՈՍՏ 8509 - 86	L 45 x 4 $\sum$ L = 2720	–	2.73	7.43
2	ԳՈՍՏ 380 - 86	- δ = 4 S= 0.62 մ^2	1	19.50	19.50
3	ԳՈՍՏ 380 - 86	- 4 x 45 L= 670	2	0.95	1.90
4	ԳՈՍՏ 380 - 86	- 4 x 45 L= 46	1	0.06	0.06
		Ընդամենը			29.0կգ
		ՄԵՏԱՂԱԿԱՆ ՏԱՐՐԵՐ			
5	¶àêî 380 – 86	– 4 x 80 L= 140	4	0.35	1.40
6	ԳՈՍՏ 5781 - 82	Ø8 A240C L= 160	2	0.06	0.12
		ԸՆԴԱՄԵՆԸ			1.52կգ
7	ԳՈՍՏ 5781 - 82	Ø16 A240C L= 340	1	0.54	0.54
8	ԳՈՍՏ 380 - 86	- 4 x 45 L= 50	1	0.07	0.07
		ԸՆԴԱՄԵՆԸ			0.61կգ
		ԱՄԲՈՂՋ ԾԱԽՍԸ			31.13կգ

Ծանոթություն

1. Եռակցումը իրականացնել Э-42 տիպի էլեկրոդով, կարի բարձրությունը h=4մմ:
2. Բոլոր մետաղական տարրերը ներկել երկտակ յուղաներկով:
3. Տվյալ գծագիրը նայել թերթ 2, 12, 25 և 26 - ի հետ համատեղ.

ՊԱՇՏՈՆ	ԱԶԳԱՆՈՒՆ	ՍՏՈՐԱԳՐ.	ԱՄՍԱԹ.			
				Ոռոգման համակարգերում ավելցուկային ջրերի անհարկի կորուստների կանխմանն ուղղված միջոցառումների ծրագիր		
				ՊԱՅՄԱՆԱԳԻՐ N ՁԿ - ԵՄԾՁԲ-22-1		
				Գեղարքունիքի մարզի Մանասի առու ջրանցքի գլխամասից վերև «Կոփոյ վար» տարածքում շուրջ 27.0 հազար խմ ծավալով ОԿԶ- ի կառուցում		
Ծրագրի ղեկ.	Վ. Հովասափյան			Ջրթող խողովակ	ՓՈՒԼ	ԹԵՐԹ	ԹԵՐԹԵՐ
Գլխ. մասն.	Գ.Պետրոսյան				Մ.Փ.	27	
Նախագծեց	Գ. Խաչատրյան						
Ստուգեց	Ա.Մուշեղյան			Միաձույլ ե/բետոնե հոր. Մտոցի մետաղական կափարիչ Մասնագիր			

Կտրվածք 1-1
Մ1:20

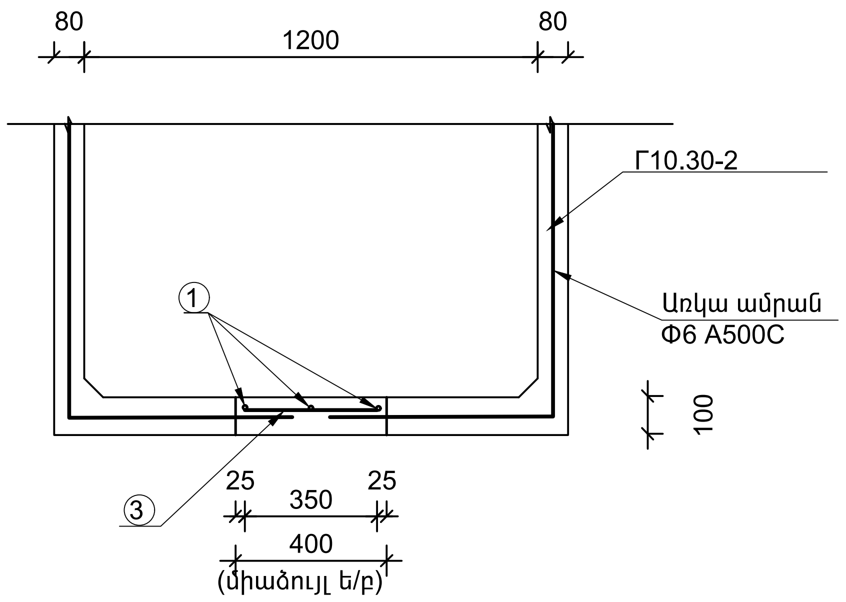

Հատակագիծ
Մ1:20

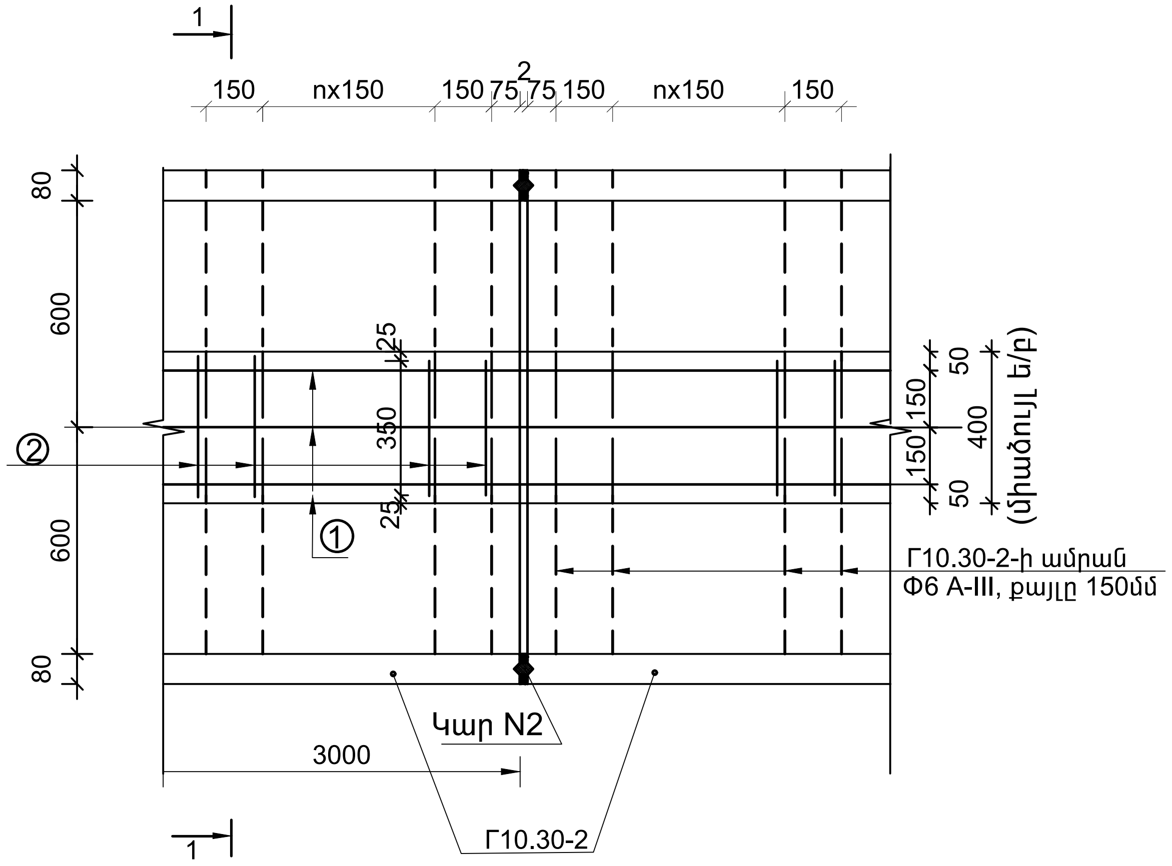

Միաձույլ ե/բ տարրերի մասնագիր մեկ հատ Г10.30-2-ի համար

Դիրք	ԱՆՎԱՆՈՒՄ	Քանակը	1 տարրի զանգվածը կգ	ամբողջ զանգվածը կգ
Միաձույլ ե/բ հատակ(b=40սմ,L=300սմ,1 բլոկ)				
1	Φ8 A500C L=3000	3	1.19	3.57
2	Φ8 A500C L=350	20	0.140	2.80
Բետոն B25,F300,W6 դասի			V=0.12 մ^3	
Ընդամենը 43x2 հատ Г10.30-2 տիպի ե/բ բլոկ				
Ընդհանուր ամրանի ծախսը ջրանցքի համար 43x(3.57+ 2.80)=275 կգ				
Բետնն B25 , F300,W6 դասի V=43x0.12=5.2 մ^3				

Ծանոթություն

1. Ավտոմոբիլային անցման կամուրջ տեղադրվում է 1 կետում,որի տեղը կհստակեցվի շինարարության ընթացքում:
2. Տվյալ գծագիրը նայել թերթ 2 և 14 - ի հետ համատեղ.

ՊԱՇՏՈՆ	ԱԶԳԱՆՈՒՆ	ՍՏՈՐԱԳՐ.	ԱՄՍԱԹ.	Ոռոգման համակարգերում ավելցուկային ջրերի անհարկի կորուստների կանխմանն ուղղված միջոցառումների ծրագիր		
				ՊԱՅՄԱՆԱԳԻՐ N ՋԿ - ԵՄԾՁԲ-22-1 Գեղարքունիքի մարզի Մանասի առու ջրանցքի գլխամասից վերև «Կոփոյ վար» տարածքում շուրջ 27.0 հազար խմ ծավալով ՕԿՋ- ի կառուցում		
Ծրագրի ղեկ.	Վ. Հովասափյան			Վաղաշենի մեծ առվի վերականգնում	ՓՈՒԼ	ԹԵՐԹ	ԹԵՐԹԵՐ
Գլխ. մասն.	Գ.Պետրոսյան				Մ.Փ.	28	
Նախագծեց	Գ. Խաչատրյան						
Ստուգեց	Ա.Մուշեղյան			Г10.30-2 բլոկներով ջրանցքի հատակի ամրանավորում.հատակագիծ, կտրվածք			

Կար N1
Մ1:5

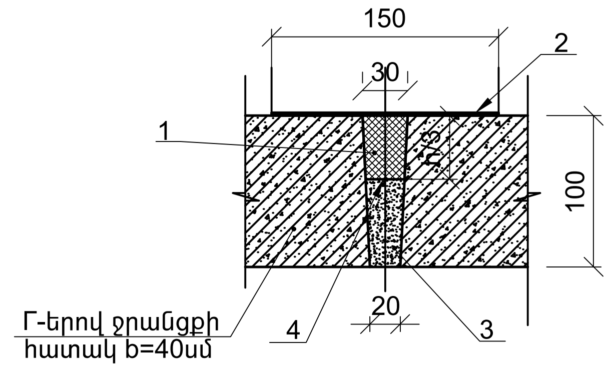

Կար N2
Մ1:5

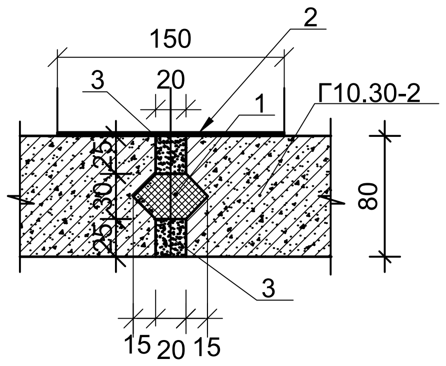

Կար N3
Մ1:5

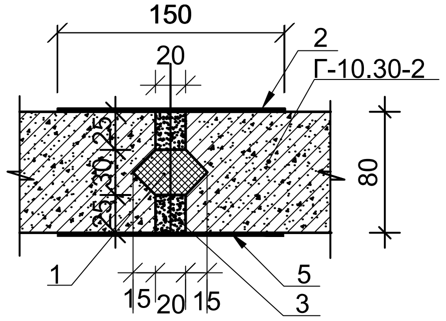

Կար N4
Մ1:20

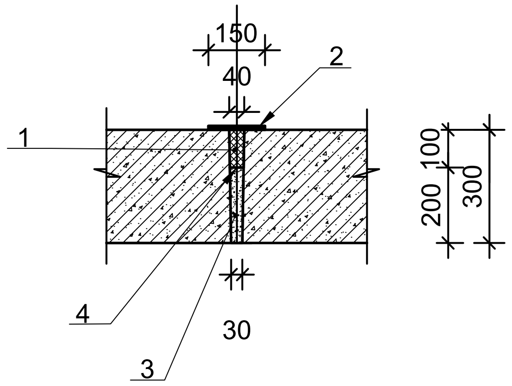

Կար N5
Մ1:10

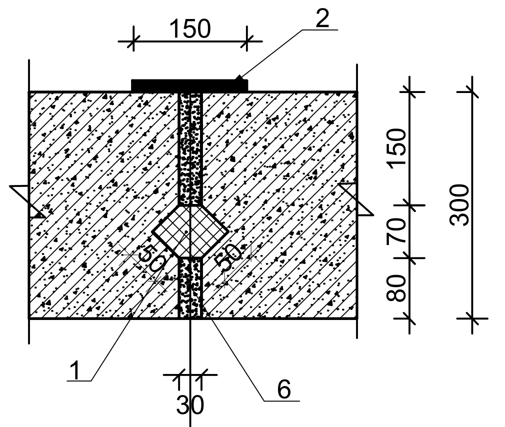

Նյութերի ծախսը 1մետր կարի համար

NN Դիրք	ԱՇԽԱՏԱՆՔՆԵՐԻ ԱՆՎԱՆՈՒՄՆԵՐԸ	Չափի միավոր	Կար N					Ծանո-թություն
			1	2	3	4	5	
			Քանակ					
1	Բիտում-պոլիմերային մածիկ	$մ^3$	0.0009	0.0011	0.0011	0.004	0.0025	
2	Թեկկներ δ=1÷ 2մմ μ իտում-պոլիմերային մածիկ	$մ^2$	0.15	0.15	0.15	0.15	0.15	
3	Ցեմենտային շաղախ	$մ^3$	0.0018	0.001	0.001	0.007	-	
4	Չկապակցող շերտ (տալկ -1ջրային մաս, օճառ -1ջր. մաս, ջուր - 2 ջր. մաս)	$մ^2$	0.03	-	-	0.04	-	
5	Մետաղական թիթեղ 150x 120, δ=6մմ	կգ	-	-	2.1	-	-	
6	Ծեփամածիկով հիդրոմեկուսացում ИИ-20 ,δ=2սմ	$մ^2$	-	-	-	-	0.021	

ՊԱՇՏՈՆ	ԱԶԳԱՆՈՒՆ	ՍՏՈՐԱԳՐ.	ԱՄՍԱԹ.
Ծրագրի ղեկ.	Վ. Հովասափյան		
Գլխ. մասն.	Գ.Պետրոսյան		
Նախագծեց	Գ. Խաչատրյան		
Ստուգեց	Ա.Մուշեղյան		

Ոռոգման համակարգերում ավելցուկային ջրերի անհարկի կորուստների կանխմանն ուղղված միջոցառումների ծրագիր

ՊԱՅՄԱՆԱԳԻՐ N ՋԿ - ԵՄԾՁԲ-22-1

Գեղարքունիքի մարզի Մանասի առու ջրանցքի գլխամասից վերև «Կոփոյ վար» տարածքում շուրջ 27.0 հազար խմ ծավալով ՕԿՋ- ի կառուցում

Վաղաշենի մեծ առվի վերականգնում

ՓՈՒԼ	ԹԵՐԹ	ԹԵՐԹԵՐ
Մ.Փ.	29	

Կարեր. հատակագծեր, կտրվածքներ

Ե.ք. հունի կաղապարային հատակագիծ
Մ 1:100

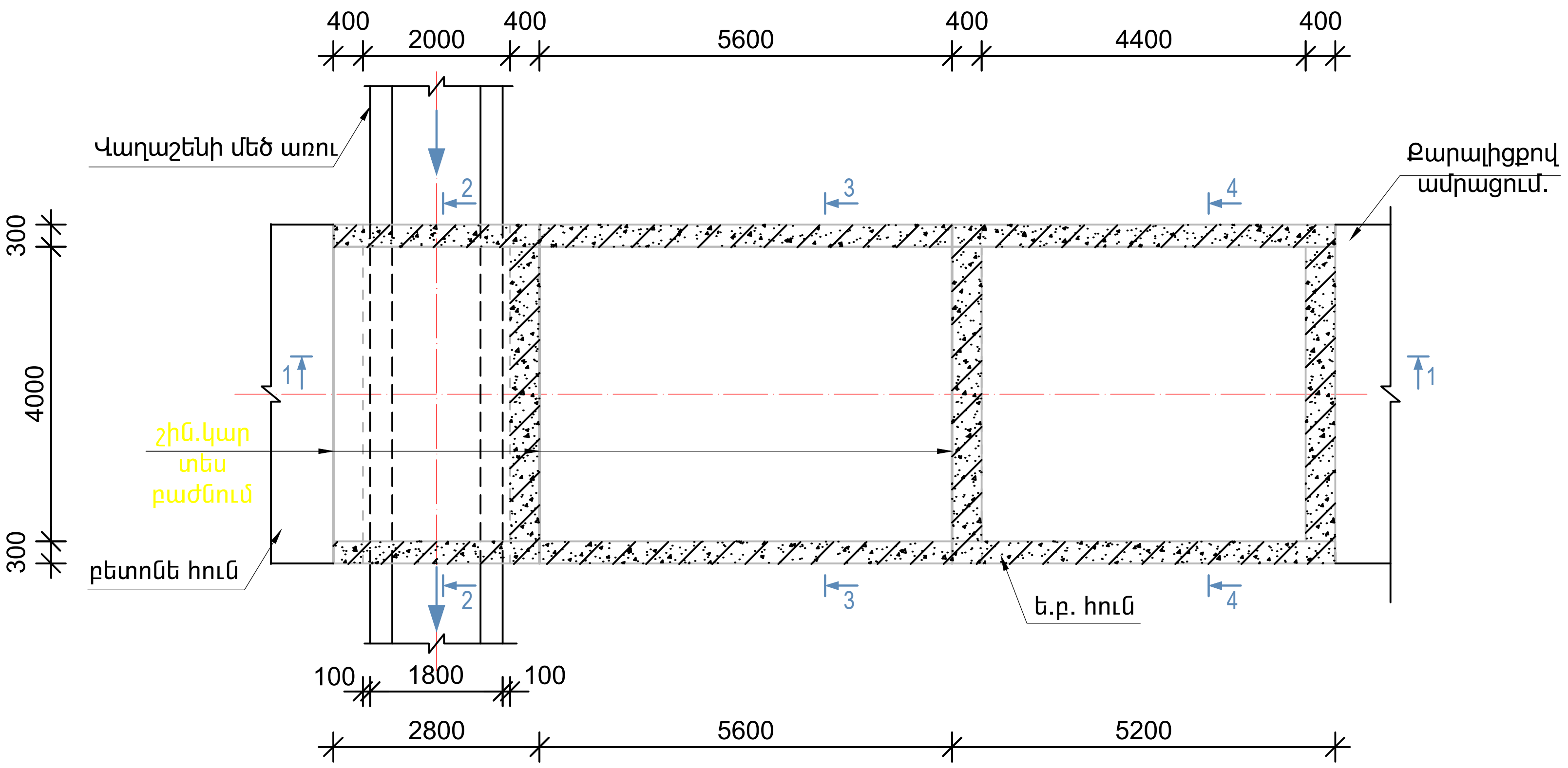

Կտրվածք 2-2
Մ 1:50

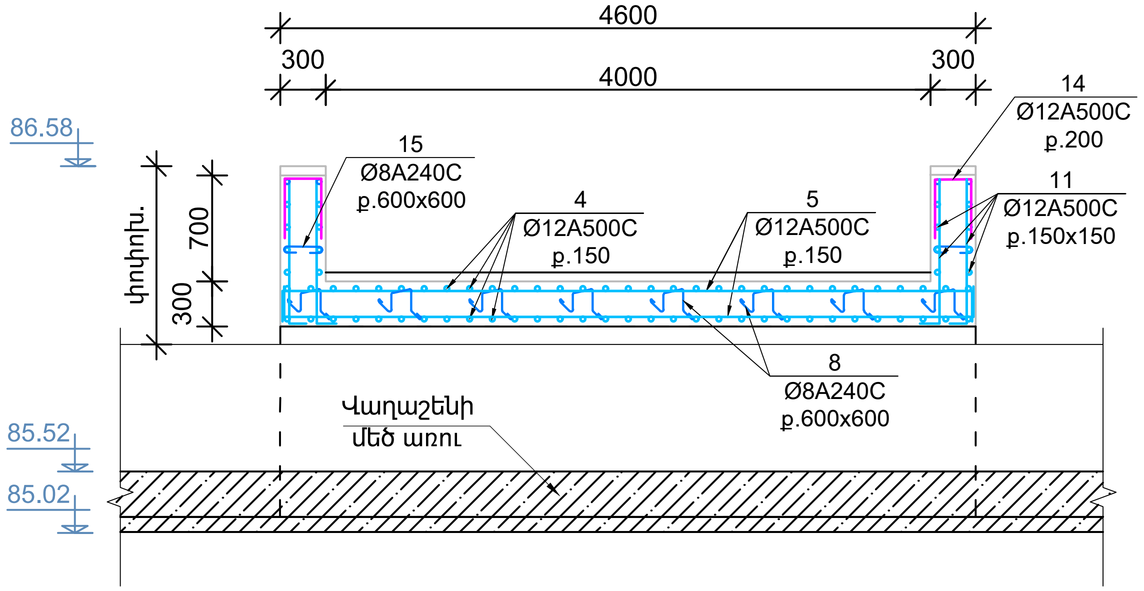

Կտրվածք 3-3
Մ 1:50

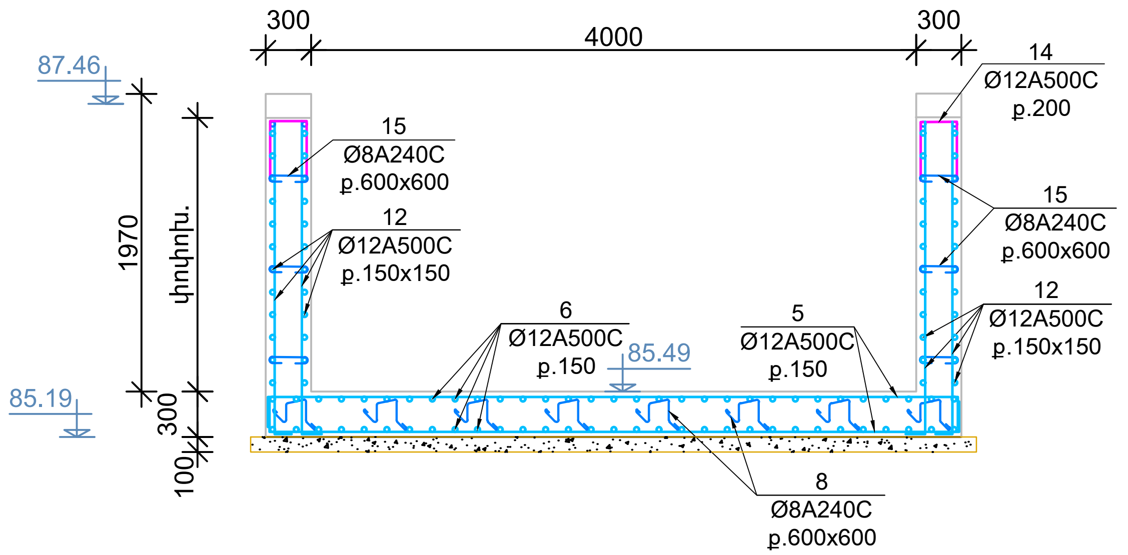

Կտրվածք 4-4
Մ 1:50

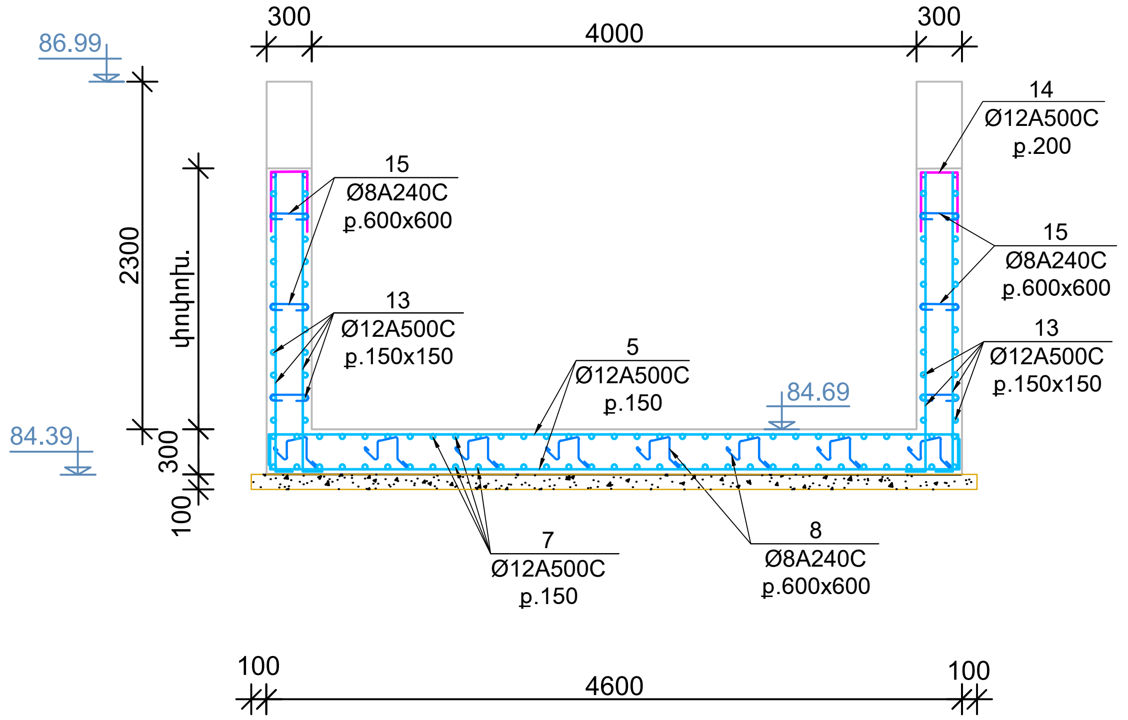

Ծանոթություն

1. Տվյալ գծագիրը նայել թերթ 2 ,16, 31, 32, 37 և 38 -ների հետ համատեղ:

ՊԱՇՏՈՆ	ԱԶԳԱՆՈՒՆ	ՍՏՈՐԱԳՐ.	ԱՄՍԱԹ.	Ոռոգման համակարգերում ավելցուկային ջրերի անհարկի կորուստների կանխմանն ուղղված միջոցառումների ծրագիր		
				ՊԱՅՄԱՆԱԳԻՐ N ՋԿ - ԵՄԾՁԲ-22-1		
ՆԳճ	Վ. Հովասափյան			Գեղարքունիքի մարզի Մանասի առու ջրանցքի գլխամասից վերև «Կոփոյ վար» տարածքում շուրջ 27.0 հազար խմ ծավալով ՕԿՋ- ի կառուցում		
ԳԼԽ.ՄԱՍՆ.	Գ. Պետրոսյան					
ԿԱՏԱՐՈՂ	Գ. Խաչատրյան	[signature]		Վաղաշենի մեծ առու. հեղեղատար N1	ՓՈՒԼ	ԹԵՐԹ	ԹԵՐԹԵՐ
ՍՏՈՒԳՈՂ	Ա. Մուշեղյան.				Մ.Փ.	30	
				Ամրանավորում. հատակագիծ, կտրվածքներ			

Կտրվածք 1-1
(ե.բ. սալի և հենապատերի ամրանավորում)
Մ 1:50

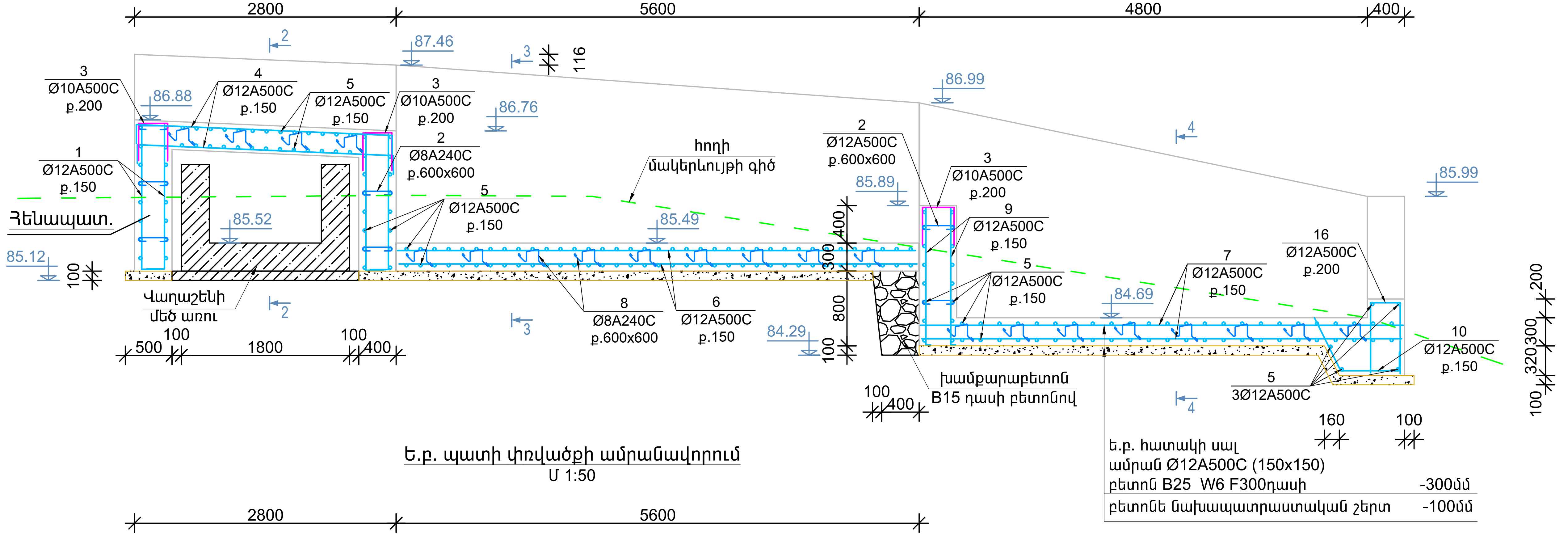

Ե.բ. պատի փռվածքի ամրանավորում
Մ 1:50

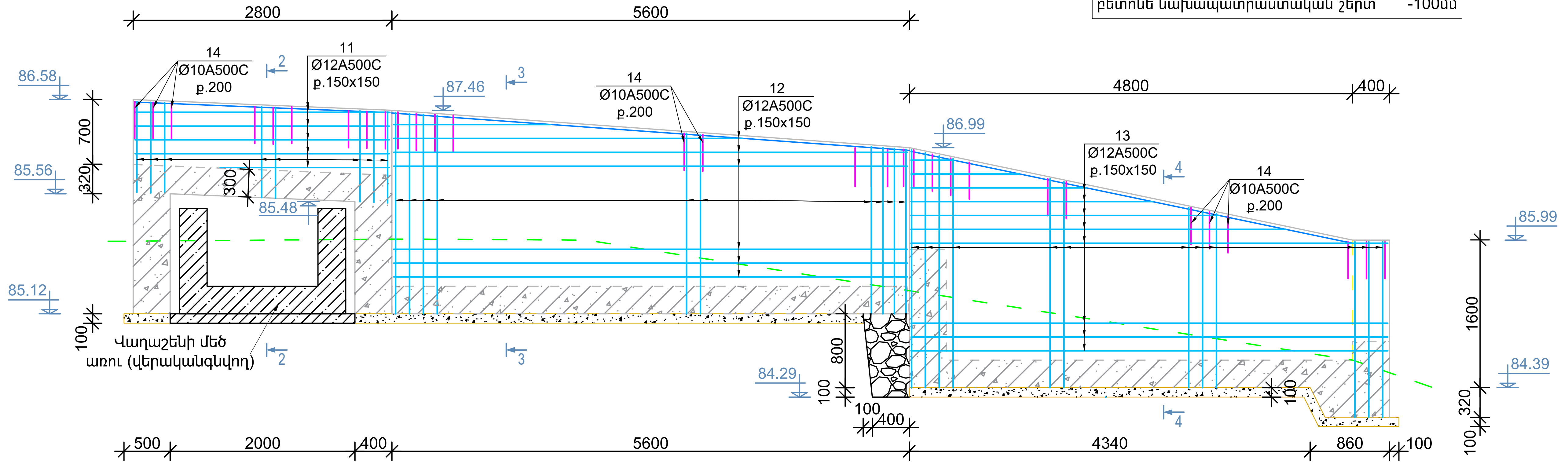

Ծանոթություն

1. Տվյալ գծագիրը նայել թերթ 2 ,16, 30, 32, 37 և 38 -ների հետ համատեղ:

ՊԱՇՏՈՆ	ԱԶԳԱՆՈՒՆ	ՍՏՈՐԱԳՐ.	ԱՄՍԱԹ.	Ոռոգման համակարգերում ավելցուկային ջրերի անհարկի կորուստների կանխմանն ուղղված միջոցառումների ծրագիր		
				ՊԱՅՄԱՆԱԳԻՐ N ՋԿ - ԵՄԾՁԲ-22-1		
ՆԳճ	Վ. Յովսափյան			Գեղարքունիքի մարզի Մանասի առու ջրանցքի գլխամասից վերև «Կոփոյ վար» տարածքում շուրջ 27.0 հազար խմ ծավալով ՕԿՋ- ի կառուցում		
ԳԼԽ.ՄԱՍՆ.	Գ. Պետրոսյան					
ԿԱՏԱՐՈՂ	Գ. Խաչատրյան			Վաղաշենի մեծ առու. հեղեղատար N1	ՓՈՒԼ	ԹԵՐԹ	ԹԵՐԹԵՐ
ՍՏՈՒԳՈՂ	Ա. Մուշեղյան.				Մ.Փ.	31	
				Պատերի ամրանավորում. կտրվածքներ		

Դիրք	Անվանում	Նշանակում		Քանակ	1տարրի զանգված կգ	Ամբողջ զանգված կգ
		Յեղեղատար №1				
		Ե.բ. հենապատեր				
1		Ø12 A500C	$L_{միջ}$= 1650	128	1.46	187.41
2		Ø8 A240C	L= 560	54	0.22	11.93
3		Ø10 A500C	L= 1160	72	0.71	51.47
5		Ø12 A500C	L= 4950	53	4.39	232.80
9		Ø12 A500C	L= 1550	54	1.38	74.27
16		Ø12 A500C	L= 1920	54	1.70	92.00
		Բետոն B25 W6 F300 դասի				10.50 մ^3
	Նախաշերտ	Բետոն B7.5 դասի				0.50 մ^3
		Ե.բ. հատակի սալ				
4		Ø12 A500C	L= 3150	64	2.80	178.89
5		Ø12 A500C	L= 4950	153	4.39	672.05
6		Ø12 A500C	L= 5550	64	4.92	315.19
7		Ø12 A500C	L= 4750	64	4.21	269.76
8		Ø8 A240C	L= 1120	190	0.44	83.92
10		Ø12 A500C	L= 4750	64	4.21	269.76
		Բետոն B25 W6F300 դասի				17.30 մ^3
	Նախաշերտ	Բետոն B7.5 դասի				5.50 մ^3
	-//-	Խամքարաբետոն, բետոն B15 դասի				2.20 մ^3
		Ե.բ. պատեր				
11		Ø12 A500C	ΣL=150.0	-	0.887	133.10
12		Ø12 A500C	ΣL=600.00	-	0.887	532.40
13		Ø12 A500C	ΣL=580.00	-	0.887	514.70
14		Ø10 A500C	L= 1060	140	0.65	91.45
15		Ø8 A240C	L= 460	180	0.18	32.65
		Բետոն B25 W4 F100 դասի				12.40 մ^3

Ձողերի ամփոփագիր

Դիրք	Ուրվագիծ
1	L_{max}=1550; 100
2	360; 100; 100
3	360; 400; 400
4	2750; 200; 200
5	4550; 200; 200
8	200; 200; 260; 260; 200

Ձողերի ամփոփագիր

Դիրք	Ուրվագիծ
9	1450; 100
10	650; 650; 200
14	260; 400; 400
15	260; 100; 100
16	360; 780; 780

Ծանոթություն

1. Տվյալ գծագիրը նայել թերթ 2 ,16, 30 և 31,37 և 38 -ների հետ համատեղ:

ՊԱՇՏՈՆ	ԱԶԳԱՆՈՒՆ	ՍՏՈՐԱԳՐ.	ԱՄՍԱԹ.
ՆԳՓ	Վ. Յովասափյան		
ԳԼԽ.ՄԱՍՆ.	Գ. Պետրոսյան		
ԿԱՏԱՐՈՂ	Գ. Խաչատրյան		
ՍՏՈՒԳՈՂ	Ա. Մուշեղյան.		

Ոռոգման համակարգերում ավելցուկային ջրերի անհարկի կորուստների կանխմանն ուղղված միջոցառումների ծրագիր

ՊԱՅՄԱՆԱԳԻՐ N ՋԿ - ԵՄԾՁԲ-22-1

Գեղարքունիքի մարզի Մանասի առու ջրանցքի գլխամասից վերև «Կոփոյ վար» տարածքում շուրջ 27.0 հազար խմ ծավալով ՕԿՋ- ի կառուցում

Վաղաշենի մեծ առու. հեղեղատար N1	ՓՈՒԼ	ԹԵՐԹ	ԹԵՐԹԵՐ
	Մ.Փ.	32	

Ամրանավորման տարրերի մասնագիր

Ե.բ. հունի կաղապարային հատակագիծ
Մ 1:100

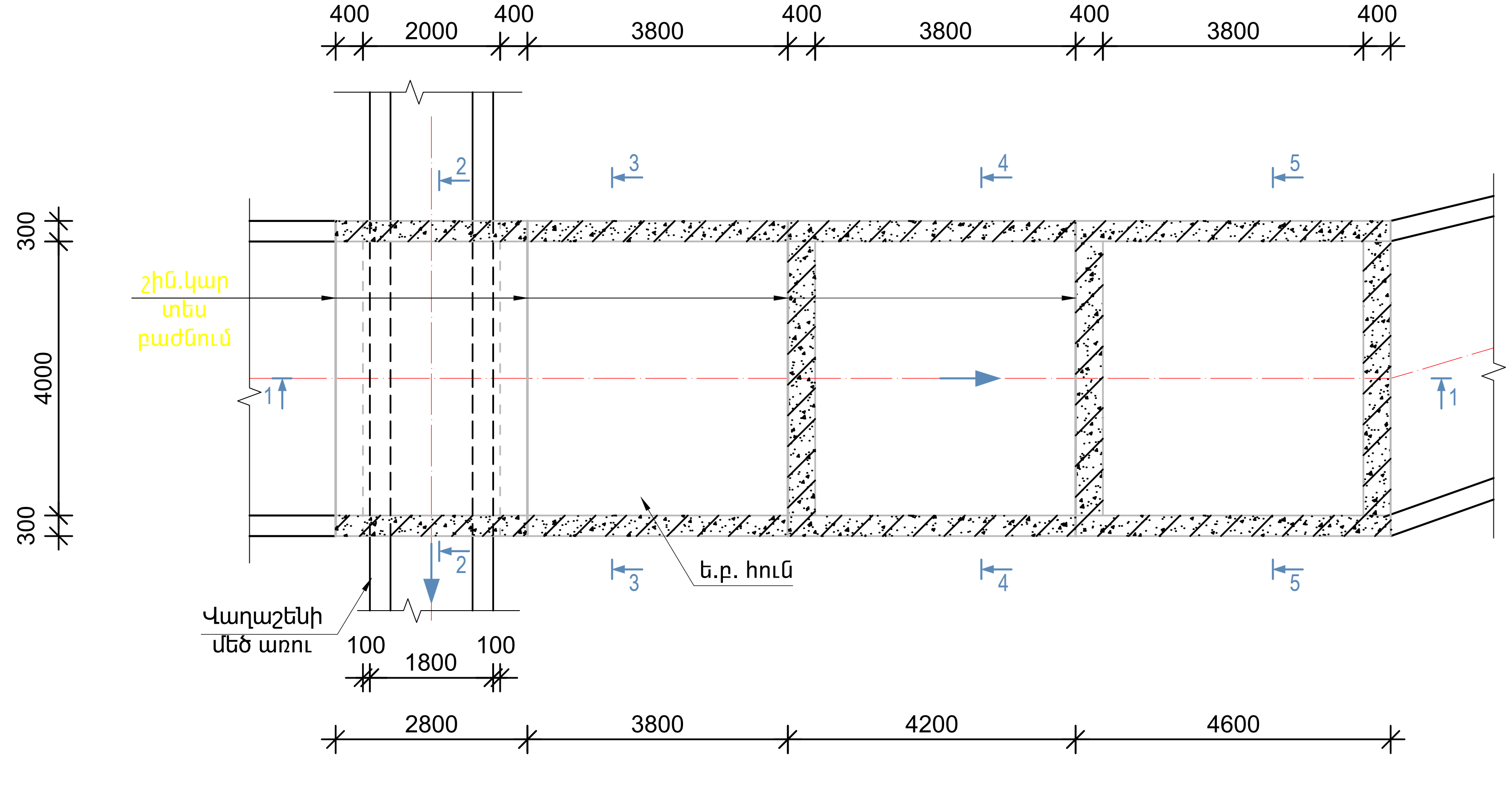

Կտրվածք 3-3
Մ 1:50

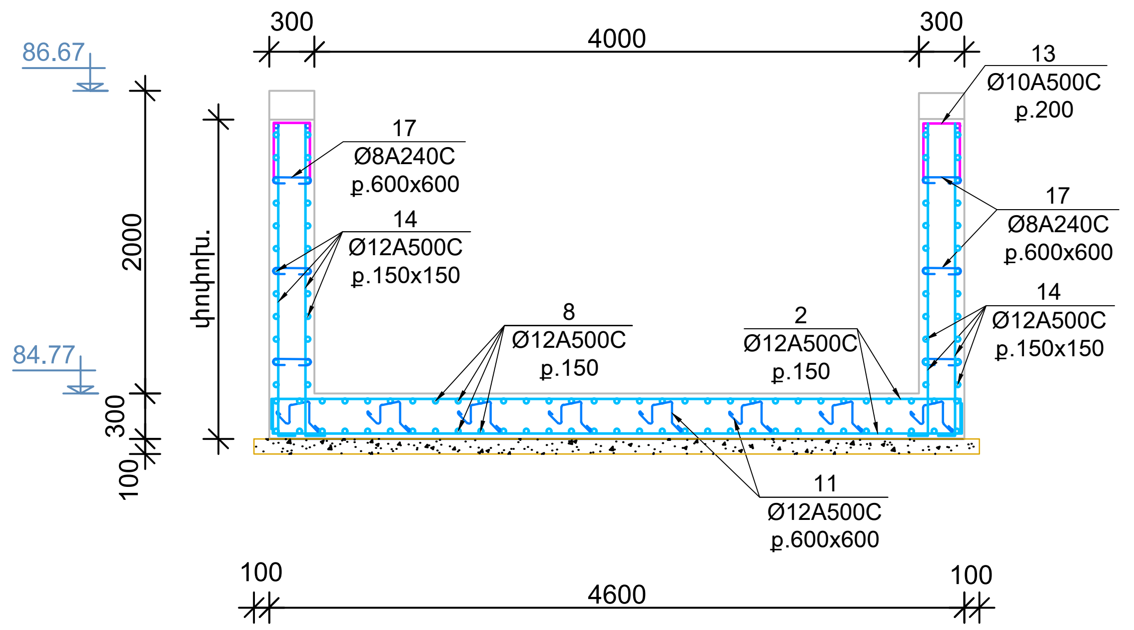

Կտրվածք 2-2
Մ 1:50

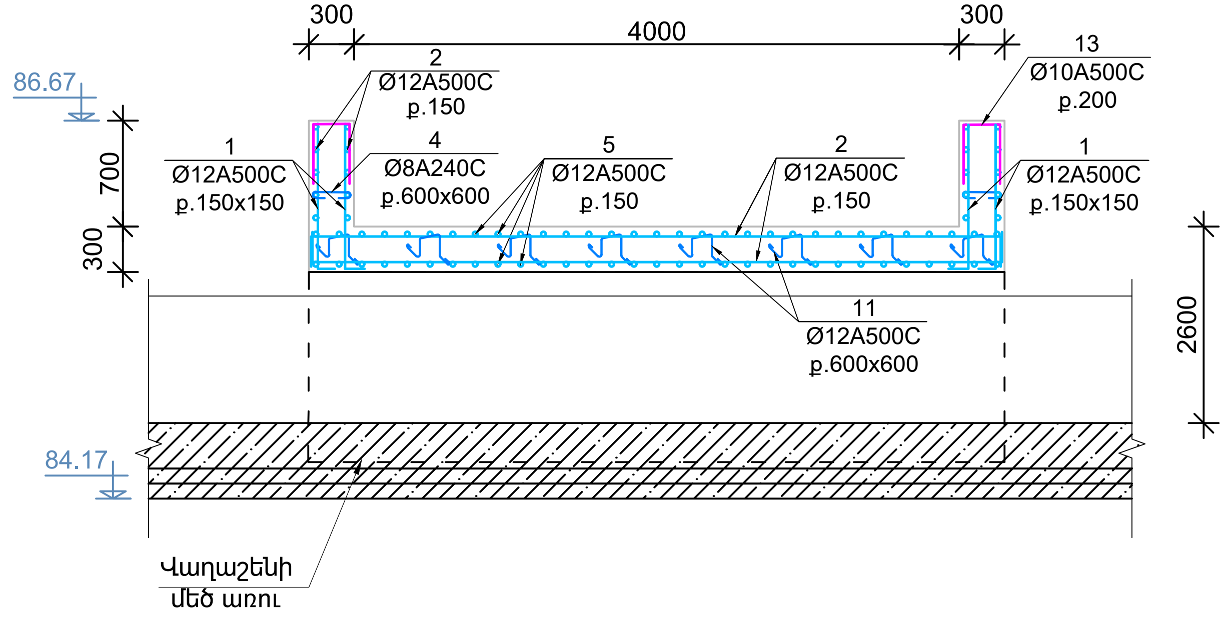

Ծանոթություն

1. Տվյալ գծագիրը նայել թերթ 2 ,18, 34, 35 և 36 -երի հետ համատեղ:

ՊԱՇՏՈՆ	ԱԶԳԱՆՈՒՆ	ՍՏՈՐԱԳՐ.	ԱՄՍԱԹ.	Ոռոգման համակարգերում ավելցուկային ջրերի անհարկի կորուստների կանխմանն ուղղված միջոցառումների ծրագիր		
				ՊԱՅՄԱՆԱԳԻՐ N ՋԿ - ԵՄԾՁԲ-22-1 Գեղարքունիքի մարզի Մանասի առու ջրանցքի գլխամասից վերև «Կոփոյ վար» տարածքում շուրջ 27.0 հազար խմ ծավալով ՕԿՋ- ի կառուցում		
Ծրագրի ղեկ.	Վ. Հովասափյան			Վաղաշենի մեծ առու.Հեղեղատար N2	ՓՈՒԼ	ԹԵՐԹ	ԹԵՐԹԵՐ
Գլխ. մասն.	Գ.Պետրոսյան				Մ.Փ.	33	
Նախագծեց	Գ. Խաչատրյան						
Ստուգեց	Ա.Մուշեղյան			Ամրանավորում. հատակագիծ, կտրվածքներ			

Կտրվածք 1-1
(ե.բ. սալի և հենապատերի ամրանավորում)
Մ 1:50

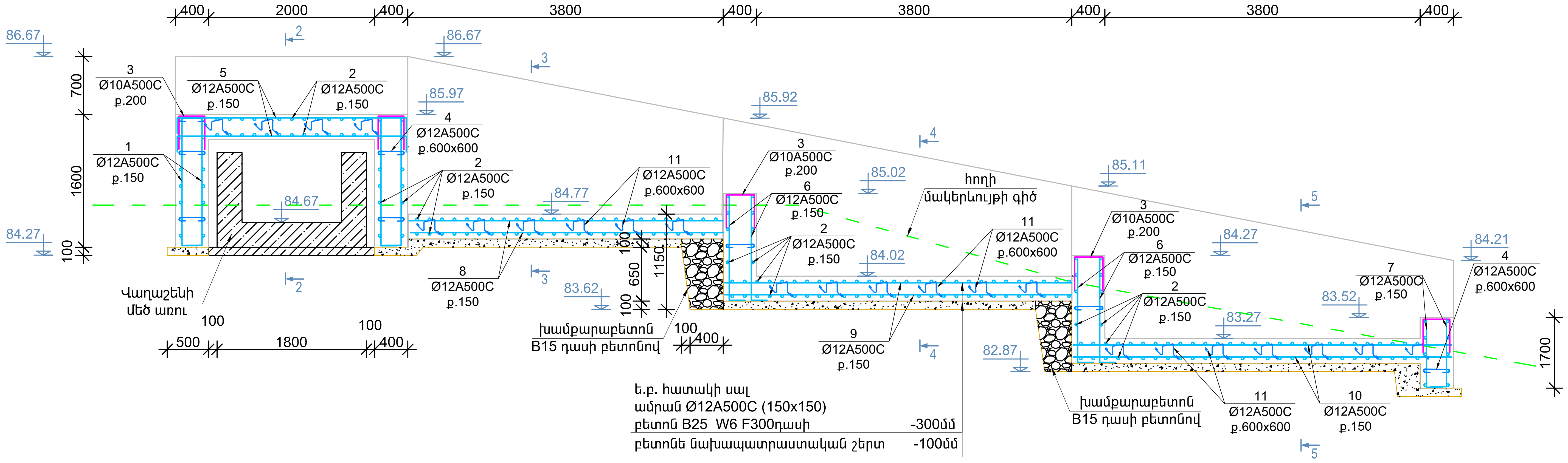

Կտրվածք 4-4
Մ 1:50

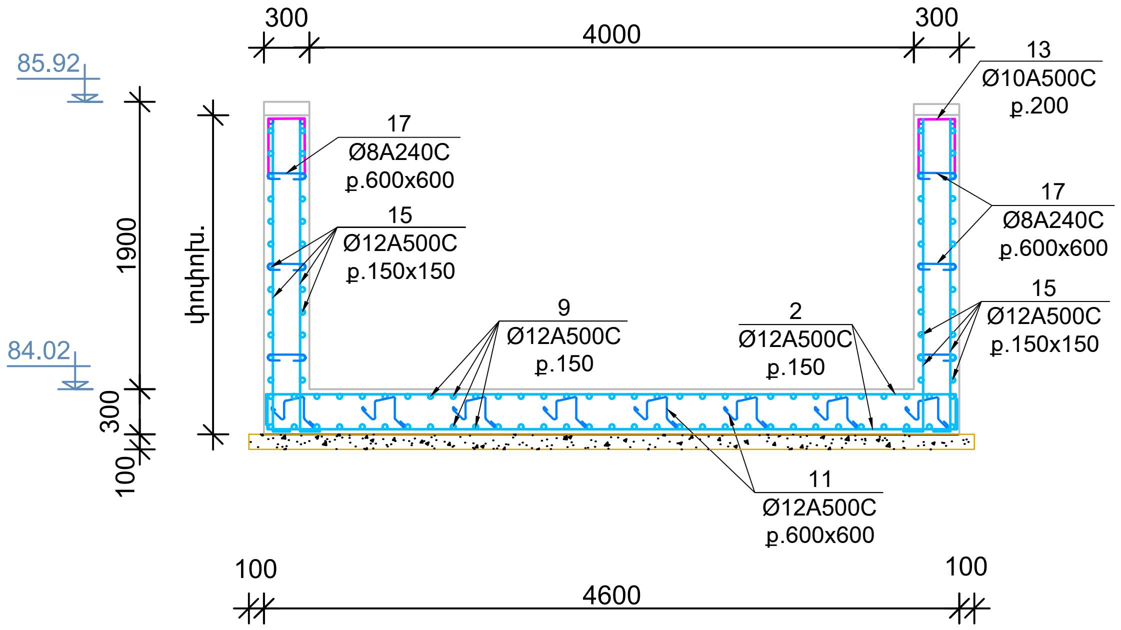

Ծանոթություն

1. Տվյալ գծագիրը նայել թերթ 2 ,18, 33, 35 և 36 -ների հետ համատեղ:

ՊԱՇՏՈՆ	ԱԶԳԱՆՈՒՆ	ՍՏՈՐԱԳՐ.	ԱՄՍԱԹ.	Ոռոգման համակարգերում ավելցուկային ջրերի անհարկի կորուստների կանխմանն ուղղված միջոցառումների ծրագիր		
				ՊԱՅՄԱՆԱԳԻՐ N ՋԿ - ԵՄԾՁԲ-22-1 Գեղարքունիքի մարզի Մանասի առու ջրանցքի գլխամասից վերև «Կոփոյ վար» տարածքում շուրջ 27.0 հազար խմ ծավալով ՕԿՋ- ի կառուցում		
Ծրագրի ղեկ.	Վ. Յովասափյան			Վաղաշենի մեծ առու.Յեղեղատար N2	ՓՈՒԼ Ս.Փ.	ԹԵՐԹ 34	ԹԵՐԹԵՐ
Գլխ. մասն.	Գ.Պետրոսյան					
Նախագծեց	Գ. Խաչատրյան					
Ստուգեց	Ա.Մուշեղյան			Ամրանավորում. կտրվածքներ		

Ե.բ. պատի թռվածք (ամրանավորում)
Մ 1:50

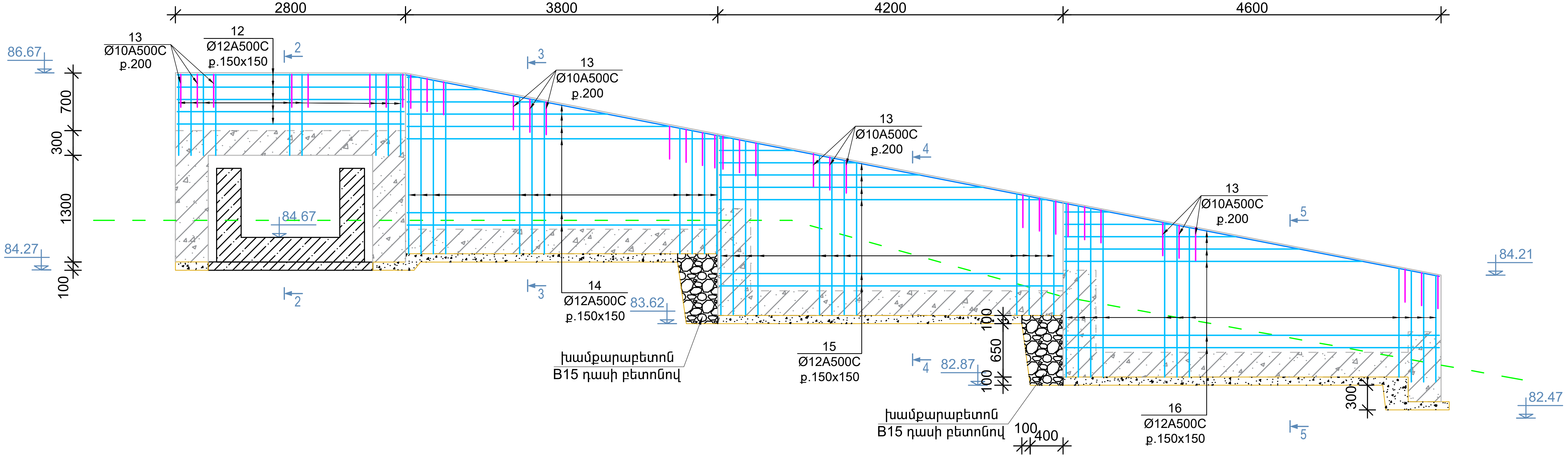

Կտրվածք 5-5
Մ 1:50

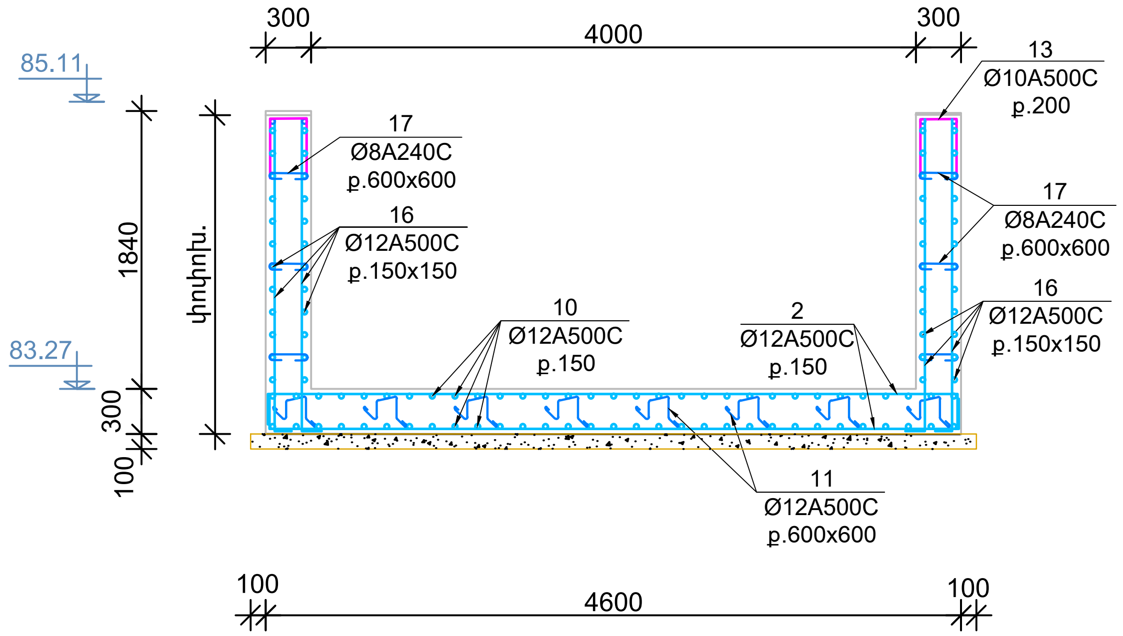

Ծանոթություն

1. Տվյալ գծագիրը նայել թերթ 2 ,18,33, 34 և 36 -ների հետ համատեղ:

ՊԱՇՏՈՆ	ԱԶԳԱՆՈՒՆ	ՍՏՈՐԱԳՐ.	ԱՄՍԱԹ.	Ոռոգման համակարգերում ավելցուկային ջրերի անհարկի կորուստների կանխմանն ուղղված միջոցառումների ծրագիր		
				ՊԱՅՄԱՆԱԳԻՐ N ՋԿ - ԵՄԾՁԲ-22-1 Գեղարքունիքի մարզի Մանասի առու ջրանցքի գլխամասից վերև «Կոփոյ վար» տարածքում շուրջ 27.0 հազար խմ ծավալով ՕԿՋ- ի կառուցում		
Ծրագրի ղեկ.	Վ. Հովասափյան			Վաղաշենի մեծ առու.Հեղեղատար N2	ՓՈՒԼ	ԹԵՐԹ	ԹԵՐԹԵՐ
Գլխ. մասն.	Գ.Պետրոսյան				Մ.Փ.	35	
Նախագծեց	Գ. Խաչատրյան						
Ստուգեց	Ա.Մուշեղյան			Ամրանավորում, կտրվածքներ			

Դիրք	Անվանում	Նշանակում	Քանակ	1տարրի զանգված կգ	Ամբողջ զանգված կգ
		Հեղեղատար №2			
		Ե.բ. հենապատեր			
1		Ø12 A500C $L_{միջ}$= 1650	128	1.46	187.41
2		Ø12 A500C L= 4950	62	4.39	272.33
3		Ø10 A500C L= 1160	120	0.71	85.78
4		Ø8 A240C L= 560	54	0.22	11.93
6		Ø12 A500C L= 1350	128	1.20	153.34
7		Ø12 A500C L= 900	64	0.80	51.11
		Բետոն B25 W6 F300 դասի			12.50 մ^3
	Նախաշերտ	Բետոն B7.5 դասի			0.50 մ^3
		Ե.բ. հատակի սալ			
2		Ø12 A500C L= 4950	190	4.39	834.57
5		Ø12 A500C L= 3150	64	2.80	178.89
8		Ø12 A500C L= 3750	64	3.33	212.97
9		Ø12 A500C L= 4150	64	3.68	235.68
10		Ø12 A500C L= 4550	64	4.04	258.40
11		Ø8 A240C L= 1120	184	0.44	81.27
		Բետոն B25 W6 F300 դասի			18.50 մ^3
	Նախաշերտ	Բետոն B7.5 դասի			6.00 մ^3
	-//-	Խամքարաբետոն, բետոն B15 դասի			3.80 մ^3
		Ե.բ. պատեր			
12		Ø12 A500C ΣL=150.0	-	0.887	133.10
13		Ø12 A500C ΣL=350.00	-	0.887	310.60
14		Ø12 A500C ΣL=180.00	-	0.887	159.70
15		Ø10 A500C L= 1060	140	0.65	91.45
16		Ø8 A240C L= 460	260	0.18	47.17
		Բետոն B25 W6 F300 դասի			12.00 մ^3

Ձողերի ամփոփագիր

Դիրք	Ուրվագիծ
1	1550; 100
2	200; 4550; 200
3	400; 360; 400
4	100; 360; 100
5	200; 2750; 200

Ձողերի ամփոփագիր

Դիրք	Ուրվագիծ
6	1250; 100
7	800; 100
11	200; 260; 200; 260; 200
13	400; 260; 400
17	100; 260; 100

Ծանոթություն

1. Տվյալ գծագիրը նայել թերթ 2 ,18, 33, 34 և 35 -ների հետ համատեղ:

ՊԱՇՏՈՆ	ԱԶԳԱՆՈՒՆ	ՍՏՈՐԱԳՐ.	ԱՄՍԱԹ.	
				Ոռոգման համակարգերում ավելցուկային ջրերի անհարկի կորուստների կանխմանն ուղղված միջոցառումների ծրագիր
				ՊԱՅՄԱՆԱԳԻՐ N ՋԿ - ԵՄԾՁԲ-22-1
				Գեղարքունիքի մարզի Սանասի առու ջրանցքի գլխամասից վերև «Կոփոյ վար» տարածքում շուրջ 27.0 հազար խմ ծավալով ՕԿՋ- ի կառուցում
Ծրագրի ղեկ.	Վ. Հովասափյան			Վաղաշենի մեծ առու.Հեղեղատար N2
Գլխ. մասն.	Գ.Պետրոսյան			
Նախագծեց	Գ. Խաչատրյան			
Ստուգեց	Ա.Մուշեղյան			Ամրանավորման տարրերի մասնագիր

ՓՈՒԼ	ԹԵՐԹ	ԹԵՐԹԵՐ
Ս.Փ.	36	

Ե.բ. հունի հատման հանգույցի կաղապարային հատակագիծ

Մ 1:100

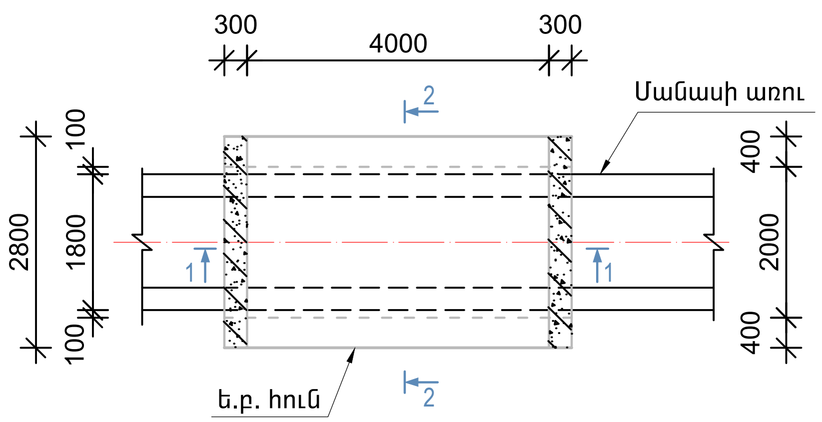

Յենապատի փովածքի ամրանավորում

Մ 1:50

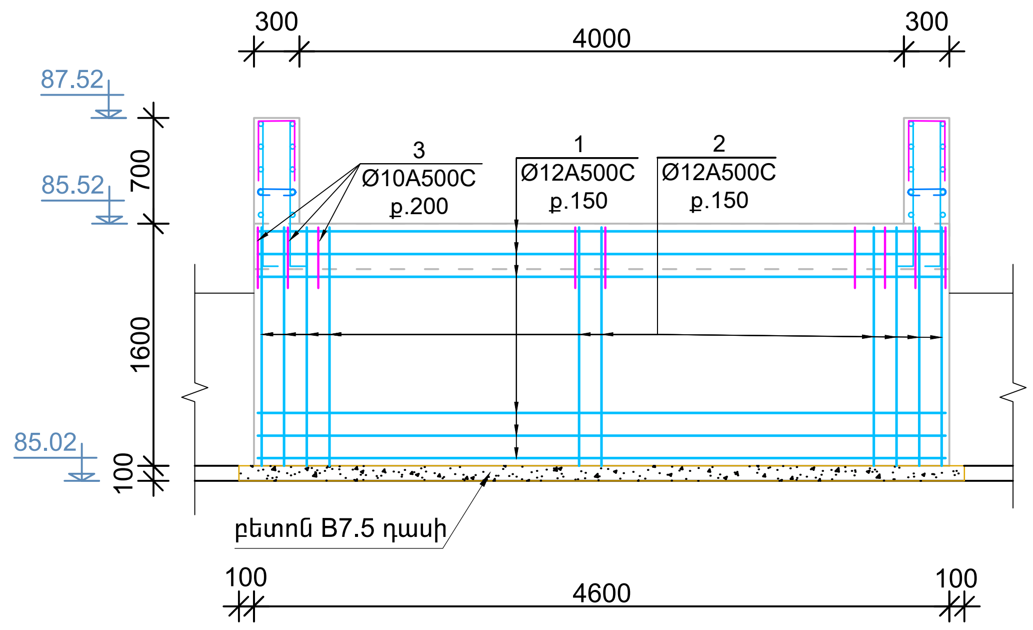

Կտրվածք 1-1

Մ 1:50

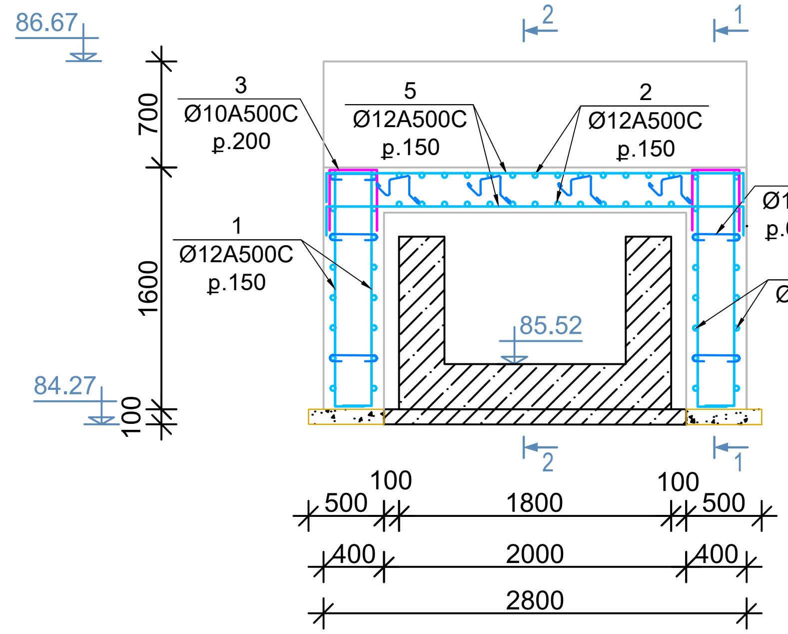

Ե.բ. պատի թռվածքի ամրանավորում

Մ 1:50

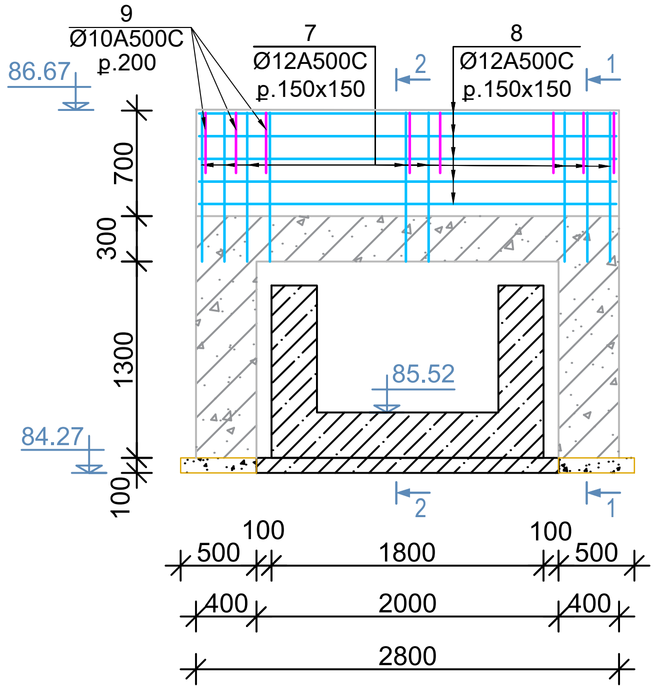

Կտրվածք 2-2

Մ 1:50

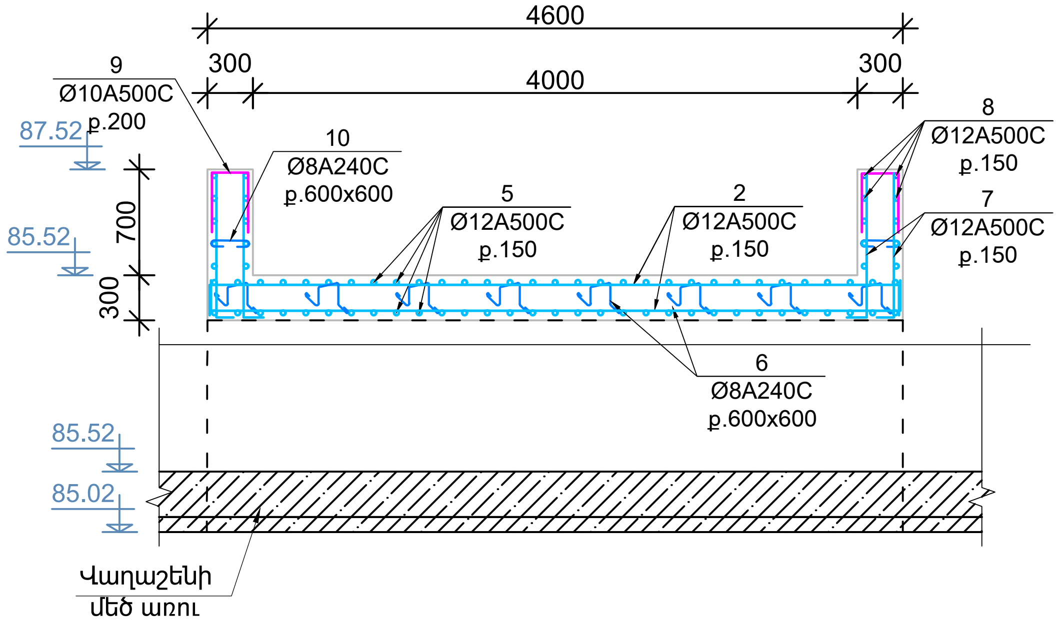

Ծանոթություն

1. Տվյալ գծագիրը նայել թերթ 2 ,16, 30, 31, 32 և 38 -ների հետ համատեղ:

ՊԱՇՏՈՆ	ԱԶԳԱՆՈՒՆ	ՍՏՈՐԱԳՐ.	ԱՄՍԱԹ.	Ոռոգման համակարգերում ավելցուկային ջրերի անհարկի կորուստների կանխմանն ուղղված միջոցառումների ծրագիր		
				ՊԱՅՄԱՆԱԳԻՐ N ՋԿ - ԵՄԾՁԲ-22-1 Գեղարքունիքի մարզի Մասնաի առու ջրանցքի գլխամասից վերև «Կոփոյ վար» տարածքում շուրջ 27.0 հազար խմ ծավալով ՕԿՋ- ի կառուցում		
Ծրագրի ղեկ.	Վ. Յովասափյան			Վաղաշենի մեծ առվի և N1 հեղեղատարի հատման հանգույց	ՓՈՒԼ	ԹԵՐԹ
Գլխ. մասն.	Գ.Պետրոսյան				Ս.Փ.	37
Նախագծեց	Գ. Խաչատրյան					
Ստուգեց	Ա.Մուշեղյան			Ամրանավորում. հատակագիծ, կտրվածքներ		

ԹԵՐԹԵՐ

Ձողերի ամփոփագիր

Դիրք	Ուրվագիծ
1	1550; 100
2	4550; 200; 200
3	360; 400; 400
4	360; 100; 100
5	2750; 200; 200
6	200; 200; 260; 260; 200
7	950; 100
8	260; 400; 400
9	260; 100; 100

Դիրք	Անվանում	Նշանակում	Քանակ	1տարրի զանգված կգ	Ամբողջ զանգված կգ
		Հեղեղատար №1			
		Ե.բ. հենապատեր			
1		Ø12 A500C L= 1650	128	1.46	187.41
2		Ø12 A500C L= 4950	44	4.39	193.27
3		Ø10 A500C L= 1160	48	0.71	34.31
4		Ø8 A240C L= 560	26	0.22	5.74
		Բետոն B25 W6 F300 դասի			6.00 մ^3
	Նախաշերտ	Բետոն B7.5 դասի			0.50 մ^3
		Ե.բ. սալ			
2		Ø12 A500C L= 4950	28	4.39	122.99
5		Ø12 A500C L= 3150	62	2.80	173.30
6		Ø8 A240C L= 1120	32	0.44	14.13
		Բետոն B25 W6 F300 դասի			2.60 մ^3
		Ե.բ. պատեր			
7		Ø12 A500C L= 1050	76	0.93	70.81
8		Ø12 A500C L= 4950	44	4.39	193.27
9		Ø10 A500C L= 1060	30	0.65	19.60
10		Ø8 A240C L= 460	32	0.18	5.81
		Բետոն B25 W6 F300 դասի			1.20 մ^3

Ծանոթություն

1. Տվյալ գծագիրը նայել թերթ 2 ,16, 30, 31, 32 և 37 -ների հետ համատեղ:

ՊԱՇՏՈՆ	ԱԶԳԱՆՈՒՆ	ՍՏՈՐԱԳՐ.	ԱՄՍԱԹ.	Ոռոգման համակարգերում ավելցուկային ջրերի անհարկի կորուստների կանխմանն ուղղված միջոցառումների ծրագիր		
				ՊԱՅՄԱՆԱԳԻՐ N ՋԿ - ԵՄԾՁԲ-22-1 Գեղարքունիքի մարզի Մանասի առու ջրանցքի գլխամասից վերև «Կոփոյ վար» տարածքում շուրջ 27.0 հազար խմ ծավալով ՕԿՋ- ի կառուցում		
Ծրագրի ղեկ.	Վ. Հովասափյան			Վաղաշենի մեծ առվի և N1 հեղեղատարի հատման հանգույց	ՓՈՒԼ	ԹԵՐԹ	ԹԵՐԹԵՐ
Գլխ. մասն.	Գ.Պետրոսյան				Մ.Փ.	38	
Նախագծեց	Գ. Խաչատրյան						
Ստուգեց	Ա.Մուշեղյան			Ամրանավորման տարրերի մասնագիր			

Ե.բ. պարզարանի կաղապարային հատակագիծ
Մ 1:100

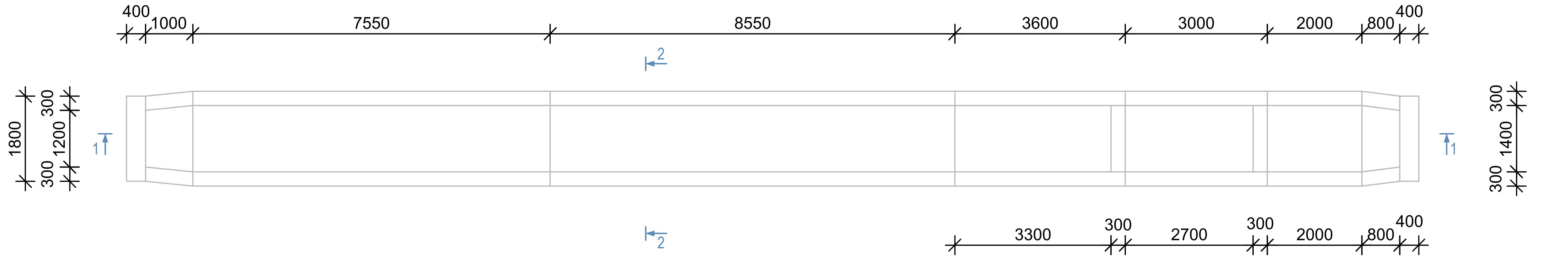

Կտրվածք 1-1
Մ 1:50

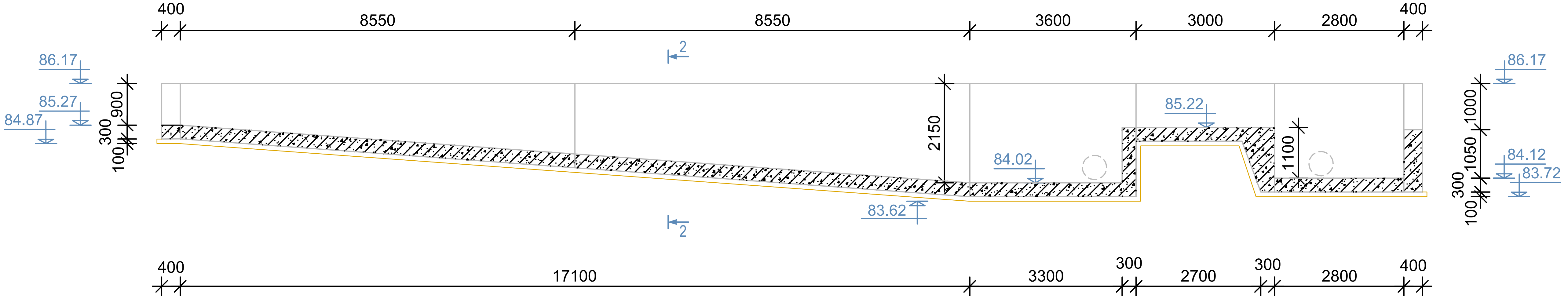

Կտրվածք 3-3
Մ 1:50

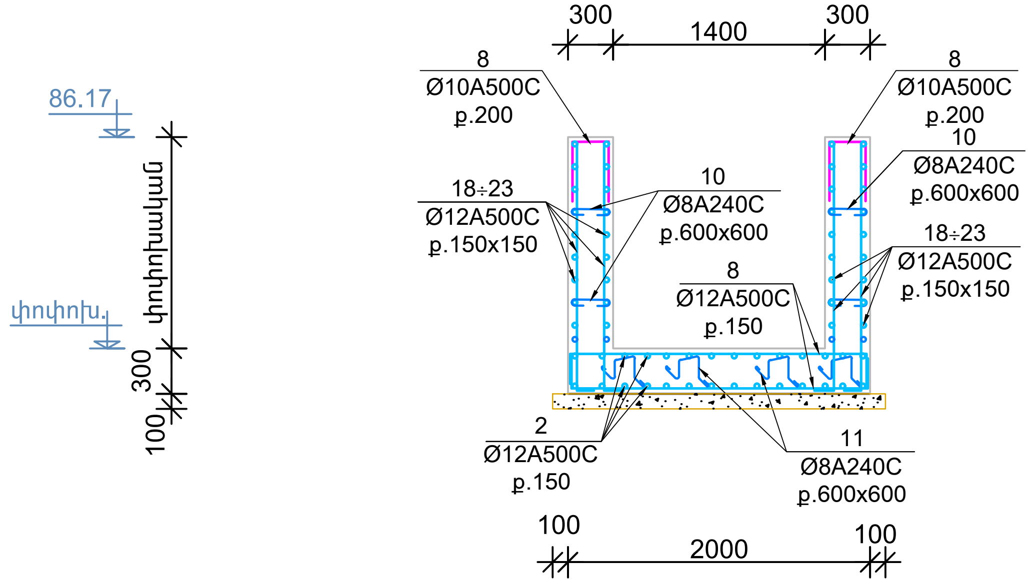

Ծանոթություն

1. Տվյալ գծագիրը նայել թերթ 2 ,20, 40 և 41 -ների հետ համատեղ:

ՊԱՇՏՈՆ	ԱԶԳԱՆՈՒՆ	ՍՏՈՐԱԳՐ.	ԱՄՍԱԹ.	Ոռոգման համակարգերում ավելցուկային ջրերի անհարկի կորուստների կանխմանն ուղղված միջոցառումների ծրագիր		
				ՊԱՅՄԱՆԱԳԻՐ N ՋԿ - ԵՄԾՁԲ-22-1 Գեղարքունիքի մարզի Մանասի առու ջրանցքի գլխամասից վերև «Կոփոյ վար» տարածքում շուրջ 27.0 հազար խմ ծավալով ՕԿՋ- ի կառուցում		
ՆԳճ	Վ. Հովասափյան					
ԳԼԽ.ՄԱՍՆ.	Ա. Մուշեղյան					
ԿԱՏԱՐՈՂ	Գ. Խաչատրյան			Վաղաշենի մեծ առվի վերականգնում Պարզարան	ՓՈՒԼ	ԹԵՐԹ	ԹԵՐԹԵՐ
ՍՏՈՒԳՈՂ	Ա. Մուշեղյան				Մ.Փ.	39	
				Հատակագիծ, կտրվածքներ		

Կտրվածք 1-1
Մ 1:50

Կտրվածք 1-1
Մ 1:50

Ծանոթություն

1. Տվյալ գծագիրը նայել թերթ 2 ,20, 39 և 41 -ների հետ համատեղ:

ՊԱՇՏՈՆ	ԱԶԳԱՆՈՒՆ	ՍՏՈՐԱԳՐ.	ԱՄՍԱԹ.	Ոռոգման համակարգերում ավելցուկային ջրերի անհարկի կորուստների կանխմանն ուղղված միջոցառումների ծրագիր		
				ՊԱՅՄԱՆԱԳԻՐ N ՋԿ - ԵՄԾՁԲ-22-1		
ՆԳճ	Վ. Հովասափյան			Գեղարքունիքի մարզի Մանասի առու ջրանցքի գլխամասից վերև «Կոփոյ վար» տարածքում շուրջ 27.0 հազար խմ ծավալով ՕԿՋ- ի կառուցում		
ԳԼԽ.ՄԱՍՆ.	Ա. Մուշեղյան					
ԿԱՏԱՐՈՂ	Գ. Խաչատրյան	[signature]		Վաղաշենի մեծ առվի վերականգնում Պարզարան	ՓՈՒԼ	ԹԵՐԹ	ԹԵՐԹԵՐ
ՍՏՈՒԳՈՂ	Ա. Մուշեղյան				Մ.Փ.	40	
				Ամրանավորում. հատակագիծ, կտրվածք		

Դիրք	Անվանում	Նշանակում	Քանակ	1տարրի զանգված կգ	Ամբողջ զանգված կգ
		<u>Ե.բ. հենապատեր</u>			
1		Ø12 A500C L= 1250	26	1.11	28.84
2		Ø12 A500C L= 2150	30	1.91	57.23
3		Ø10 A500C L= 1160	20	0.71	14.30
4		Ø12 A500C L= 1550	33	1.38	45.39
5		Ø12 A500C L= 2350	18	2.09	37.54
6		Ø12 A500C L= 2100	11	1.86	20.50
7		Ø12 A500C L= 1100	26	0.98	25.38
8		Ø10 A500C L= 1060	8	0.65	5.23
9		Ø8 A240C L= 560	10	0.22	2.21
10		Ø8 A240C L= 460	7	0.18	1.27
11		Ø8 A240C $L_{միջ}$= 760	7	0.30	2.10
		Բետոն B25 W6 F300			3.00 մ^3
		<u>Ե.բ. սալ</u>			
12		Ø12 A500C L= 9000	28	7.99	223.62
5		Ø12 A500C L= 2350	319	2.09	665.21
13		Ø12 A500C L= 8550	28	7.59	212.43
14		Ø12 A500C L= 3550	28	3.15	88.20
15		Ø12 A500C L= 2950	28	2.62	73.30
16		Ø12 A500C L= 2750	28	2.44	68.33
17		Ø8 A240C L= 1120	135	0.44	59.63
		Բետոն B25 W6 F300			20.60 մ^3
	Նախաշերտ	Բետոն B7.5 դասի			6.00 մ^3
		<u>Ե.բ. պատեր</u>			
18		Ø12 A500C ΣL=690.0	-	0.887	612.30
19		Ø12 A500C ΣL=980.00	-	0.887	869.60
20		Ø12 A500C ΣL=560.00	-	0.887	496.90
21		Ø12 A500C ΣL=190.00	-	0.887	168.60
22		Ø12 A500C ΣL=390.00	-	0.887	346.10
8		Ø10 A500C L= 1060	280	0.65	182.90
10		Ø8 A240C L= 460	400	0.18	72.57
		Բետոն B25 W6F300 դասի			25.70 մ^3

<u>Ձողերի ամփոփագիր</u>

Դիրք	Ուրվագիծ
1	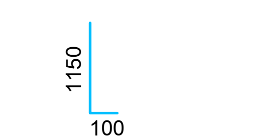 1150; 100
2	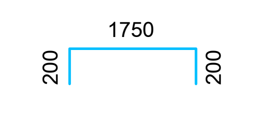 1750; 200; 200
3	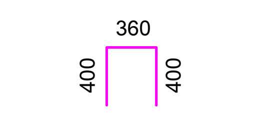 360; 400; 400
4	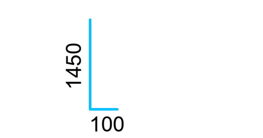 1450; 100
5	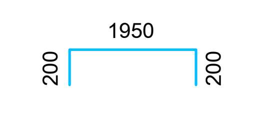 1950; 200; 200
6	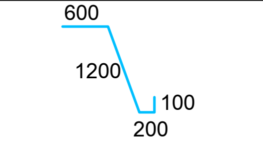 600; 1200; 100; 200

<u>Ձողերի ամփոփագիր</u>

Դիրք	Ուրվագիծ
7	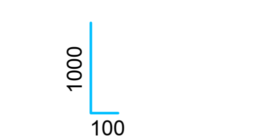 1000; 100
8	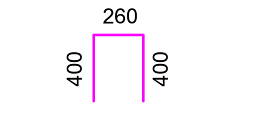 260; 400; 400
9	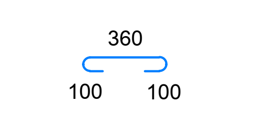 360; 100; 100
10	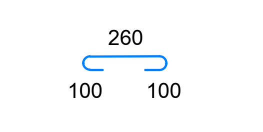 260; 100; 100
11	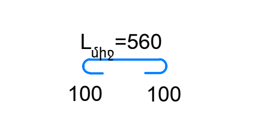 $L_{միջ}$=560; 100; 100
17	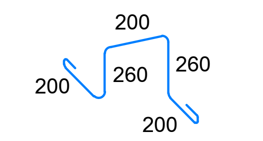 200; 200; 260; 260; 200

Ծանոթություն

1. Տվյալ գծագիրը նայել թերթ 2 ,20, 39 և 40 - ների հետ համատեղ:

ՊԱՇՏՈՆ	ԱԶԳԱՆՈՒՆ	ՍՏՈՐԱԳՐ.	ԱՄՍԱԹ.	Ոռոգման համակարգերում ավելցուկային ջրերի անհարկի կորուստների կանխմանն ուղղված միջոցառումների ծրագիր		
				ՊԱՅՄԱՆԱԳԻՐ N ՋԿ - ԵՄԾՁԲ-22-1 Գեղարքունիքի մարզի Մանասի առու ջրանցքի գլխամասից վերև «Կոփոյ վար» տարածքում շուրջ 27.0 հազար խմ ծավալով ՕԿՋ- ի կառուցում		
Ծրագրի ղեկ.	Վ. Հովասափյան			Վաղաշենի մեծ առվի վերականգնում Պարզարան	ՓՈՒԼ	ԹԵՐԹ	ԹԵՐԹԵՐ
Գլխ. մասն.	Գ.Պետրոսյան				Մ.Փ.	41	
Նախագծեց	Գ. Խաչատրյան						
Ստուգեց	Ա.Մուշեղյան			Ամրանավորման տարրերի մասնագիր			

ՀԱՏԻԿԱՉԱՓԱԿԱՆ ԿԱԶՄԻ ԿՈՐԵՐԸ

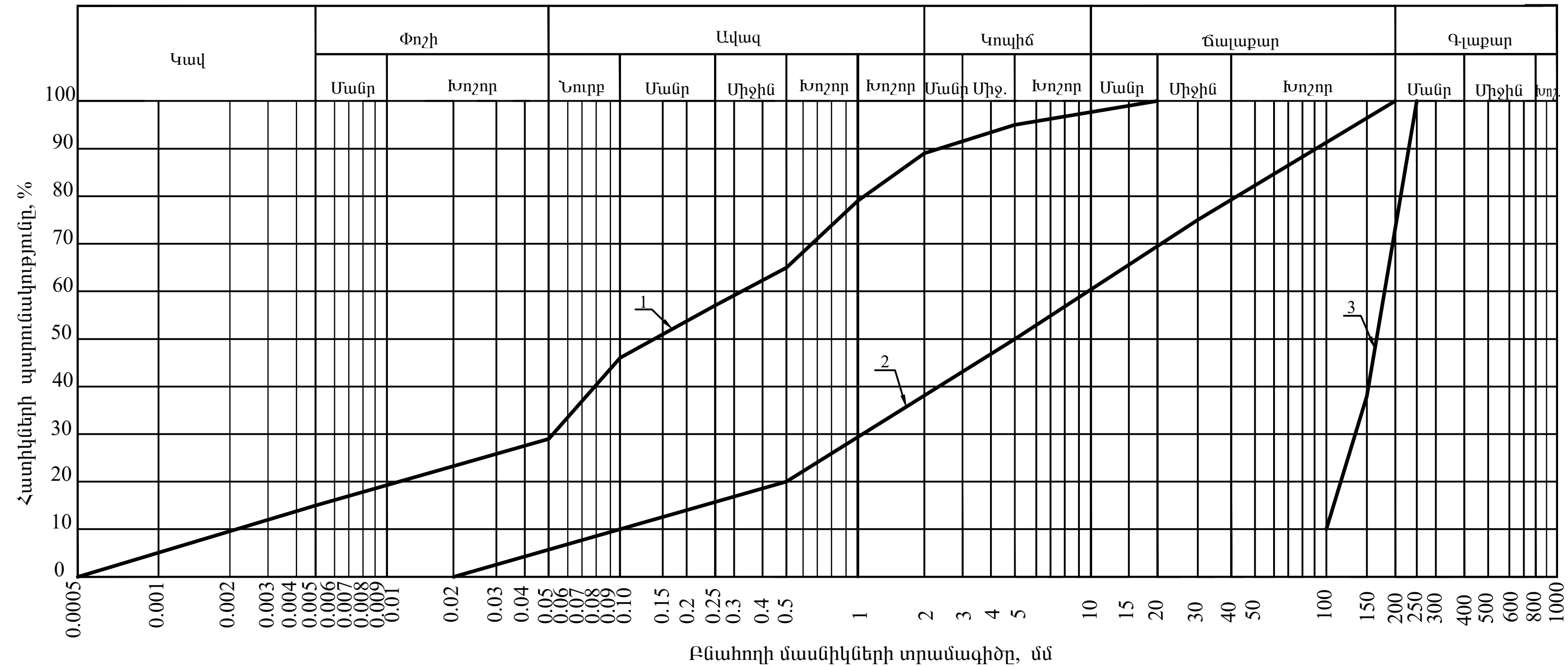

ԾԱՆՈԹՈՒԹՅՈՒՆ

Պատվարի լիցքի գործընթացում բերված համապատասխան կորերի հատիկաչափական ցուցանիշները ապահովելու համար անհրաժեշտ է վարել գեոտեխնիկական հսկողություն:

Հատիկաչափական կազմի կորերի տիպերը

1 - բենտոնիտային գորգի տակի և վրայի բնահողի հատիկաչափական կորը

2 - պատվարի մարմնի բնահողի խառնուրդի հատիկաչափական կորը

3 – պատվարի շեպերի և հատակի պաշտպանիչ քարի հատիկաչափական կորը

						Ոռոգման համակարգերում ավելցուկային ջրերի անհարկի կորուստների կանխմանն ուղղված միջոցառումների ծրագիր			
						Պայմանագիր N ՋԿ - ԵՄԾՋԲ -22-1 Գեղարքունիքի մարզի Մանասի առու ջրանցքի գլխամասից վերև «Կոփոյ վար» տարածքում 27 հազար խ/մ ծավալով ՕԿՋ-ի կառուցում			
Փոփ.	Քանակ	Թերթ	Փաստ N	Ստորագր.	Ամսաթիվ				
Ն.Գ.Ճ.		Հովսափյան Վ.				ՕԿՋ-ի պատվար	Փուլ	Թերթ	Թերթեր
Գլխ. մասնագետ		Պետրոսյան Գ.					Մ.Փ.	42	
Նախագծող		Մուշեղյան Ա.							
Ստուգեց		Ենգիբարյան Ե.				Բնահողերի հատիկաչափական կազմի կորերը	ՀՊՃԾՆ		

ՀԻՄՆԱԿԱՆ ԷՄ ԼՐԱԿԱԶՄԻ ԱՇԽԱՏԱՆՔԱՅԻՆ ԳԾԱԳՐԵՐԻ ԱՄՓՈՓԱԳԻՐ
Summary of the detail drawings of the mail ES set

ԹԵՐԹ/ Sheet	ԱՆՎԱՆՈՒՄ Title	ԾԱՆՈԹՈՒԹՅՈՒՆ/ Notes
1	Էլեկտրամատակարարում 0.4կՎ: Ընդհանուր բացատրագիր:	ԷՄ
2	Էլեկտրամատակարարում 0.4կՎ:Փականների էլեկտրամատակարարում 0.4կՎ:	ԷՄ
3	Արտաքին լուսավորություն:Լուսավորության ավտոնոմ համակարգ:	ԷՄ
4	Արտաքին լուսավորություն:Հենասյան տեղադրման հանգույց:	ԷՄ
5	Էլեկտրամատակարարում 0.4կՎ:Արտաքին լուսավորություն: Սարքավորումների անվանացանկ:	ԱԼ
6	Էլեկտրամատակարարում 0.4կՎ:Շանթարգել Մ1:25: Ծավալներ:	ԷՄ
7	Արևային կայան:Ընդհանուր տվյալներ: Ծավալներ:	ԱԷ
8	Արևային կայան:Էլեկտրական հոսանքի ստացման սկզբունքային սխեմա ՄԲՖՎՄԽ-1-1 համակարգից	ԱԷ
9	Արևային կայան:Էլեկտրաուժային սարքավորումներ:Ցանցի հաշվարկային - մոնտաժային սխեմա (ուժային արկղ ՈԻվ):	ԱԷ
10	Արևային կայան:Էլեկտրական սնուցման սխեմա:	ԱԷ
11	Արևային կայան:Մետաղական հենարան արևային պանելների համար: Կտրվածքներ:	ԱԷ (ԿԵ)
12	Արևային կայան:Մետաղական հենարան արևային պանելների համար Մետաղական տարրերի մասնագիր: Աշխատանքների ծավալներ:	ԱԷ (ԿԵ)
13	Արևային կայան:Մետաղական հենարան արևային պանելների համար Մետաղական տարրերի մասնագիր: Աշխատանքների ծավալներ:	ԱԷ (ԿԵ)
14	Արևային վահանակների սարքավորումների պահարան: Հավաքված կարկասը :	ՏԽ
15	Արևային վահանակների սարքավորումների պահարան: Կարկասի դետալները:	ՏԽ
16	Արևային վահանակների սարքավորումների պահարան: Պահարանի դուռը հավաքված:	ՏԽ
17	Արևային վահանակների սարքավորումների պահարան: Պահարանը հավաքված:	ՏԽ
18	Արևային վահանակների սարքավորումների պահարան: Արևային վահանակների սարքավորումների տեղադրվածությունը պահարանում:	ՏԽ

ԲԱՑԱՏՐԱԳԻՐ

1. Էլեկտրամատակարարման և արտաքին լուսավորության ավտոնոմ համակարգի նախագիծը մշակված է համաձայն նախագծման առաջադրանքի և գլխավոր հատակագծի:

2. Նախագիծը մշակված է համաձայն ПУЭ - 2009 «Գյուղական էլեկտրական ցանցերի և էլեկտրակայանների նախագծման տեխնոլոգիական նորմաների» և ուրիշ գործող նորմատիվ ու ղեկավարող ձեռնարկների:

3. ՕԿՋ-Ի ջրընդունիչ հանգույցում և ջրհեռ խողովակների վրա տեղադրվող էլեկտրաշարժաբերով փականների ղեկավարման վահանակների, ազդանշանային սարքերի էլեկտրասնուցումը իրականացվում է արևային փոքր կայանից՝ ուժային վահանակից, ստորգետնյա մալուխային հաղորդագծերով՝ տեխնիկական պոլիէթիլենե խողովակներով, խրամուղու մեջ:

4. Արևային կայանը ունի 10 արևային վահանակ, որը տեղադրվում է ՕԿՋ-ի տարածքում տեղադրվող մետաղական հենարանների վրա, հորիզոնի նկատմամբ α=57°33՝ անկյան տակ ուղղված դեպի հարավ:4 հատ էներգիայի կուտակիչ 75Ա/ժամ, էներգիայի լիցքավորող և կարգավորող սարք 40Ա, 10կՎտ հզրությամբ (փոփոխական 380Վ) ինվերտոր՝ փոխակերպիչ, եռաբևեռ եռաֆազ ինքնավար անջատիչներ, ծրագրավորվող հսկիչ սարք, փոփոխական հոսանքի համակցման տուփ, ուժային վահանակ տեղադրվում են սարքավորումների մետաղական արկղում: Արևային վահանակների էլեմենտների միացումը կատարվում է զուգահեռ և հաջորդական, որպեսզի ելքում ապահովվի հաստատուն 220-230Վ:Արևային վահանակները կլանում են արևի էներգիան ցերեկային ժամերին և միևնույն ժամանակ այն վերածում են էլեկտրական էներգիայի, որը հարմար է օգտագործման համար:Էլեկտրական կուտակիչների էներգիան ծախսվում է տեղադրվող փականների ղեկավարման վահանակների , ազդանշանային սարքերի էլեկտրասնուցման վրա:Եթե արևային մարտկոցները խափանվեն (օրինակ, ամպամած օր) մարտկոցները որոշ ժամանակով կտրամադրեն պահեստային էներգիա:Երբ մարտկոցները սպառվեն, դիզել գեներատորը փականներին էլեկտրաէներգիա կմատակարարի ցանկացած ժամանակահատվածում:Սարքավորումների մետաղական արկղը, բոլոր սարք սարքավորումները հողանցվում են ՝ հողանցման կոնտուր 40*4մմ և 25*4մմ հաստության շերտապողպատով, համաձայն գործող նորմերի:

5. Արտաքին լուսավորություն:ՕԿՋ-ի տարածքը լուսավորելու համար նախատեսված է լուսավորության ավտոնոմ համակարգ:Համակարգն իր մեջ ներառում է արևային մոդուլ, հենարանային կոնստրուկցիա, հերմետիկ արկղ անցումների համար (для коммутации) , լիցքավորման կարգավորիչ ԱՀԿՈՒ-ով՝ (MPPT) լուսատուի միացման ժամանակաչափով, էլեկտրական էներգիայի կուտակիչ 12Վ, 50Ա/ժամ, փողոցային լուսավորության LED լամպ, որը պայծառությամբ չի զիջում սովորական սարքերին, բայց մի քանի անգամ ավելի քիչ էլեկտրական էներգիա է սպառում:Երբ սկսում է մթնել, ֆոտոէլեմենտը ակտիվանում է և սկսում է ցրված փայլ տալ:Լուսադեմին ֆոտոբջիջը բացում է շղթան և անջատում լամպը:
6. Արտաքին լուսավորության մետաղական հենայսուները, բոլոր սարք սարքավորումները հողանցվում են ՝ հողանցման կոնտուր 50*4մմ շերտապողպատով, անկյունային պողպատով 50x50x5մմ, L=2.5մ, ինչպես նաև կլոր պողպատով Φ10մմ, համաձայն գործող նորմերի:

7. Заземление металлических опор -это соединение заземляемых устройств с корпусом столба, а его основания -с заземлителем.В конструкции заземляющего устройства присутствуют заземляющая магистраль и заземлитель, которые соединяют с помощью сварки.

8. Էլեկտրասնուցման մալուխը անցկացվում է խրամուղու մեջ, գետնի մակերեսից 0.8մ խորությամբ, շենքերի և կառույցների հիմքից ոչ պակաս 0.6մ հեռավորությամբ, ПУЭ - 2009. ԳԼՈՒԽ 2.3.84:
9. Զուգահեռ տեղադրման ժամանակ հեռավորությունը մալուխային գծերից մինչև խողովակաշարերը (ջրամատակարարման, կոյուղու, գազի) պետք է լինի ոչ պակաս 1.0մ, ПУЭ - 2009.ԳԼՈՒԽ 2.3.88, 2.3.89:
10. Մալուխային, ջրամատակարարման, կոյուղու գծերի հատման ժամանակ, մալուխային գիծը անցկացվում է պահպանելով0.25մ հեռավորությունը մալուխային և այդ գծերի միջև, ПУЭ - 2009.ԳԼՈՒԽ 2.3.95, 2.3.96:
11. Մալուխների փռումը կանաչ գոտում իրականացնել համաձայն ПУЭ - 2009. ԳԼՈՒԽ 2.3.87 (պահպանել մինչև 1.0մ հեռավորություն ծառերի բները և 0.7մ թփուտները):
12. Սպասարկող անձնակազմի անվտանգության համար ցանցի հողակցումը կատարել համապատասխան ПУЭ -- 2009:

ՏԵՍԱՀՍԿՈՂՈՒԹՅՈՒՆ

Մանաս գյուղի ջրամբարի շահագործման անվտանգությունն ապահովվում են տեղադրված 5 հատ տեսախցիկները: Դրանք տեղադրվում են լուսավորության համար նախատեսված սյուներին՝ 5.0մ բարձրությամբ: Չորս տեսախցիկներն ամրացվում են N 2, N 5, N 9, N12 լուսատուներով սյուների վրա և նկարահանում են ջրամբարի ամբողջ տարածքը:
Հինգերորդ տեսախցիկը տեղադրվում է N 15 լուսատույով սյան վրա /արևային վահանակի և պահարանի մոտ / և կարող է նկարահանել մոտակայքում գտնվող ավտոմեքենաների համարներն ու մարդկանց դեմքերը, ինչպես նաև մուտքային դարպասը:Բոլոր տեսախցիկները միացվում են FTP մալուխով՝ արևային վահանակի մոտ տեղադրված արկղի մեջ գտնվող Hikvision ֆիրմայի տեսագրանցող սարքին: Այս սարքին միացվում է HDD կոշտ սկավառակով հիշողության սարքը, որը և կարող է տեսագրել չորս տեսախցիկները 30 օր շարունակ:Տեսագրանցող սարքի և տեսախցիկների անխափան սնուցումն ապահովելու համար արկղում տեղադրվում է նաև UPS-1500Վտ սնուցման սարքը:Բոլոր տեսախցիկներն ունեն ցերեկվա և գիշերվա ավտոմատ միացման ռեժիմներ:

ՎԿԱՅԱԿՈՉՎԱԾ ԵՎ ԿՑՎԱԾ ՓԱՍՏԱԹՂԹԵՐ/Certified and attached documents

ՆՇԱՆԱԿՈՒՄ/ Designation	ԱՆՎԱՆՈՒՄ/ Title	ԾԱՆՈԹՈՒԹՅՈՒՆ/ Notes
Տ.Ն./TN 4-407-251	ՎԿԱՅԱԿՈՉՎԱԾ ՓԱՍՏԱԹՂԹԵՐ/Certified documents ՄԻՆՉԵՎ 35ԿՎ ԼԱՐՄԱՆ ՄԱԼՈՒԽՆԵՐԻ ԱՆՑԿԱՑՈՒՄ Laying up to 35kV voltage cables	
Տ.Ն./TN 3.407.1-136	0.38ԿՎ ԼԱՐՄԱՆ ԵՐԿԱԹԲԵՏՈՆԵ ՀԵՆԱՐԱՆՆԵՐ / 0.38kV voltage reinforced concrete supports	
ПУЭ - 2009	ԷԼԵԿՏՐԱԿԱՅԱՆՔՆԵՐԻ ՍԱՐՔԱՎՈՐՈՒՄՆԵՐԻ ԿԱՆՈՆՆԵՐԸ / Rules of the equipment of electric facilities	

				Ռոռգման համակարգերում ավելցուկային ջրերի անհարկի կորուստների կանխմանն ուղղված միջոցառումների ծրագիր
Ն Գ Ճ	Հովասափյան			Պայմանագիր N ՋԿ - ԵՄԾՁԲ -22-1 Գեղարքունիքի մարզի Մանասի առու ջրանցքի գլխամասից վերև «Կոփոյ վար» տարածքում շուրջ 27 հազար խ/մ ծավալով ՕԿՋ-ի կառուցում
Գլխ.մասն.	Պետրոսյան			
Նախագծեց	Աղաջանյան			Արևային կայան: Էլեկտրամատակարարում 0.4կՎ: Լուսավորության ավտոնոմ համակարգ:
				Ընդհանուր բացատրագիր:

Փուլ	թերթ	թերթեր
ԱՆ	1	18

ԳԵՂԱՐՔՈՒՆԻՔԻ ՄԱՐԶԻ ՄԱՆԱՍԻ ԱՌՎԻ ԳԼԽԱՄԱՍԻՑ ՎԵՐԵՎ ՕԿՋ-Ի ՏԵՂԱԴՐՄԱՆ ՀԱՏԱԿԱԳԻԾԸ: Մ 1 : 1000

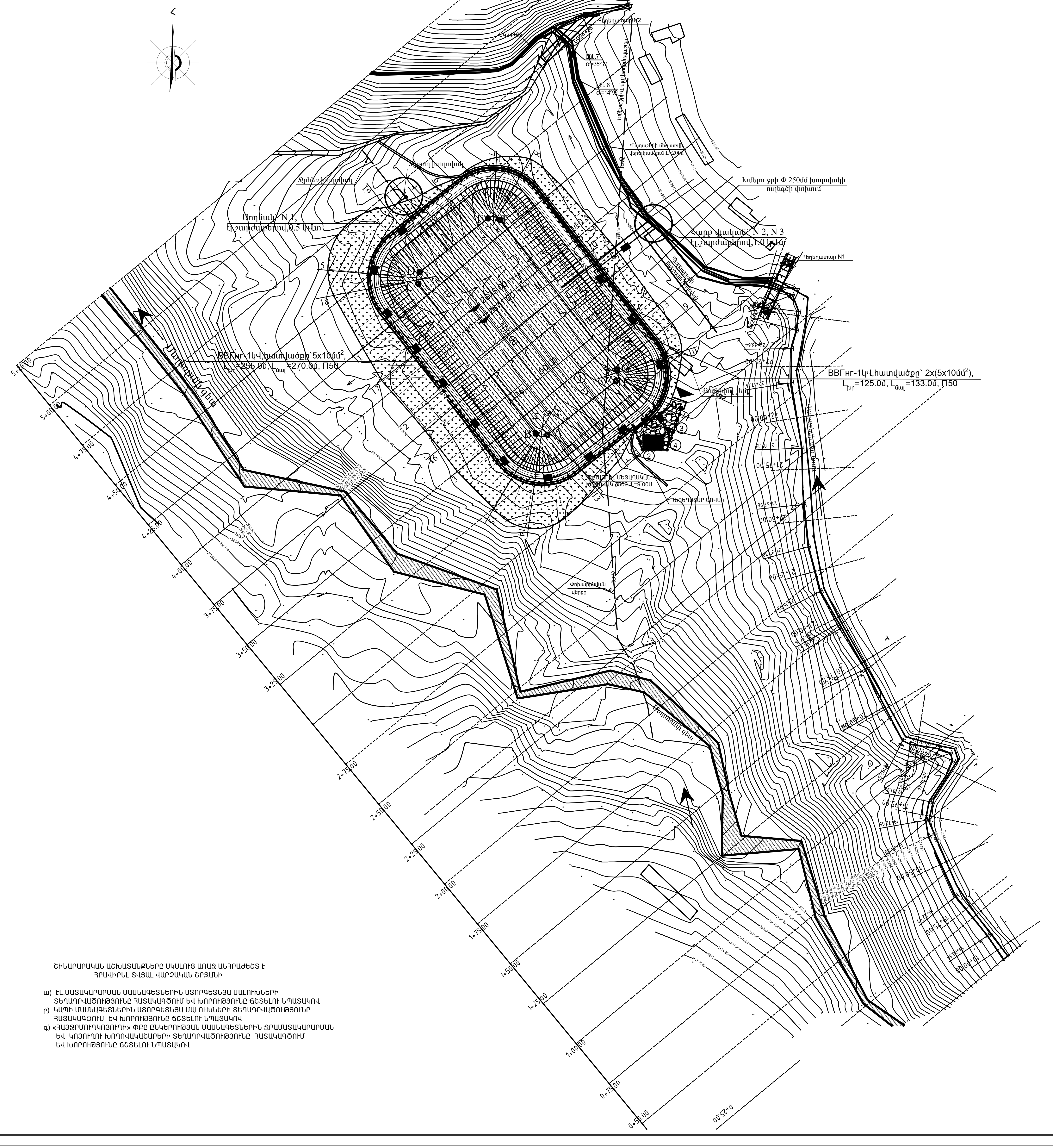

Ա Ն Վ Ա Ն Ա Ց Ա Ն Կ

N	ՇԵՆՔԵՐԻ ԵՎ ՇԻՆՈՒԹՅՈՒՆՆԵՐԻ ԱՆՎԱՆՈՒՄԸ/BUILDINGS AND STRUCTURES	ԾԱՆՈԹՈՒԹՅՈՒՆ
1	ՋՐԱՄԲԱՐ,V=27000 $մ^3$	ՆՈՐ ԿԱՌՈՒՑՎՈՂ
2	ԱՐԵՎԱՅԻՆ ՎԱՀԱՆԱԿՆԵՐ 2000x1000x35մմ- 10հատ	ՆՈՐ ԿԱՌՈՒՑՎՈՂ
3	ՍԱՐՔԱՎՈՐՈՒՄՆԵՐԻ ՏԵՂԱԴՐՄԱՆ ԱՐԿՂ	ՆՈՐ ԿԱՌՈՒՑՎՈՂ
4	ՇԱՆԹԱՐԳԵԼ	ՆՈՐ ԿԱՌՈՒՑՎՈՂ
5	ԴԱՐՊԱՍ ԵՎ ԴՌՆԱԿ	ՆՈՐ ԿԱՌՈՒՑՎՈՂ
6	ՑԱՆԿԱՊԱՏ	ՆՈՐ ԿԱՌՈՒՑՎՈՂ

Պ Ա Յ Մ Ա Ն Ա Կ Ա Ն   Ն Շ Ա Ն Ն Ե Ր

- Նախագծվող մալուխային էլեկտրահաղորդագիծ խրամուղում
- Նախագծվող արևային վահանակներ
- Նախագծվող մետաղական պահարան հողակցման կոնտուրով
- Նախագծվող շանթարգել
- ՆԱԽԱԳԾՎՈՂ ՋՐԱՄԲԱՐ
- ՆԱԽԱԳԾՎՈՂ ՋՐԱՄԲԱՐԻ ՀՈՂԱՏԱՐԱԾՔԻ ՍԱՀՄԱՆԱԳԻԾ ՑԱՆԿԱՊԱՏ,ԴԱՐՊԱՍ ԵՎ ԴՌՆԱԿ- 546.00 գծմ
- ԳՐՈՒՆՏԱԽՃԱՅԻՆ ԾԱԾԿՈՒՅԹ
- ԲՆԱԿԱՆ ՀԵՂԵՂԱՏՆԵՐ
- ԱՌԿԱ ՇԻՆՈՒԹՅՈՒՆՆԵՐ

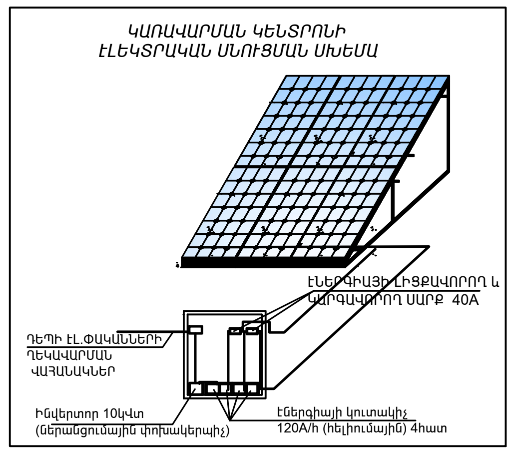

ՇԻՆԱՐԱՐԱԿԱՆ ԱՇԽԱՏԱՆՔՆԵՐԸ ՍԿՍԵԼՈՒՑ ԱՌԱՋ ԱՆՀՐԱԺԵՇՏ Է
ՀՐԱՎԻՐԵԼ ՏՎՅԱԼ ՎԱՐՉԱԿԱՆ ՇՐՋԱՆԻ

ա) ԷԼ.ՄԱՏԱԿԱՐԱՐՄԱՆ ՄԱՍՆԱԳԵՏՆԵՐԻՆ ՍՏՈՐԳԵՏՆՅԱ ՄԱԼՈՒԽՆԵՐԻ ՏԵՂԱԴՐՎԱԾՈՒԹՅՈՒՆԸ ՀԱՏԱԿԱԳԾՈՒՄ ԵՎ ԽՈՐՈՒԹՅՈՒՆԸ ՃՇՏԵԼՈՒ ՆՊԱՏԱԿՈՎ
բ) ԿԱՊԻ ՄԱՍՆԱԳԵՏՆԵՐԻՆ ՍՏՈՐԳԵՏՆՅԱ ՄԱԼՈՒԽՆԵՐԻ ՏԵՂԱԴՐՎԱԾՈՒԹՅՈՒՆԸ ՀԱՏԱԿԱԳԾՈՒՄ ԵՎ ԽՈՐՈՒԹՅՈՒՆԸ ՃՇՏԵԼՈՒ ՆՊԱՏԱԿՈՎ
գ) «ՀԱՅՋՐՄՈՒՂԿՈՅՈՒՂԻ» ՓԲԸ ԸՆԿԵՐՈՒԹՅԱՆ ՄԱՍՆԱԳԵՏՆԵՐԻՆ ՋՐԱՄԱՏԱԿԱՐԱՐՄԱՆ ԵՎ ԿՈՅՈՒՂՈՒ ԽՈՂՈՎԱԿԱՇԱՐԵՐԻ ՏԵՂԱԴՐՎԱԾՈՒԹՅՈՒՆԸ ՀԱՏԱԿԱԳԾՈՒՄ ԵՎ ԽՈՐՈՒԹՅՈՒՆԸ ՃՇՏԵԼՈՒ ՆՊԱՏԱԿՈՎ

				Ոռոգման համակարգերում ավելցուկային ջրերի անհարկի կորուստների կանխմանն ուղղված միջոցառումների ծրագիր			ԷՄ
Ն Գ Ճ	Հովասափյան			Պայմանագիր N ՋԿ - ԵՄԾՋԲ -22-1 Գեղարքունիքի մարզի Մանասի առու ջրանցքի գլխամասից վերև «Կոփոյ վար» տարածքում 27 հազար խ/մ ծավալով ՕԿՋ-ի կառուցում			
Գլխ.մասն.	Պետրոսյան						
Նախագծեց	Աղաջանյան			Էլեկտրամատակարարում 0.4կՎ:	ՓՈՒԼ	ԹԵՐԹ	ԹԵՐԹԵՐ
					Ա. Ն.	2	18
				ՕԿՋ-ի տեղադրման գլխավոր հատակագիծ Մ1:1000: Փականների էլեկտրամատակարարում 0.4կՎ:	ԿՎԾՆ		

ԳԵՂԱՐՔՈՒՆԻՔԻ ՄԱՐԶԻ ՄԱՆԱՍԻ ԱՌՎԻ ԳԼԽԱՄԱՍԻՑ ՎԵՐԵՎ ՕԿՋ-Ի ՏԵՂԱԴՐՄԱՆ ՀԱՏԱԿԱԳԻԾԸ: Մ 1 : 1000

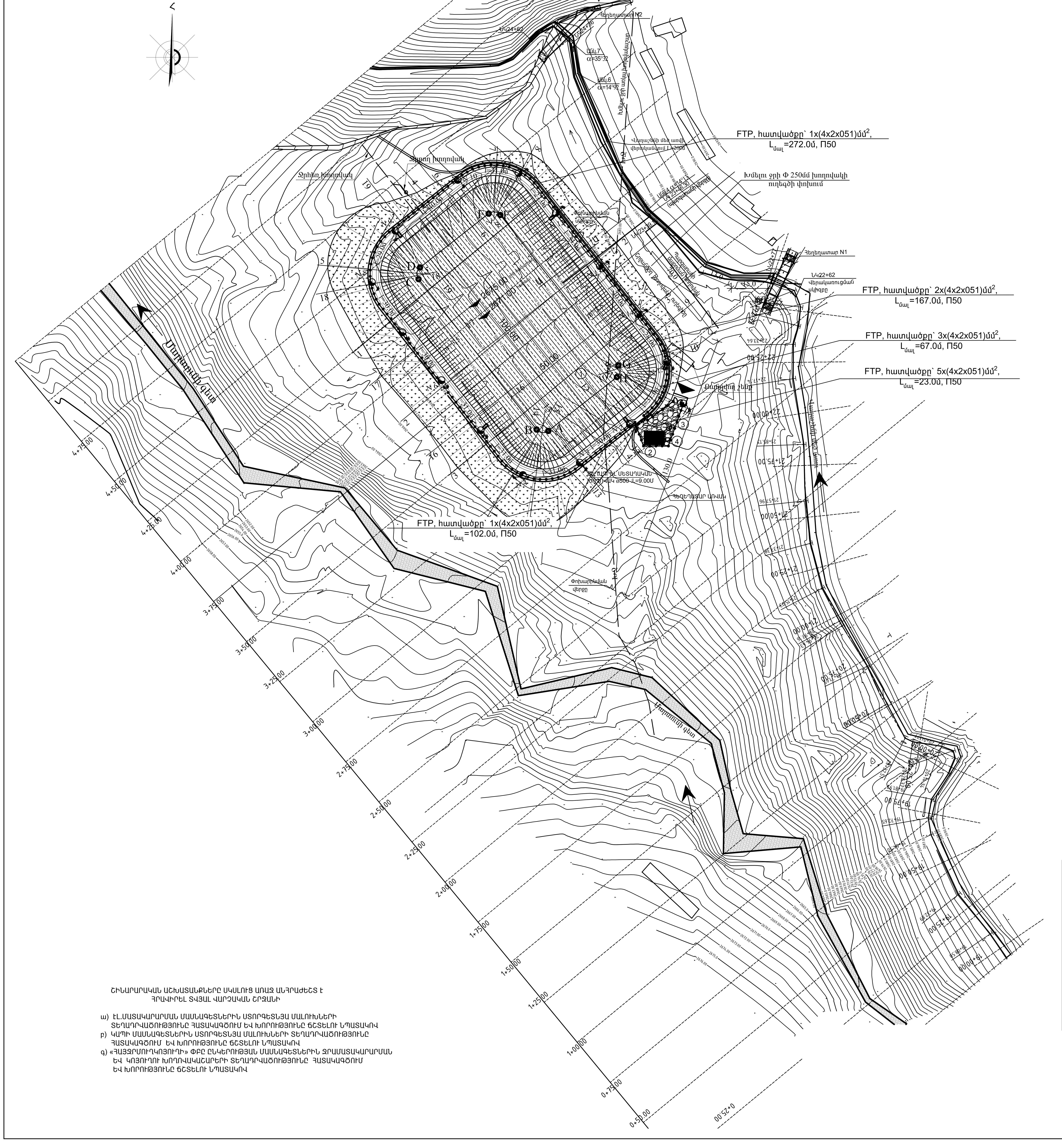

Ա Ն Վ Ա Ն Ա Ց Ա Ն Կ

N	ՇԵՆՔԵՐԻ ԵՎ ՇԻՆՈՒԹՅՈՒՆՆԵՐԻ ԱՆՎԱՆՈՒՄԸ/BUILDINGS AND STRUCTURES	ԾԱՆՈԹՈՒԹՅՈՒՆ
1	ՋՐԱՄԲԱՐ,V=27000 մ³	ՆՈՐ ԿԱՌՈՒՑՎՈՂ
2	ԱՐԵՎԱՅԻՆ ՎԱՀԱՆԱԿՆԵՐ 2000x1000x35մմ- 10հատ	ՆՈՐ ԿԱՌՈՒՑՎՈՂ
3	ՍԱՐՔԱՎՈՐՈՒՄՆԵՐԻ ՏԵՂԱԴՐՄԱՆ ԱՐԿՂ	ՆՈՐ ԿԱՌՈՒՑՎՈՂ
4	ՇԱՆԹԱՐԳԵԼ	ՆՈՐ ԿԱՌՈՒՑՎՈՂ
5	ԴԱՐՊԱՍ ԵՎ ԴՌՆԱԿ	ՆՈՐ ԿԱՌՈՒՑՎՈՂ
6	ՑԱՆԿԱՊԱՏ	ՆՈՐ ԿԱՌՈՒՑՎՈՂ

Պ Ա Յ Մ Ա Ն Ա Կ Ա Ն Ն Շ Ա Ն Ն Ե Ր

- Նախագծվող արտաքին լուսավորության ավտոնոմ համակարգ
- Նախագծվող արտաքին լուսավորության ավտոնոմ համակարգ տեսախցիկով
- Նախագծվող տեսախցիկների սնման մալուխ
- N 1 — Նախագծվող լուսատուի համարը
- Նախագծվող արևային վահանակներ
- Նախագծվող մետաղական պահարան հողակցման կոնտուրով
- Նախագծվող շանթարգել
- ՆԱԽԱԳԾՎՈՂ ՋՐԱՄԲԱՐ
- ՆԱԽԱԳԾՎՈՂ ՋՐԱՄԲԱՐԻ ՀՈՂԱՏԱՐԱԾՔԻ ՍԱՀՄԱՆԱԳԻԾ ՑԱՆԿԱՊԱՏ,ԴԱՐՊԱՍ ԵՎ ԴՌՆԱԿ- 546.00 գծմ
- ԳՐՈՒՆՏԱԽՃԱՅԻՆ ԾԱԾԿՈՒՅԹ

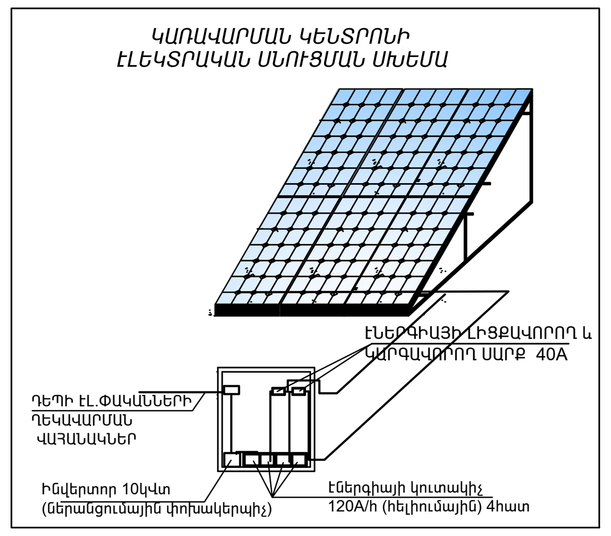

ՇԻՆԱՐԱՐԱԿԱՆ ԱՇԽԱՏԱՆՔՆԵՐԸ ՍԿՍԼՈՒՑ ԱՌԱՋ ԱՆՀՐԱԺԵՇՏ Է
ՀՐԱՎԻՐԵԼ ՏՎՅԱԼ ՎԱՐՉԱԿԱՆ ՇՐՋԱՆԻ

ա) ԷԼ.ՄԱՏԱԿԱՐԱՐՄԱՆ ՄԱՍՆԱԳԵՏՆԵՐԻՆ ՍՏՈՐԳԵՏՆՅԱ ՄԱԼՈՒԽՆԵՐԻ ՏԵՂԱԴՐՎԱԾՈՒԹՅՈՒՆԸ ՀԱՏԱԿԱԳԾՈՒՄ ԵՎ ԽՈՐՈՒԹՅՈՒՆԸ ՃՇՏԵԼՈՒ ՆՊԱՏԱԿՈՎ
բ) ԿԱՊԻ ՄԱՍՆԱԳԵՏՆԵՐԻՆ ՍՏՈՐԳԵՏՆՅԱ ՄԱԼՈՒԽՆԵՐԻ ՏԵՂԱԴՐՎԱԾՈՒԹՅՈՒՆԸ ՀԱՏԱԿԱԳԾՈՒՄ ԵՎ ԽՈՐՈՒԹՅՈՒՆԸ ՃՇՏԵԼՈՒ ՆՊԱՏԱԿՈՎ
գ) «ՀԱՅՋՐՄՈՒՂԿՈՅՈՒՂԻ» ՓԲԸ ԸՆԿԵՐՈՒԹՅԱՆ ՄԱՍՆԱԳԵՏՆԵՐԻՆ ՋՐԱՄԱՏԱԿԱՐԱՐՄԱՆ ԵՎ ԿՈՅՈՒՂՈՒ ԽՈՂՈՎԱԿԱՇԱՐԵՐԻ ՏԵՂԱԴՐՎԱԾՈՒԹՅՈՒՆԸ ՀԱՏԱԿԱԳԾՈՒՄ ԵՎ ԽՈՐՈՒԹՅՈՒՆԸ ՃՇՏԵԼՈՒ ՆՊԱՏԱԿՈՎ

	Ոռոգման համակարգերում ավելցուկային ջրերի անհարկի կորուստների կանխմանն ուղղված միջոցառումների ծրագիր	ԳՅ
	Պայմանագիր N ՋԿ - ԵՄԾՁԲ -22-1 Գեղարքունիքի մարզի Մանասի առու ջրանցքի գլխամասից վերև «Կոփոյ վար» տարածքում 27 հազար խ/մ ծավալով ՕԿՋ-ի կառուցում	
Ն Գ Ճ — Հովասափյան		
Գլխ.մասն. — Պետրոսյան		
Նախագծեց — Աղաջանյան	Արտաքին լուսավորություն	ՓՈՒԼ: Ա. Ն.; ԹԵՐԹ: 3; ԹԵՐԹԵՐ: 18
	ՕԿՋ-ի տեղադրման գլխավոր հատակագիծ Մ1:1000: Լուսավորության ավտոնոմ համակարգ:	

ՀԵՆԱՍՅԱՆ ՏԵՂԱԴՐՄԱՆ ՀԱՆԳՈՒՅՑ

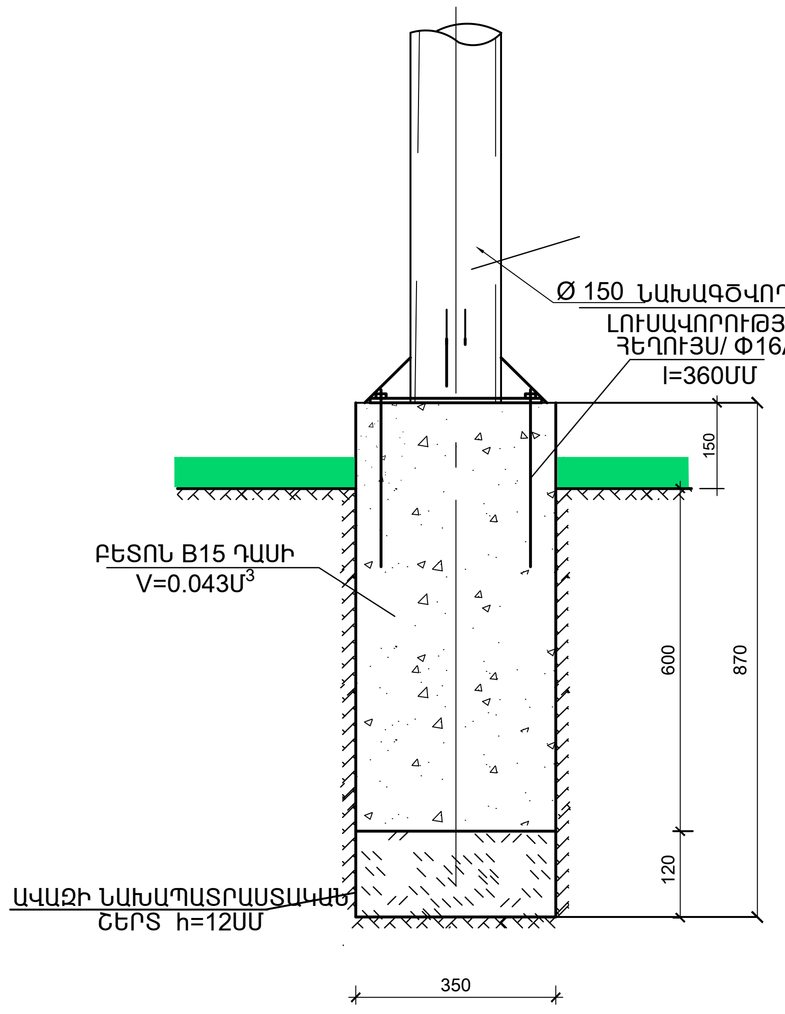

ԱՇԽԱՏԱՆՔՆԵՐԻ ԾԱՎԱԼԸ 1 ՏԱՐՐԻ (հենասյուն) ՀԱՄԱՐ

1. ՓՈՍՈՐԱԿԻ ՓՈՐՈՒՄ - 0.15մ^3
2. ԱՎԱԶԻ ՆԱԽԱՊԱՏՐԱՍՏԱԿԱՆ ՇԵՐՏ - 0.012մ^3
3. ՓՈՍՈՐԱԿԻ ՀԵՏԼԻՑՔ ԲՆԱՀՈՂՈՎ - 0.02մ^3
4. ԲԵՏՈՆ B15 ԴԱՍԻ - 0.092մ^3
5. ՀԵՂՈՒՅՍ Φ16AI, l=360 - 4 ՀԱՏ (2.3 ԿԳ)
6. ՊՆԴՕՂԱԿ Φ16AI - 4 ՀԱՏ (1.2 ԿԳ)

ԽՐԱՄՈՒՂՈՒ ԿՏՐՎԱԾՔ

2 ՄԱԼՈՒԽ ԽՐԱՄՈՒՂՈՒՄ

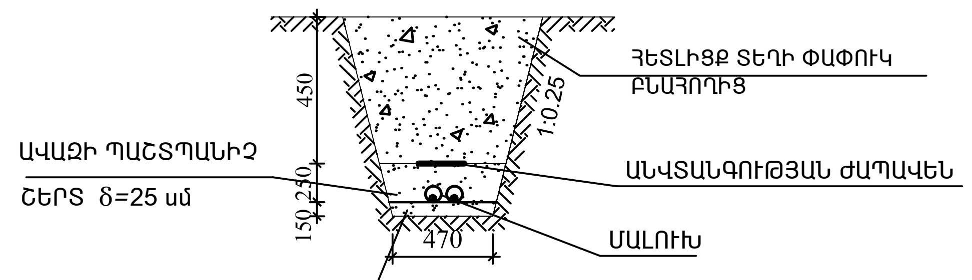

ԽՐԱՄՈՒՂՈՒ ԿՏՐՎԱԾՔ

3 ՄԱԼՈՒԽ ԽՐԱՄՈՒՂՈՒՄ

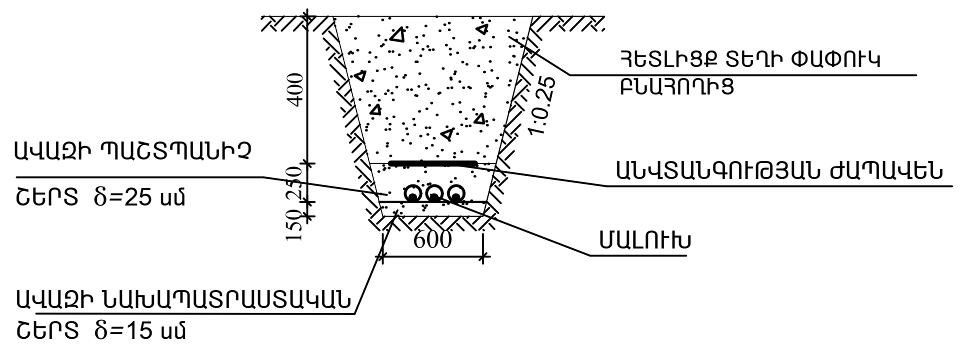

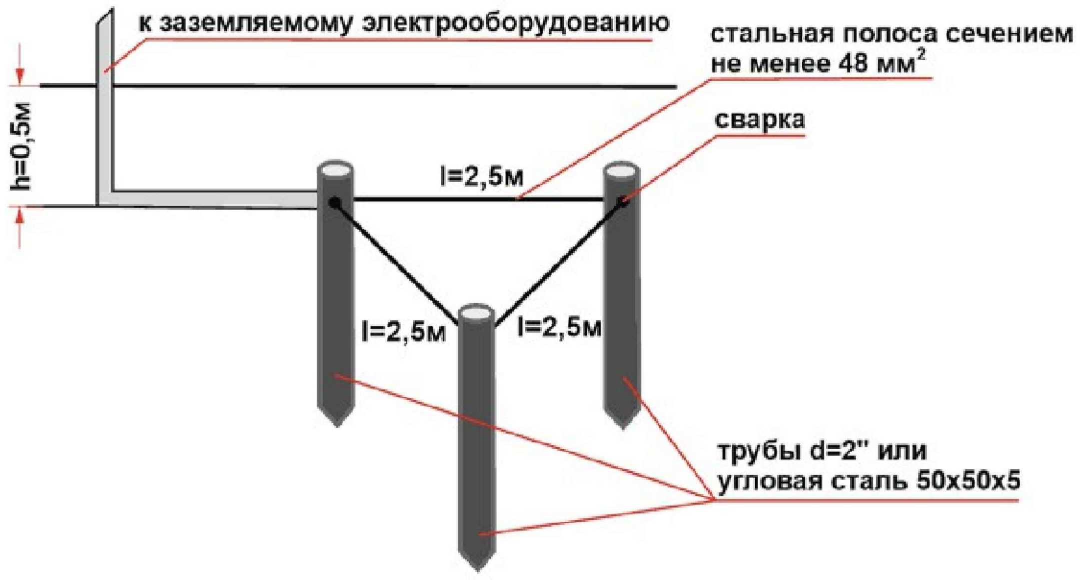

где h - глубина залегания контура; l - длина сварных полос; d - диаметр труб (стержней)

ՑԱՆԿԱՊԱՏԻ ՊԱՆԵԼ ; Մ 1:50

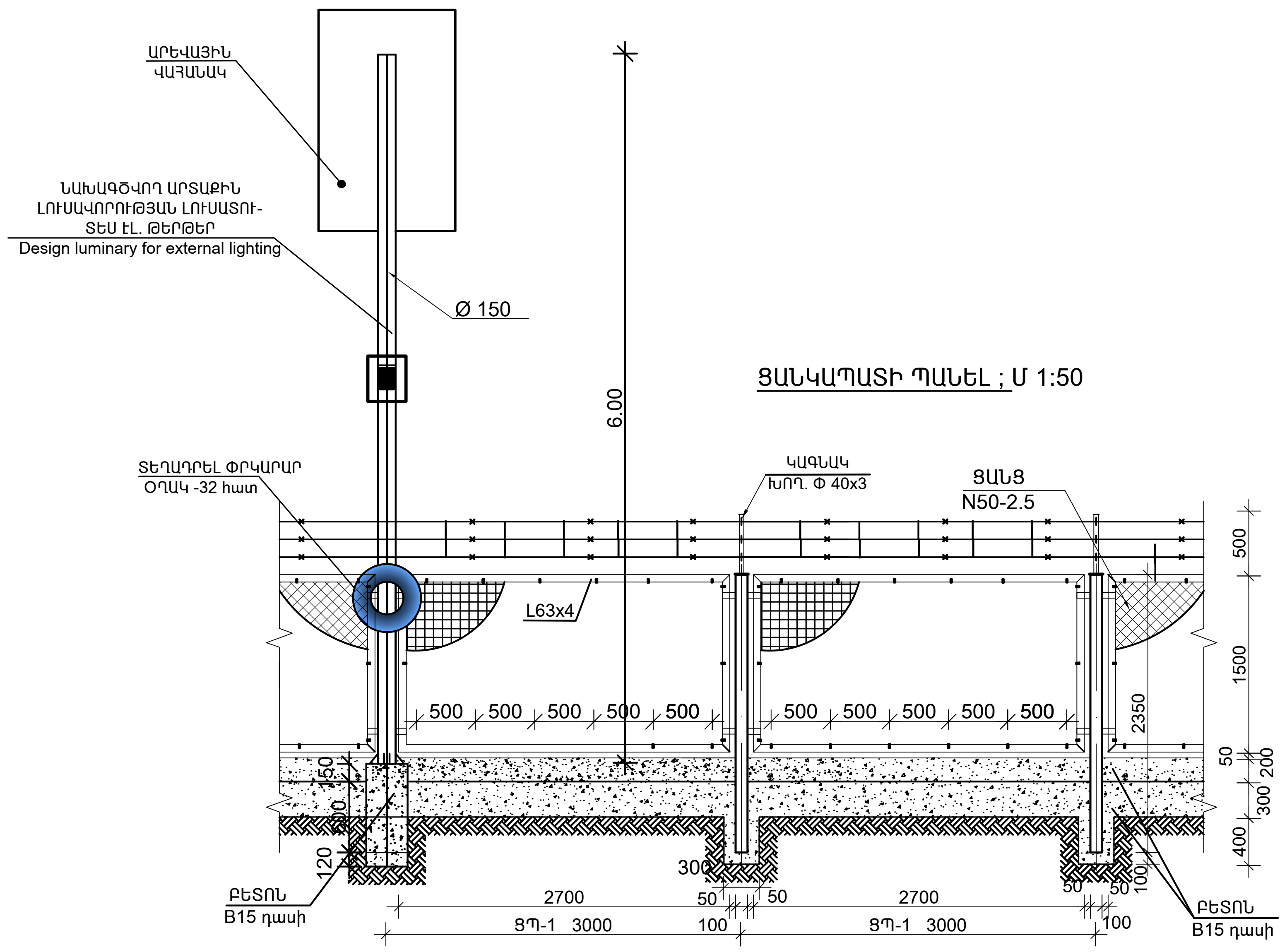

				Ռռոգման համակարգերում ավելցուկային ջրերի անհարկի կորուստների կանխմանն ուղղված միջոցառումների ծրագիր	ԷՄ
				Պայմանագիր N ՁԿ - ԵՄԾՁԲ -22-1 Գեղարքունիքի մարզի Մանասի առու ջրանցքի գլխամասից վերև «Կոփոյ վար» տարածքում 27 հազար խ/մ ծավալով ՕԿՋ-ի կառուցում	
Ն Գ Ճ	Հովասափյան				
Գլխ.մասն.	Պետրոսյան				
Նախագծեց	Աղաջանյան			Արտաքին լուսավորություն	Փուլ: Ա.Ն / թերթ: 4 / թերթեր: 18
				Հենասյան տեղադրման հանգույց:	

Էլեկտրամատակարարում 0.4կՎ:

N N	Ա Ն Վ Ա Ն ՈՒ Մ Ը	ՄԱԿՆԻՇ	ՉԱՓՄԱՆ ՄԻԱՎՈՐ	ՔԱՆԱԿ	ԾԱՆՈԹ.
	Մալուխային հաղորդագծեր խրամուղիներում				
1	Մալուխ պղնձե ջիղերով, մեկուսացված, հատվածքը՝ 5x10մմ², PVC ծածկույթով, հրդեհի ցածր վտանգով, տեղադրումով	ВВГнг-1կՎ	մ	551.0	
2	Մալուխի ծայրային ամրակցում, տեղադրումով	КВЭн-1	հատ	6	
4	Միացնող կցորդիչ , տեղադրումով	СЭс-1	հատ	3	
5	Ծայրակալ , տեղադրումով	ТАМ-12	հատ	30	
6	Տեխնիկական պոլիէթիլենե խողովակ ներառյալ ձևավոր մասերը ,տեղադրումով , PVC խողովակ Ø 50		մ	551.0	
	Երկու մալուխային հաղորդագիծ խրամուղում :Հողային աշխատանքներ				
7	Խրամուղու մշակում IV կարգի գրունտներում		$մ^3$	38.4	
8	Խրամուղու փխրեցում V կարգի գրունտներում		$մ^3$	57.6	
9	Ավազի նախապատրաստական շերտ		$մ^3$	18.0	δ =15սմ
10	Ավազի պաշտպանիչ շերտ		$մ^3$	30.0	δ =25սմ
11	Ազդանշանային ժապավեն պլաստմասե կարմիր գույնի, վրան գրված «ՈՒշադրություն մալուխ է»		մ	255.0	β =15սմ
12	Խրամուղու հետադարձ լիցք տեղի փափուկ բնահողից տոփանումով		$մ^3$	48.0	
13	Ավելցուկ գրունտի հարթեցում տեղում		$մ^3$	48.0	
	Երեք մալուխային հաղորդագիծ խրամուղում :Հողային աշխատանքներ				
14	Խրամուղու մշակում IV կարգի գրունտներում		$մ^3$	24.0	
15	Խրամուղու փխրեցում V կարգի գրունտներում		$մ^3$	36.0	
16	Ավազի նախապատրաստական շերտ		$մ^3$	11.25	δ =15սմ
17	Ավազի պաշտպանիչ շերտ		$մ^3$	18.75	δ =25սմ
18	Ազդանշանային ժապավեն պլաստմասե կարմիր գույնի, վրան գրված «ՈՒշադրություն մալուխ է»		մ	250.0	β =15սմ
19	Խրամուղու հետադարձ լիցք տեղի փափուկ բնահողից տոփանումով		$մ^3$	30.0	
20	Ավելցուկ գրունտի հարթեցում տեղում		$մ^3$	30.0	
21	Շերտապողպատ հատվածքը՝ 40x4մմ		մ	25	հողակցման [illegible]
22	Շերտապողպատ հատվածքը՝ 25x4մմ		մ	6	
23	Պողպատ անկյունային 50x50x5մմ, L=2.5մ		հատ	3	
24	Խրամուղու քանդում հողանցման տեղադրման համար		$մ^3$	5.0	
25	Հետլիցք տոփանումով		$մ^3$	5.0	

26	ՈՒժային արկղ 3x10Ա գծային և մուտքային 25Ա եռաֆազ ավտոմատ անջատիչներով, մոնտաժումով		լրակազմ	1	
27	Ֆազերի պաշտպանության ռելե		հատ	1	
28	Ռեզերվային դիզել-գեներատոր, դիզել վառելիքով՝ 1.2լ տարողությամբ,3.0կՎՏ հզորության, եռաֆազ, տեղադրումով		լրակազմ	1	
	Արտաքին լուսավորության հենասյուների հողակցում				
1	Շերտապողպատ հատվածքը՝ 50x4մմ		մ	112.5	
2	Շերտապողպատ հատվածքը՝ 25x4մմ		մ	150.0	
3	Պողպատ անկյունային 50x50x5մմ, L=2.5մ		հատ	45.0	
4	Խրամուղու քանդում հողանցման տեղադրման համար		$մ^3$	75.0	
5	Հետլիցք տոփանումով		$մ^3$	75.0	

Տեսահսկողություն

1	Տեսախցիկ	DS-2CD2087G2-LU	հատ	1	
2	Տեսախցիկ	DS-2CE16D9T-AIRAZH	հատ	4	
3	Տեսագրանցող սարք (Hikvision)	DS7608NI-K2/8P Channel 8mp	հատ	1	
4	Կոշտ սկավառակ	Western Digital HDD-6TB	հատ	1	
5	Անխափան սնուցման սարք	UPS-1500w	հատ	1	
6	Մալուխ 8 ջիղանոց (Hikvision) 4x2x0.51 cat 5e	FTP	մ	631.0	
7	Տեխնիկական պոլիէթիլենե խողովակ ներառյալ ձևավոր մասերը ,տեղադրումով , PVC խողովակ Φ50		մ	631.0	
8	Ազդանշանային ժապավեն պլաստմասե կարմիր գույնի, վրան գրված «ՈՒշադրություն մալուխ է»		մ	631.0	β =15սմ
9	Անկյունակ 75x75x5 l=2.3մ		հատ	5	

N N	Ա Ն Վ Ա Ն ՈՒ Մ Ը	ՄԱԿՆԻՇ	ՉԱՓՄԱՆ ՄԻԱՎՈՐ	ՔԱՆԱԿ	ԾԱՆՈԹ.
	Ջրազանի տարածքի արտաքին լուսավորության ավտոնոմ համակարգ				
1	Արտաքին լուսավորության ավտոնոմ համակարգ		լրակազմ	15.0	
	այդ թվում.				
	ա. Արևային մոդուլ (Солнечный модуль ФСМ-200 24В)		հատ	1	
	բ.Հենարանային կոնստրուկցիա՝ մետաղական խողովակ Φ150մմ, 6.0մ բարձրությամբ, հերմետիկ արկղ անցումների համար (Опорная конструкция- металлическая труба 150 мм, высота 6.0м, в том числе крепежи + бокс для коммутации в герметическом исполнении)		հատ	1	
	գ. Լիցքավորման կարգավորիչ ԱՀԿՈՒ-ով և լուսատուի միացման ժամանակաչափով (Заряд контролер с функцией MPPT12/24 и таймером включения светильника)		հատ	1	
	դ. Փողոցային լուսավորության LED լամպ (Уличный светодиодный светильник 60 Bamm 24B)		հատ	1	
	ե. Էլեկտրական էներգիայի կուտակիչ 12Վ, 50 Ա/ժ (АКБ Volta ST AGM 12W 50/Ач)		հատ	2	
	Հողային աշխատանքներ				
2	Փոսորակի բացում V կարգի գրունտներում, հենասյան հիմքի համար, մեխանիզմով փխրեցումով		$մ^3$	2.25	
3	Բետոն B15 դասի, բետոնե հիմքի իրականացման համար		$մ^3$	1.38	
4	Ավազի նախապատրաստական շերտ		$մ^3$	0.18	
5	Հետլիցք և տոփանում		$մ^3$	0.3	
6	Ավելցուկ գրունտի տեղափոխում 20.0մ հեռավորության վրա, հարթեցումով		$մ^3$	0.69	
7	Հեղույս Φ16AI, l=360		հատ/կգ	60/34.5	
8	Պնդօղակ Φ16AI		հատ/կգ	60/18.0	

Ծանոթություն
Տեսահսկողություն բաժնի հողային աշխատանքների ծավալները տես նախագծի էլեկտրատեխնիկական բաժնում՝ թերթ ԷՄ-5:

Ռոռգման համակարգերում ավելցուկային ջրերի անհարկի կորուստների կանխմանն ուղղված միջոցառումների ծրագիր	ԷՄ		
Պայմանագիր N ՋԿ - ԵՄԾՁԲ -22-1 Գեղարքունիքի մարզի Մանասի առու ջրանցքի գլխամասից վերև «Կոփոյ վար» տարածքում շուրջ 27 հազար խ/մ ծավալով ՕԿՋ-ի կառուցում			
Ն Գ Ճ	Հովասափյան		
Գլխ.մասն.	Պետրոսյան		
Նախագծեց	Աղաջանյան		
Էլեկտրամատակարարում 0.4կՎ:	Փուլ: ԱՆ	թերթ: 5	թերթեր: 18
Սարքավորումների անվանացանկ:			

ՇԱՆԹԱՐԳԵԼ
Մ1 : 25

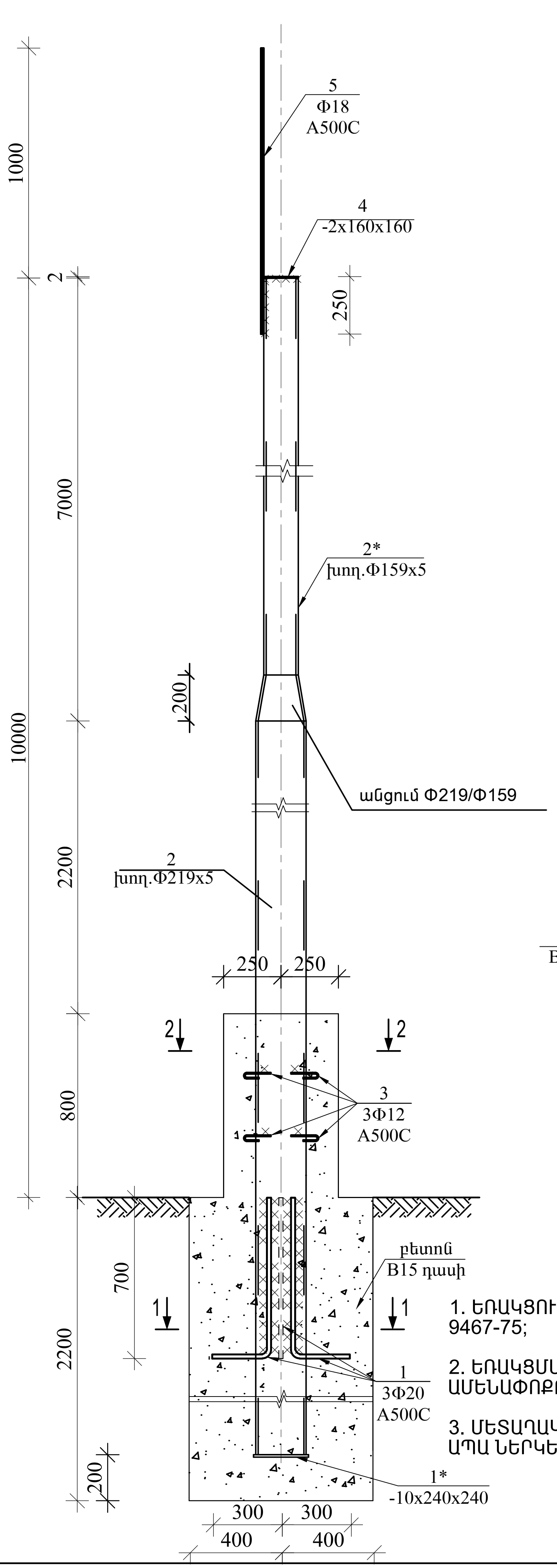

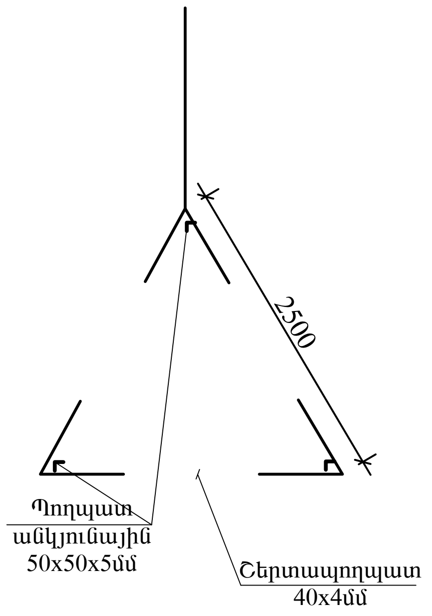

Կտրվածք 2 - 2
Մ1 : 25

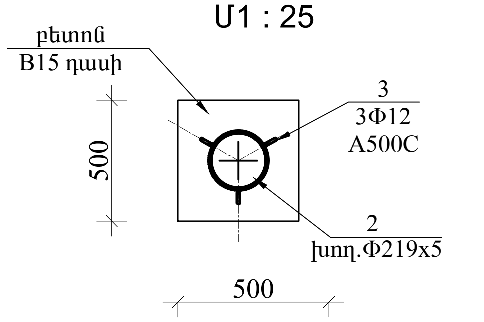

Կտրվածք 1 - 1
Մ1 : 25

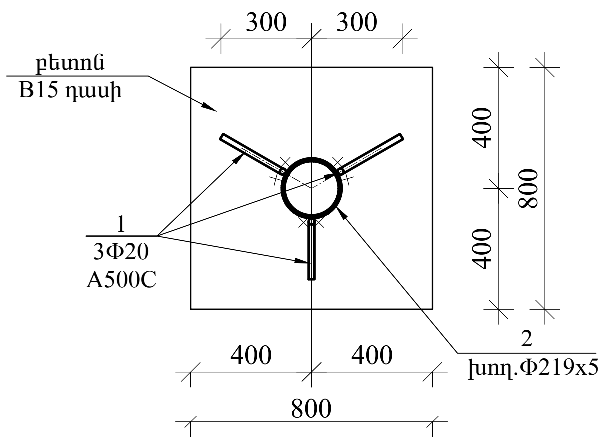

Շանթարգելի տարրերի մասնագիր
(1հատի համար)

Դիրք	Նշանակում	Անվանում	Քան.	Զանգված, կգ		Ծավալ, մ³
				1տարրի	ամբողջ	
1		Φ20A500C L= 1160	3	2.86	8.58	
1*		շերտապողպատ -10x240x240	1	4.52	4.52	
2		խող.Φ219x5 L= 5000	1	132.0	132.0	
2*		խող.Φ159x5 L= 7000	1	133.0	133.0	
3		Φ12A500C L= 300	6	0.27	1.62	
4		շերտապողպատ -2x160x160	1	0.40	0.40	
5		Φ18A500C L= 1250	1	2.50	2.50	
6		հիմք բետոն B15 դասի				1.28 մ³
7		գետնախարիսխ բետոն B15 դասի				0.20 մ³

NN	ԱՆՎԱՆՈՒՄ	ՄԱԿՆԻՇ	ՉԱՓՄԱՆ ՄԻԱՎՈՐ	ՔԱՆԱԿ	ԾԱՆՈԹՈՒ-ԹՅՈՒՆ
1	2	3	4	5	6
1	ՇԵՐՏԱՊՈՂՊԱՏ ՀԱՏՎԱԾՔԸ 40x4ՄՄ		Մ	25	
2	ՇԵՐՏԱՊՈՂՊԱՏ ՀԱՏՎԱԾՔԸ 25x4ՄՄ		Մ	16	
3	ՊՈՂՊԱՏ ԱՆԿՅՈՒՆԱՅԻՆ 50x50x5ՄՄ,L=2.5Մ		ՀԱՏ	3	
4	ԽՐԱՄՈՒՂՈՒ ՔԱՆԴՈՒՄ ՀՈՂԱՆՑՄԱՆ ՏԵՂԱԴՐՄԱՆ ՀԱՄԱՐ		Մ³	4.5	
5	ՀԵՏԼԻՑՔ ՏՈՓԱՆՈՒՄՈՎ		Մ³	4.5	

ԾԱՆՈԹՈՒԹՅՈՒՆ

1. ԵՌԱԿՑՈՒՄԸ ԻՐԱԿԱՆԱՑՆԵԼ Э 42А ՏԻՊԻ ԷԼԵԿՏՐՈԴՆԵՐՈՎ ԸՍՏ ГОСТ 9467-75;

2. ԵՌԱԿՑՄԱՆ ԿԱՐԻ ԲԱՐՁՐՈՒԹՅՈՒՆԸ ԸՆԴՈՒՆԵԼ ԵՌԱԿՑՎՈՂ ՏԱՐՐԵՐԻՑ ԱՄԵՆԱՓՈՔՐԻ ԲԱՐՁՐՈՒԹՅԱՄԲ:

3. ՄԵՏԱՂԱԿԱՆ ՏԱՐՐԵՐԸ ՄԱՔՐԵԼ ԺԱՆԳԻՑ ԵՎ ՀՐԱՅԱԼՈՑՔԻՑ, ԱՊԱ ՆԵՐԿԵԼ ԵՐԿՏԱԿ ԷՄԱԼԱՅԻՆ ՆԵՐԿՈՎ:

Ոռոգման համակարգերում ավելցուկային ջրերի անհարկի կորուստների կանխմանն ուղղված միջոցառումների ծրագիր			ԷՄ
Պայմանագիր N ՋԿ - ԵՄԾՁԲ -22-1 Գեղարքունիքի մարզի Մանասի առու ջրանցքի գլխամասից վերև «Կոփոյ վար» տարածքում շուրջ 27 հազար խ/մ ծավալով ՕԿՋ-ի կառուցում			
ՆԳճ	Հովասափյան		
Գլխ.մասն.	Պետրոսյան		
Նախագծեց	Գրիգորյան		
Էլեկտրամատակարարում 0.4կՎ:	Փուլ	թերթ	թերթեր
	ԱՆ	6	18
Շանթարգել_Մ1 : 25 Ծավալներ:			

ՀԻՄՆԱԿԱՆ ԱԷ ԼՐԱԿԱԶՄԻ ԱՇԽԱՏԱՆՔԱՅԻՆ ԳԾԱԳՐԵՐԻ ԱՄՓՈՓԱԳԻՐ

ԹԵՐԹ	ԱՆՎԱՆՈՒՄԸ	ԾԱՆՈԹՈՒԹՅՈՒՆ
7	Ֆոտովոլտային համակարգ: Ընդհանուր բացատրագիր:Մասնագիր:	ԱԷ
8	Ֆոտովոլտային համակարգ:Էլեկտրական հոսանքի ստացման սկզբունքային սխեմա ՄԲՖՎՄԽ-1-1 համակարգից:	ԱԷ
9	Ֆոտովոլտային համակարգ: Ցանցի հաշվարկային - մոնտաժային սխեմա (ուժային արկղ ՈՒվ)	ԱԷ
10	Ֆոտովոլտային համակարգ: Էլեկտրական սնուցման սխեմա:	ԱԷ
11	Ֆոտովոլտային համակարգ: Մետաղական հենարան արևային վահանակների համար: Կտրվածքներ:	ԱԷ (ԿԵ)
12	Ֆոտովոլտային համակարգ: Մետաղական հենարան արևային վահանակների համար: Կտրվածքներ:	ԱԷ (ԿԵ)
13	Ֆոտովոլտային համակարգ: Մետաղական հենարան արևային պանելների համար Մետաղական տարրերի մասնագիր: Աշխատանքների ծավալներ	ԱԷ (ԿԵ)

ՖՈՏՈՎՈԼՏԱՅԻՆ ՀԱՄԱԿԱՐԳ. ԷԼԵԿՏՐԱՍԱՐՔԱՎՈՐՈՒՄՆԵՐԻ, ՆՅՈՒԹԵՐԻ ԵՎ ԿԱՏԱՐՎՈՂ ԱՇԽԱՏԱՆՔՆԵՐԻ ՄԱՍՆԱԳԻՐ

Հ/Հ	ԱՆՎԱՆՈՒՄԸ	ՏԻՊԸ, ՄԱԿՆԻՇԸ	ՉԱՓՄԱՆ ՄԻԱՎՈՐԸ	ՔԱՆԱԿԸ	ԾԱՆՈԹՈՒԹ.
1	Ներանցումային փոխակերպիչ, 2 ԱՀԿՈՒ-ով (MPPT), $U_{\text{ՓԱՆՎ.}}$~ 380/220Վ, $U_{\text{Հ.ԱՌ}}$-1000 Վ, 10 կՎտ		հատ	1	
2	Միաբյուրեղային մոդուլ, 345Վտ (+5Վտ), 2000(˜100)x 1000(˜80)x 35 (+5)մմ		հատ	10	
3	Եռաբևեռ եռաֆազ ինքնավար անջատիչ $U_{\text{ԱՆՎ.}}$~380/220Վ, $I_{\text{ԱՆՋ}}$=63Ա	MCB	հատ	1	
4	Փոփոխական հոսանքի համակցման տուփ, մետաղական արկղ 400 x 300 x270 մմ		լրակազմ	1	
4.1	Եռաբևեռ եռաֆազ ինքնավար անջատիչ $U_{\text{ԱՆՎ.}}$~380/220Վ, $I_{\text{ԱՆՋ}}$=40Ա	MCB	հատ	1	
5	Մալուխ պղնձե, բազմաջիղ ՊՎՔ մեկուսացումով, կտրվածքը 5x10 մմ^2	ÂÂÃ	մ	15	
6	Հաստատուն հոսանքի մալուխ՝ անագապատված պղնձե ջիղերով, կրկնակի մեկուսացումով, $U_{\text{ԱՆՎ.}}$ - 1500Վ, կտրվածքը 4 մմ^2		մ	80.0	
7	Հաստատուն հոսանքի մալուխի միակցիչ MC-4 (Ա+Ն)		զույգ	1	Մուտքային մալուխ
8	Հաղորդալար պղնձե ջիղերով 6 մմ^2	ÏÂ–З	մ	70	Հողանցիչ
9	Հելիումային էներգիայի կուտակիչ 75 Ա /ժամ	MLG-50-Sun stone Power	հատ	4	
10	Էներգիայի լիցքավորող և կարգավորող սարք 40Ա		հատ	2	

ԲԱՑԱՏՐԱԳԻՐ

Արևային վահանակների էլեմենտների միացումը կատարվում է զուգահեռ և հաջորդական, որպեսզի ելքում ապահովվի հաստատուն 220-230 Վ լարում: Տվյալ սխեմայում կան էլեկտրական կուտակիչներ, էլեկտրական էներգիան ծախսվում է տեղադրվող փականների էլեկտրական սնուցման համար:Նախագծով տեղադրված են նաև սինխրոն ցանցային փոխակերպիչ (այսուհետ` ինվերտոր): Վերջիններիս ՕԳԳ-ն կազմում է 90-94%: Ելքային լարումը մաքուր սինուսոիդալ է: Կորուստների նվազեցման համար ցանկալի է, որ ինվերտորը տեղադրվի արևային վահանակներից նվազագույն հեռավորության վրա: Սույն նախագծով նախատեսված է տեղադրել 1x2մ չափերով 345 Վտ հզորությամբ արևային վահանակներ` 10 հատ (3.45 կՎտ): Արևային վահանակների դիրքը նախատեսված է այնպես, որ բացառվի ստվերացումը:Համակարգում կիրառվում է 10 կՎտ հզորությամբ (փոփոխական 380 Վ) ինվերտոր : Տեղի կարիքների համար օգտագործվում է արտադրված էլեկտրական էներգիան: Ինվերտորի տվյալները`

1. Ելքային հզորությունը` 3.45 կՎտ,
2. Ելքում - մաքուր սինուսոիդալ լարում,
3. Արդյունավետությունը` 97 %
4. Կարող է աշխատել օդի -25°C ÷ +60°C ջերմաստիճանների պայմաններում
5. Կոմպլեկտի մեջ առկա են իմպուլսային գերլարումներից, կարճ միացումներից պաշտպանող համապատասխան սարքավորումներ

				Ռռոգման համակարգերում ավելցուկային ջրերի անհարկի կորուստների կանխմանն ուղղված միջոցառումների ծրագիր	ԱԷ
				Պայմանագիր N ՁԿ - ԵՄԾՁԲ -22-1 Գեղարքունիքի մարզի Մանասի առու ջրանցքի գլխամասից վերև «Կոփոյ վար» տարածքում շուրջ 27 հազար խ/մ ծավալով ՕԿՋ-ի կառուցում	
Ն Գ Ճ	Հովասափյան				
Գլխ.մասն.	Պետրոսյան				
Նախագծեց	Աղաջանյան			Արևային կայան	ՓՈՒԼ: ԱՆ; ԹԵՐԹ: 7; ԹԵՐԹԵՐ: 18
				Ընդհանուր տվյալներ: Ծավալներ:	ՀՋՆԾԻ

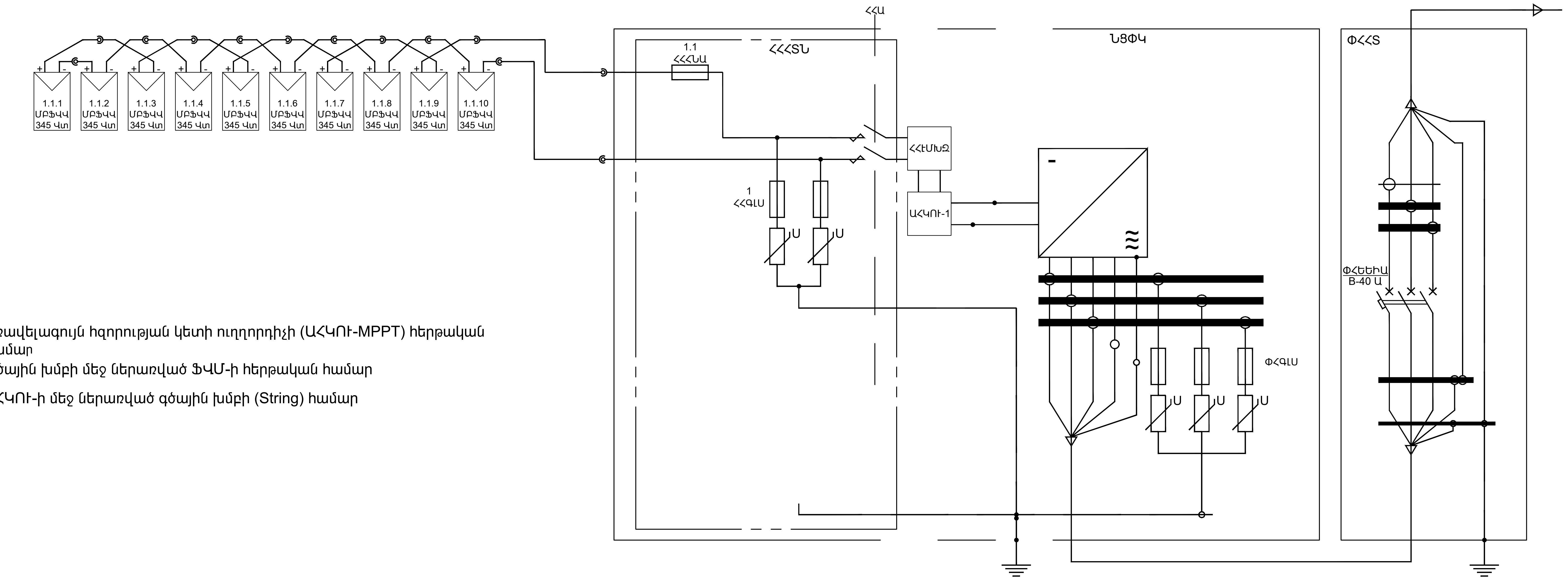

1.1.3 — Առավելագույն հզորության կետի ուղղորդիչի (ԱՀԿՈՒ-MPPT) հերթական համար

1.1.3 — Գծային խմբի մեջ ներառված ՖՎՄ-ի հերթական համար

1.1.3 — ԱՀԿՈՒ-ի մեջ ներառված գծային խմբի (String) համար

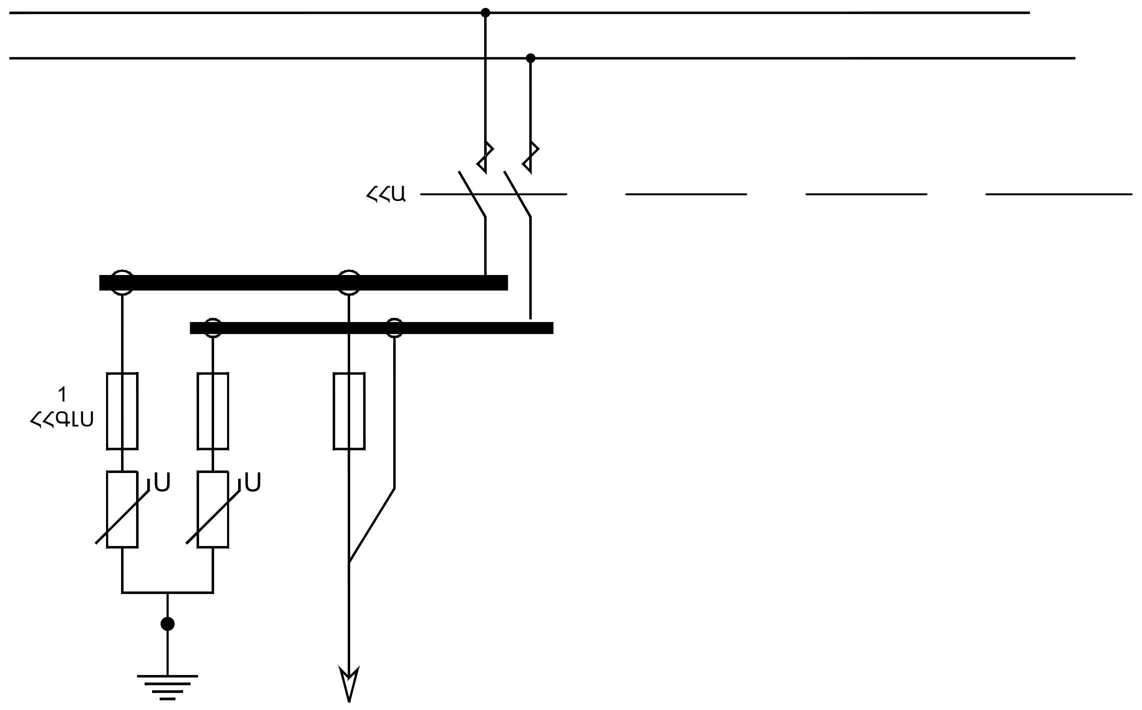

Սնող խմբի համարը հատակագծի վրա	1.1
Առավելագույն դրվածքային հզորություն [Վտ]	3450
Անվանական լարումն առավելագույն հզորության դեպքում [Վ]	778.0
Անվանական հոսանքն առավելագույն հզորության դեպքում [Ա]	4.43
Հալուն ներդիրով ապահովիչի ներդիրի հալման հոսանքը [Ա]	10

ՊԱՅՄԱՆԱԿԱՆ ՆՇԱՆԱԿՈՒՄՆԵՐ

ՀՀ	-	Հաստատուն հոսանք
ՓՀ	-	Փոփոխական հոսանք
ՀՀԱ	-	Հաստատուն հոսանքի անջատիչ
ԱՀԿՈՒ	-	Առավելագույն հզորության կետի ուղղորդիչ (MPPT)
ՀՀԷՄԽԶ	-	Հաստատուն հոսանքի էլեկտրամագնիսական խափանումների զտիչ
ՀՀԳԼՍ	-	Հաստատուն հոսանքի գերլարումների սահմանափակիչ
ՓՀԳԼՍ	-	Փոփոխական հոսանքի գերլարումների սահմանափակիչ
ՀՀՀՆԱ	-	Հաստատուն հոսանքի հալուն ներդիրով ապահովիչ
ՓՀԵԵԻԱ	-	Փոփոխական հոսանքի եռաֆազ եռաբևեռ ինքնավար անջատիչ
ՀՀՀՏՆ	-	Հաստատուն հոսանքի համակցման տուփ՝ ներկառուցված
ՓՀՀՏ	-	Փոփոխական հոսանքի համակցման տուփ
ՆՑՓԿ	-	Ներցանցային կերպափոխիչ
ՄԲՖՎՎ	-	Միաբյուրեղային ֆոտովոլտային վահանակ
ՄԲՖՎՄԽ	-	Միաբյուրեղային ֆոտովոլտային վահանակների խումբ՝ ԱՀԿՈՒ-ի մեջ ներառված գծային խումբ (String)
ՄԲՖՎՄՀ	-	Միաբյուրեղային ֆոտովոլտային վահանակների համախումբ՝ ԱՀԿՈՒ-ի մեջ ներառված բոլոր գծային խմբերի համախումբը

				Ոռոգման համակարգերում ավելցուկային ջրերի անհարկի կորուստների կանխմանն ուղղված միջոցառումների ծրագիր			Ալ
				Պայմանագիր N ՋԿ - ԵՄԾՋԲ -22-1 Գեղարքունիքի մարզի Մանասի առու ջրանցքի գլխամասից վերև «Կոփոյ վար» տարածքում շուրջ 27 հազար խ/մ ծավալով ՕԿՋ-ի կառուցում			
ՆԳճ	Յովասափյան						
Գլխ.մասն.	Պետրոսյան						
Նախագծեց	Աղաջանյան			Արևային կայան	ՓՈՒԼ	ԹԵՐԹ	ԹԵՐԹԵՐ
					ԱՆ	8	18
				ԷԼԵԿՏՐԱԿԱՆ ՅՈՍԱՆՔԻ ՍՏԱՑՄԱՆ ՍԿԶԲՈՒՆՔԱՅԻՆ ՍԽԵՄԱ ՄԲՖՎՄԽ-1-1 ՅԱՄԱԿԱՐԳԻՑ			

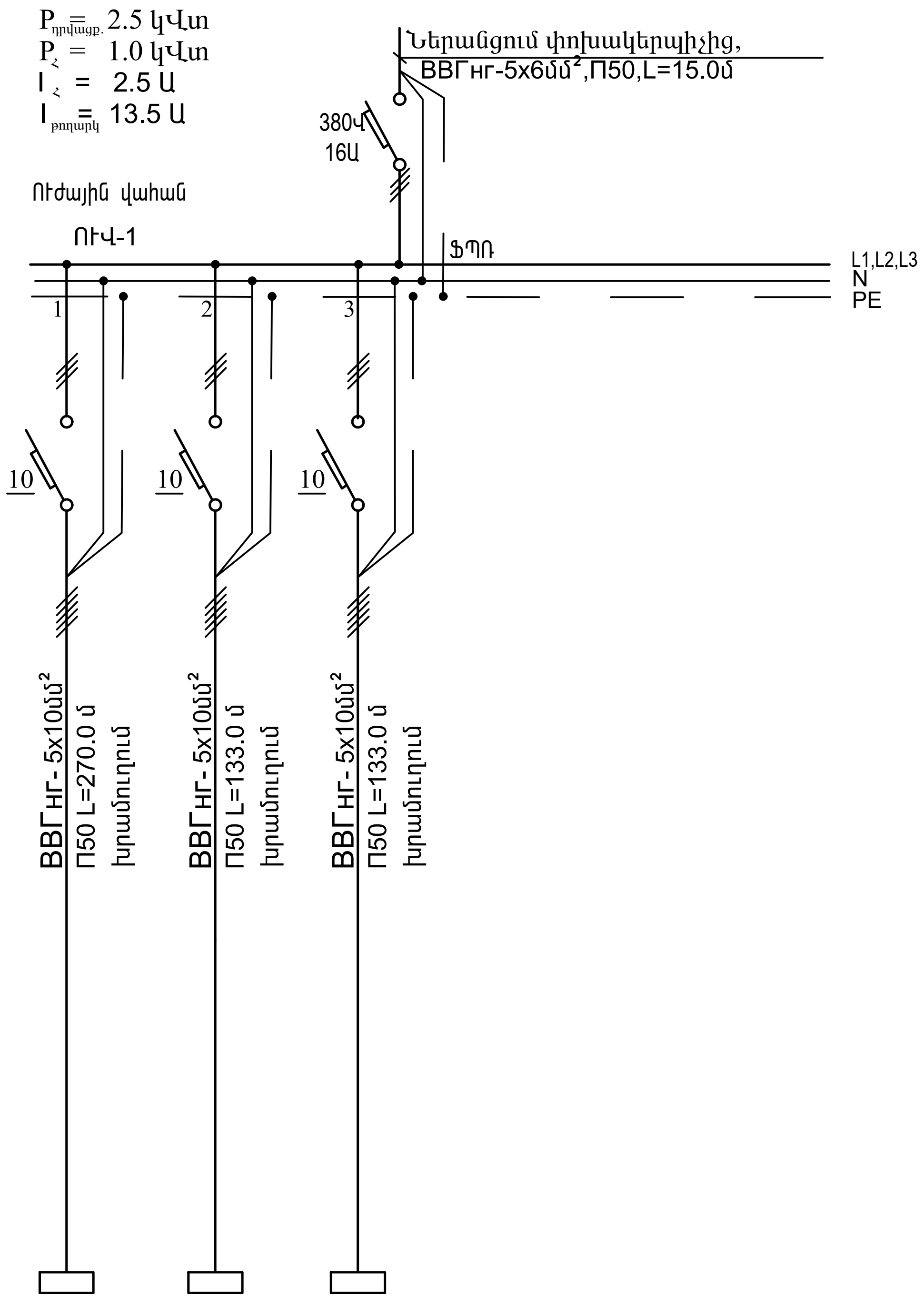

ՄՆՈՂ ՑԱՆՑԻ ՏՎՅԱԼՆԵՐ				
ՀԱՂՈՐԴԱԼԱՐԻ ԲԱՇԽԻՉ ՎԱՀԱՆ	ՄՈՒՏՔԻ ԱՊԱՐԱՏԻ ՏԵՍԱԿԸ $I_{նոմ}$ Ա, ԽԶԻՉ Ա			
	ՆՇԱՆԱԿՈՒՄԸ, ՏԵՍԱԿԸ, ԼԱՐՈՒՄԸ $P_{տեղ}$ կՎտ, $I_{հաշվ}$ Ա			
ԵԼՔԻ ԱՊԱՐԱՏ	ՏԵՍԱԿԸ $I_{նոմ}$ Ա, ԽԶԻՉ ԿԱՄ ՀԱԼՈՒՆ ՆԵՐԴԻՐ, Ա			
ՀԱՂՈՐԴԱԳԾԻ ՄԱԿՆԻՇԸ ԵՎ ՏԵՍԱԿԸ	ՑԱՆՑԻ ՀԱՏՎԱԾԻ ՆՇԱՆԱԿՈՒՄԸ, ԵՐԿԱՐՈՒԹՅՈՒՆԸ, Մ.ԽՈՂՈՎԱԿԻ ՆՇԱՆԱԿՈՒՄԸ ՀԱՏԱԿԱԳԾԻ ՎՐԱ ԸՍՏ ՍՏԱՆԴԱՐՏԻ, Մ			
ԳՈՐԾԱՐԿՈՂ ԱՊԱՐԱՏ	ՆՇԱՆԱԿՈՒՄԸ ՏԵՍԱԿԸ $I_{նոմ}$ Ա, ԽԶԻՉ ՋԵՐՄԱՅԻՆ ՌԵԼԵՅԻ ԴՐՎԱԾՔ, Ա			
ՀԱՂՈՐԴԱԳԾԻ ՄԱԿՆԻՇԸ ԵՎ ՏԵՍԱԿԸ	ՑԱՆՑԻ ՀԱՏՎԱԾԻ ՆՇԱՆԱԿՈՒՄԸ, ԵՐԿԱՐՈՒԹՅՈՒՆԸ, Մ.ԽՈՂՈՎԱԿԻ ՆՇԱՆԱԿՈՒՄԸ ՀԱՏԱԿԱԳԾԻ ՎՐԱ ԸՍՏ ՍՏԱՆԴԱՐՏԻ, Մ			
ԷԼԵԿՏՐԱԸՆԴՈՒՆԻՉ	ՊԱՅՄԱՆԱԿԱՆ ՊԱՏԿԵՐՈՒՄԸ			
	ՀԱՄԱՐ ԸՍՏ ՀԱՏԱԿԱԳԾԻ	1	2	3
	ՏԵՍԱԿԸ			
	$P_{դրված}$ ԿՎտ	1.0	1.0	0.5
	ՀՈՍԱՆՔ, Ա — $I_{հաշվ}$ Ա	2.5	2.5	1.33
	ՀՈՍԱՆՔ, Ա — $I_{գործ}$ Ա	13.75	13.75	6.0
	ԱՆՎԱՆՈՒՄ	Հարթ փակված էլ.շարժիչով (1h)	Հարթ փակված էլ.շարժիչով (2h)	Փակված էլ.շարժիչով (3h)

				Ռոռգման համակարգերում ավելցուկային ջրերի անհարկի կորուստների կանխմանն ուղղված միջոցառումների ծրագիր		ԷԼ
				Պայմանագիր N ՋԿ - ԵՄԾՋԲ -22-1 Գեղարքունիքի մարզի Մանասի առու ջրանցքի գլխամասից վերև «Կոփոյ վար» տարածքում շուրջ 27 հազար խ/մ ծավալով ՕԿՋ-ի կառուցում		
ՆԳճ	Յովսափյան			Էլեկտրաուժային սարքավորումներ: Էլեկտրական լուսավորություն:	ՓՈՒԼ / ԱՆ	ԹԵՐԹ 9 / ԹԵՐԹԵՐ 18
Գլխ.մասն.	Պետրոսյան					
Նախագծեց	Աղաջանյան			Ցանցի հաշվարկային - մոնտաժային սխեմա (ուժային արկղ ՈՒվ)		

ԿԱՌԱՎԱՐՄԱՆ ԿԵՆՏՐՈՆԻ ԷԼԵԿՏՐԱԿԱՆ ՄՆՈՒՑՄԱՆ ՍԽԵՄԱ

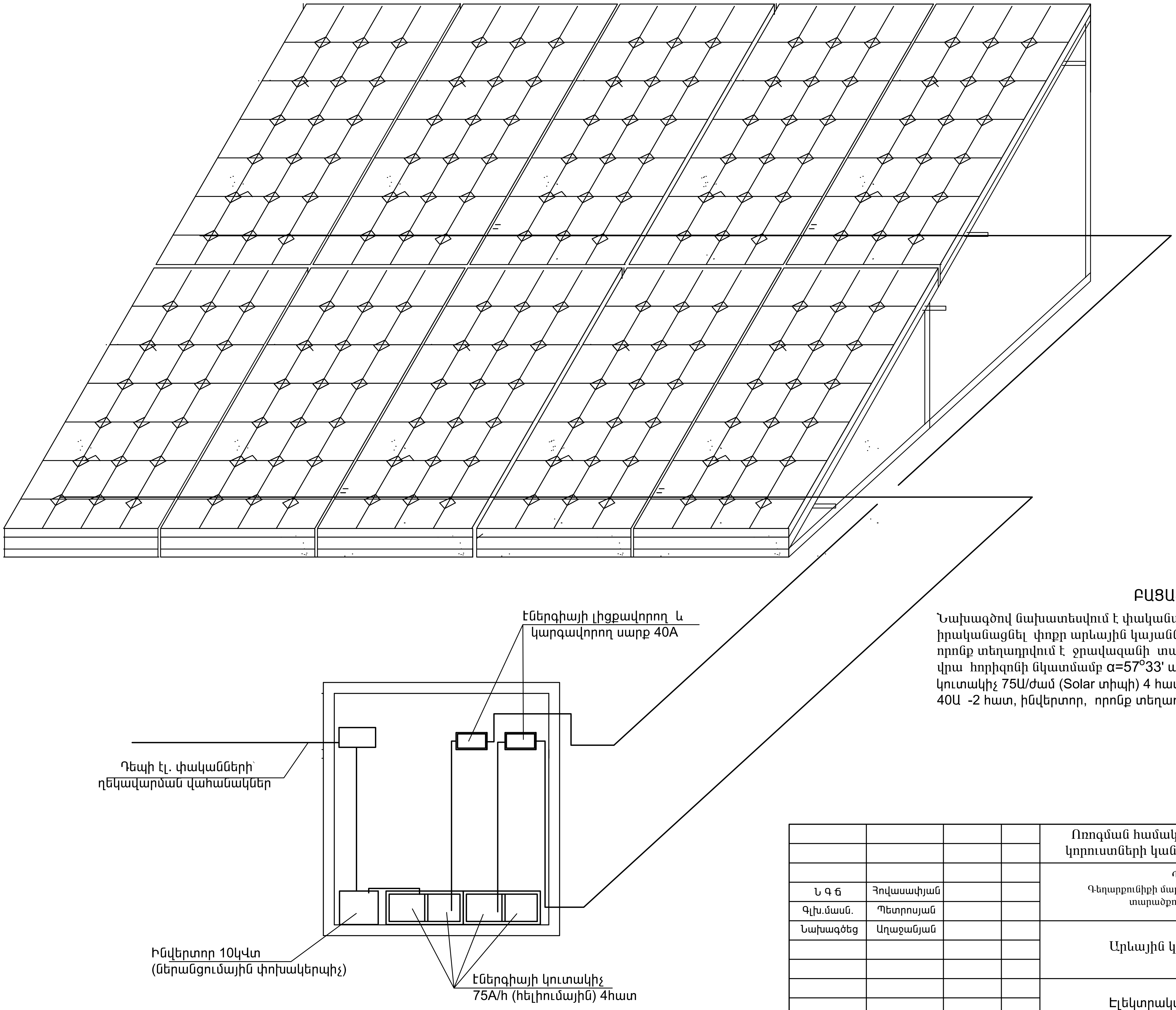

ԲԱՑԱՏՐԱԳԻՐ

Նախագծով նախատեսվում է փականային հանգույցների էլեկտրական սնուցումը իրականացնել փոքր արևային կայաններով: Կայանը ունի 10 արևային վահանակ, որոնք տեղադրվում է ջրավազանի տարածքում տեղադրվող մետաղական հենարանի վրա հորիզոնի նկատմամբ $\alpha=57^{o}33'$ անկյան տակ ուղղված դեպի հարավ, էներգիայի կուտակիչ 75Ա/ժամ (Solar տիպի) 4 հատ, էներգիայի լիցքավորող և կարգավորող սարք 40Ա -2 հատ, ինվերտոր, որոնք տեղադրվում են սարքավորումների տեղադրման արկղում:

Ն Գ ճ	Յովասափյան	Ոռոգման համակարգերում ավելցուկային ջրերի անհարկի կորուստների կանխմանն ուղղված միջոցառումների ծրագիր	Աէ
Գլխ.մասն.	Պետրոսյան	Պայմանագիր N ՋԿ - ԵՄԾՁԲ -22-1 Գեղարքունիքի մարզի Մանասի առու ջրանցքի գլխամասից վերև «Կոփոյ վար» տարածքում շուրջ 27 հազար խ/մ ծավալով ՕԿՋ-ի կառուցում	
Նախագծեց	Աղաջանյան	Արևային կայան	Փուլ: ԱՆ; թերթ: 10; թերթեր: 18
		Էլեկտրական սնուցման սխեմա:	

ՄԵՏԱՂԱԿԱՆ ՀԵՆԱՐԱՆ ԱՐԵՎԱՅԻՆ ՊԱՆԵԼՆԵՐԻ ՀԱՄԱՐ

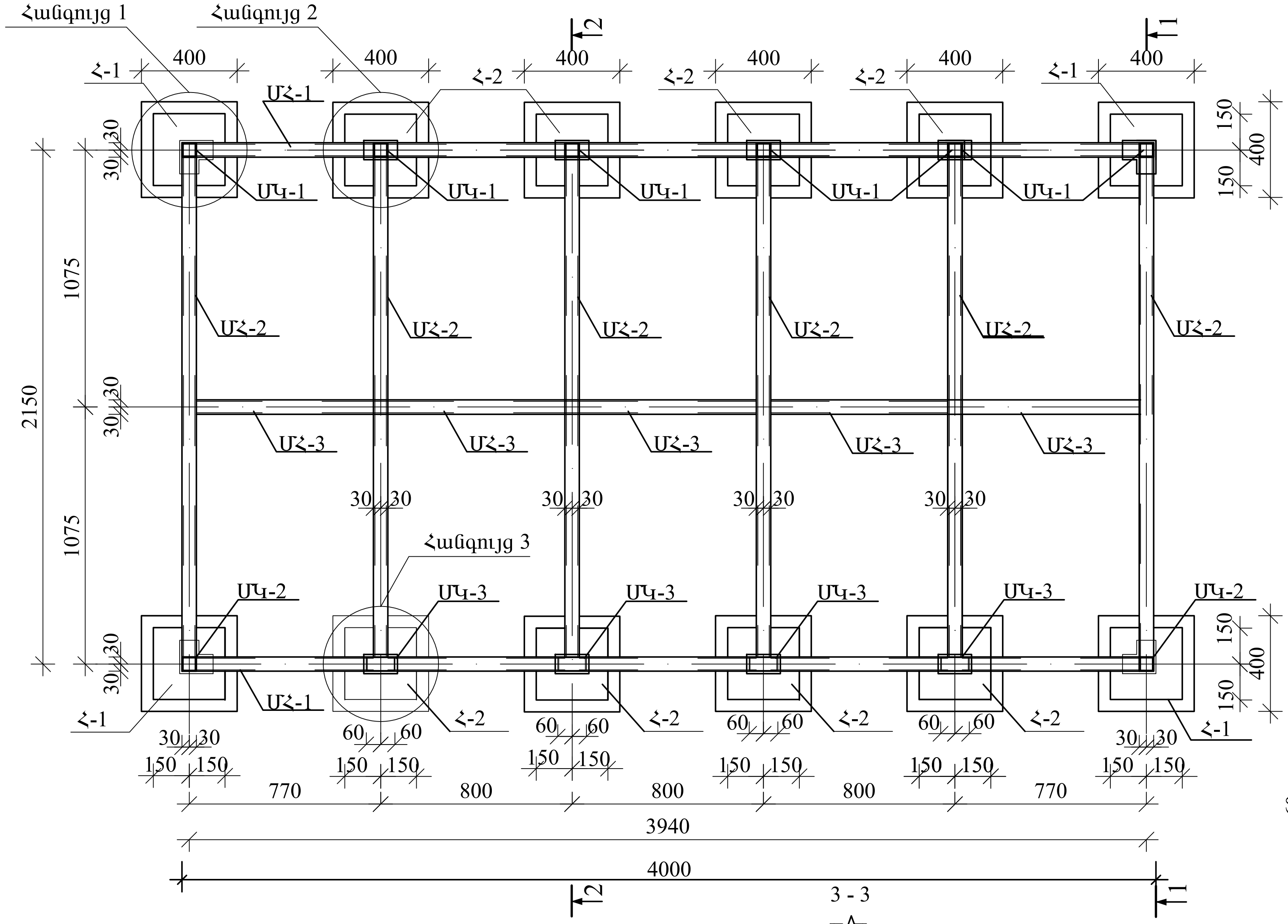

1 - 1; 2 - 2

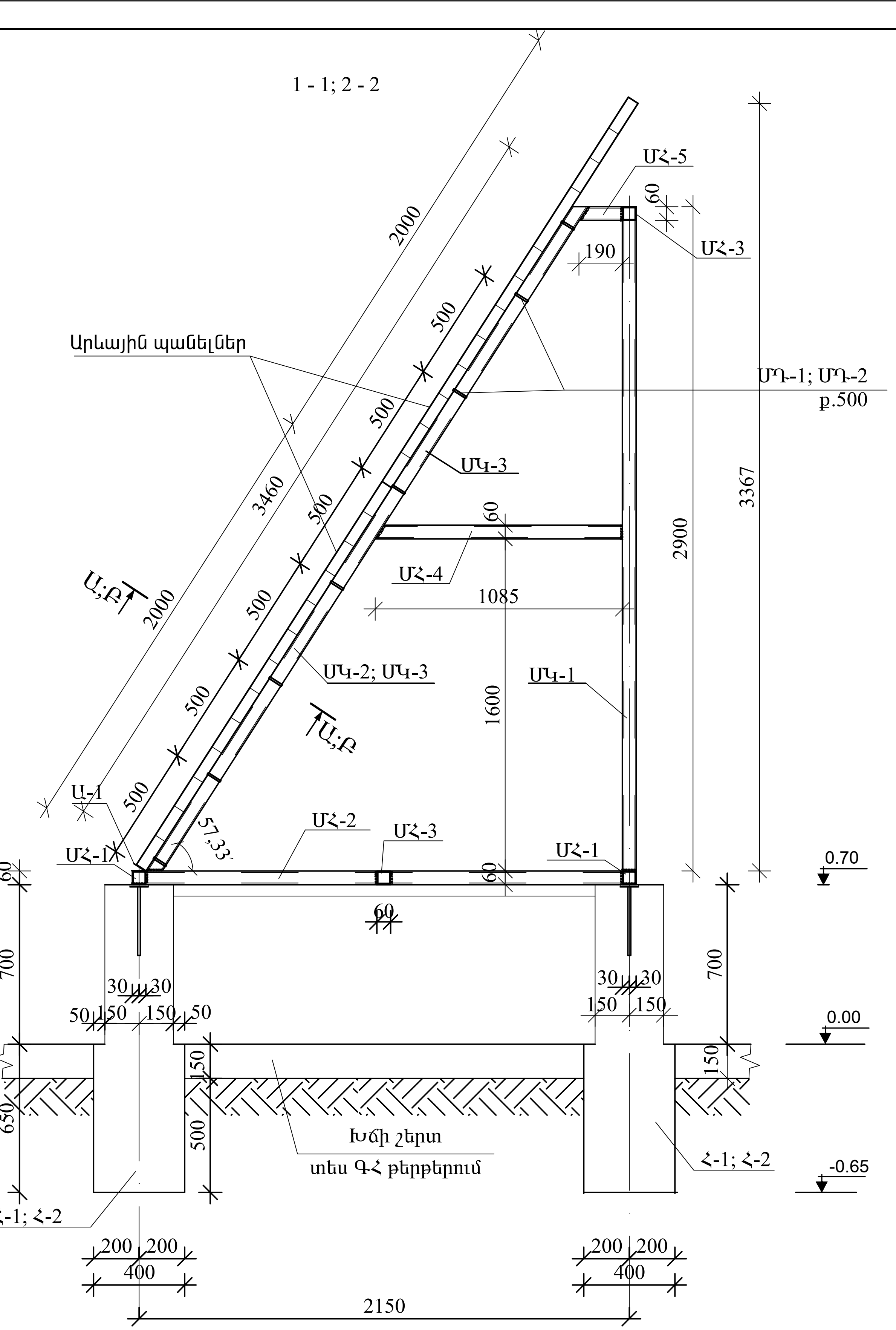

Հանգույց 1
Մ 1:10

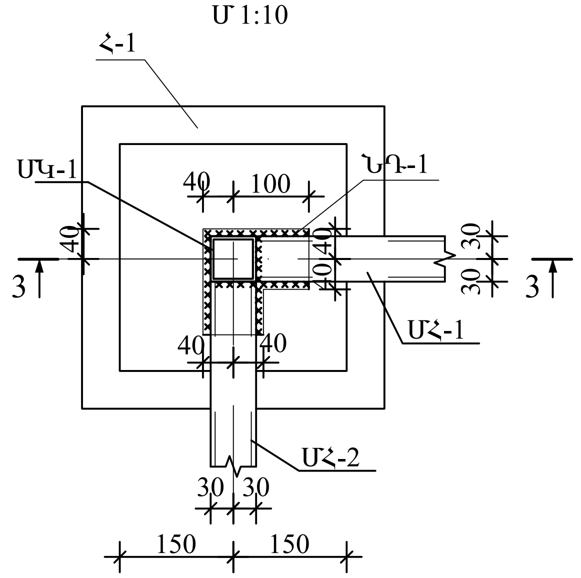

3 - 3

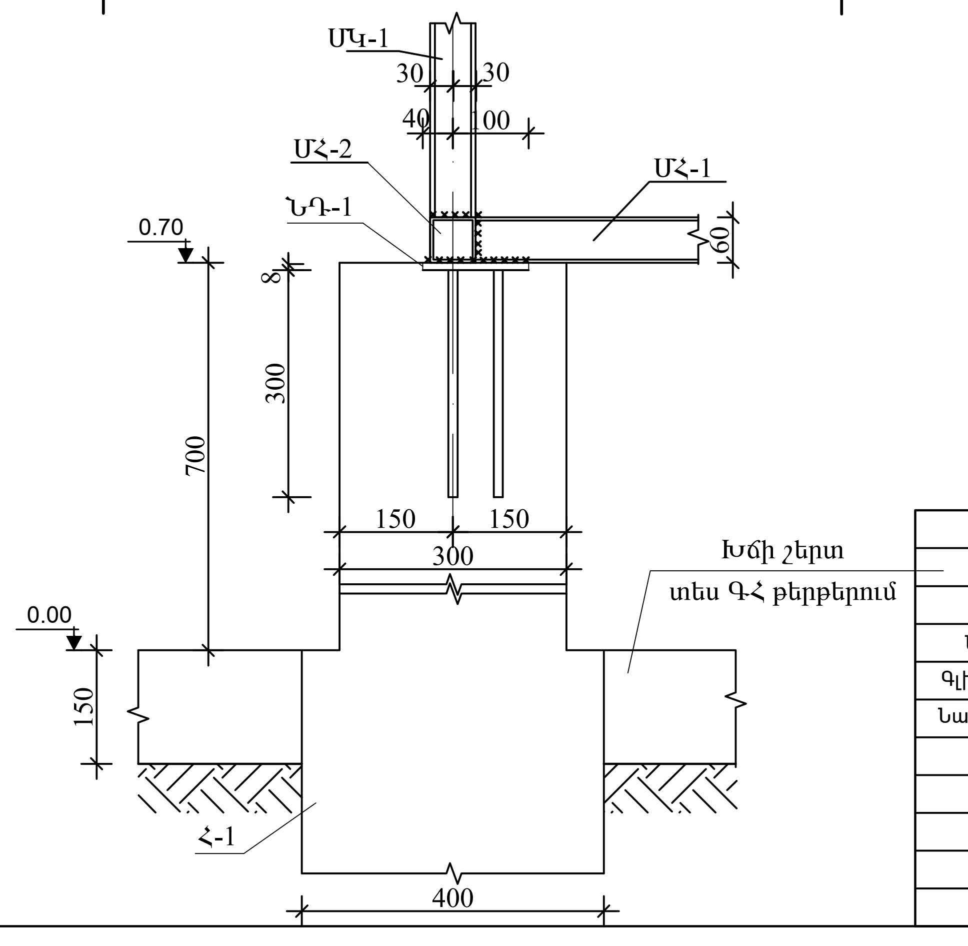

Ողողման համակարգերում ավելցուկային ջրերի անհարկի կորուստների կանխմանն ուղղված միջոցառումների ծրագիր			ԿԵ
Պայմանագիր N ՋԿ - ԵՄԾՁԲ -22-1 Գեղարքունիքի մարզի Մանսաի առու ջրանցքի գլխամասից վերև «Կոփոյ վար» տարածքում շուրջ 27 հազար խ/մ ծավալով ՕԿՋ-ի կառուցում			
Ն Գ Ճ	Հովսափյան		
Գլխ.մասն.	Պետրոսյան		
Նախագծեց	Գրիգորյան		
Արևային կայան	Փուլ	թերթ	թերթեր
	ԱՆ	11	18
Մետաղական հենարան արևային պանելների համար: Կտրվածքներ			

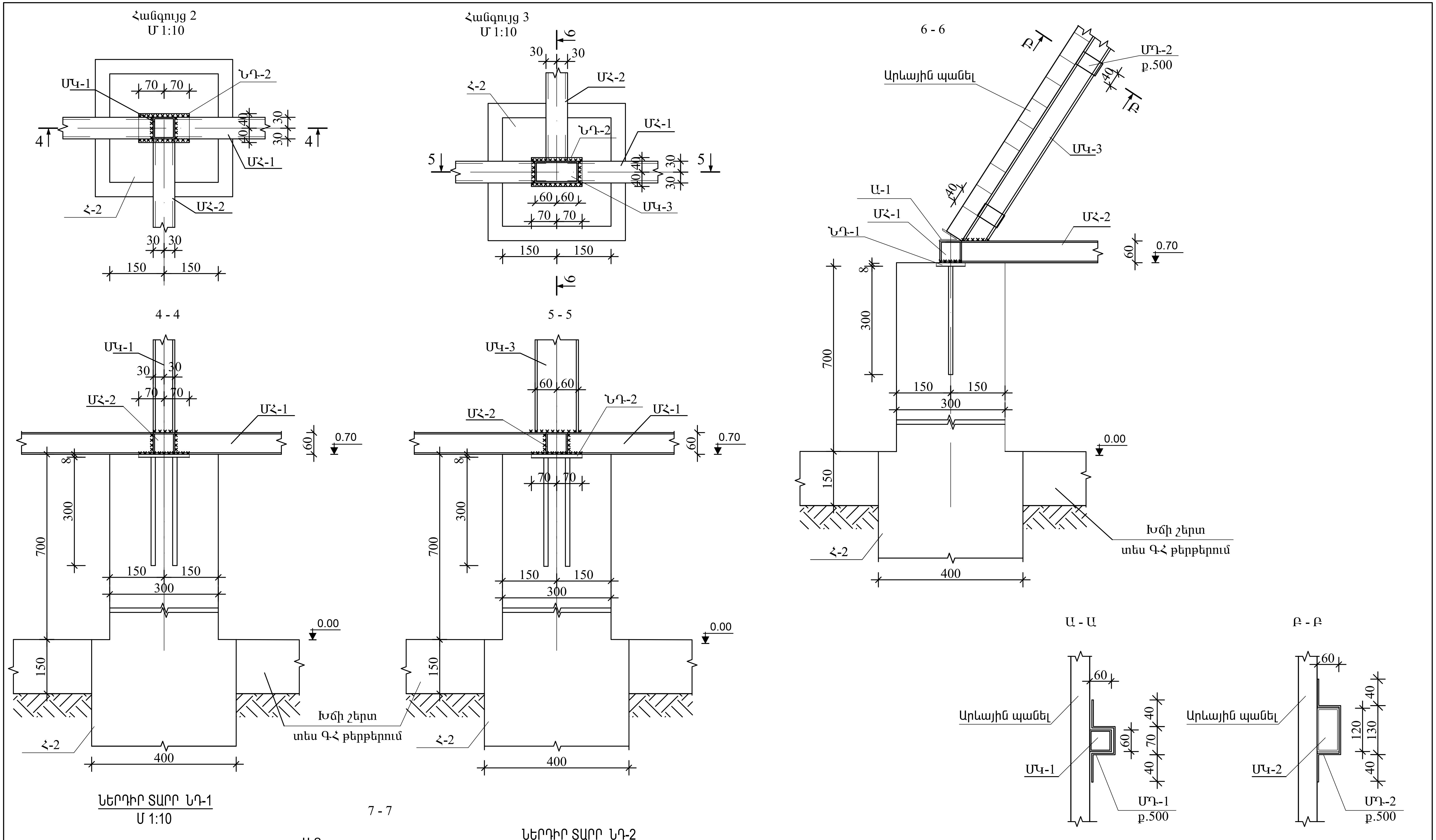

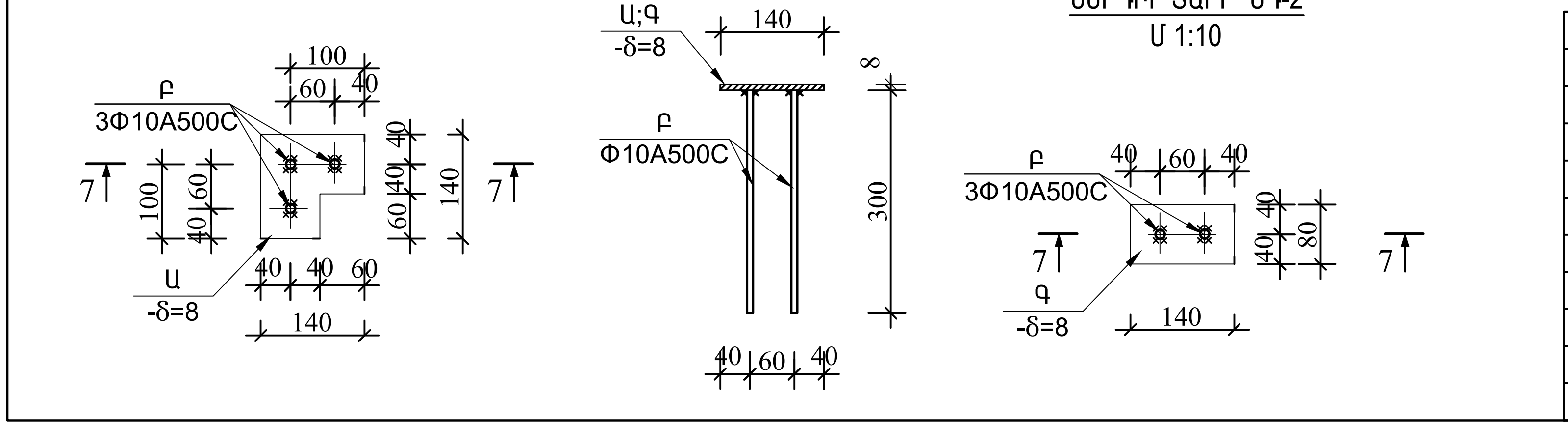

ՆԳԾ	Հովասափյան	Ոռոգման համակարգերում ավելցուկային ջրերի անհարկի կորուստների կանխմանն ուղղված միջոցառումների ծրագիր	ԿԵ
Գլխ.մասն.	Պետրոսյան	Պայմանագիր N ՋԿ - ԵՄԾՁԲ -22-1 Գեղարքունիքի մարզի Մանասի առու ջրանցքի գլխամասից վերև «Կոփոյ վար» տարածքում շուրջ 27 հազար խ/մ ծավալով ՕԿՋ-ի կառուցում	
Նախագծեց	Գրիգորյան	Արևային կայան	Փուլ: ԱՆ; թերթ: 12; թերթեր: 18
		Մետաղական հենարան արևային պանելների համար: Կտրվածքներ:	

ՄԵՏԱՂԱԿԱՆ ՏԱՐՐԵՐԻ ՄԱՍՆԱԳԻՐ

ԴԻՐՔ	ՆՇԱՆԱԿՈՒՄ	ԱՆՎԱՆՈՒՄ	ՔԱՆ. ՀԱՏ	ԶԱՆԳՎԱԾ 1 ՏԱՐՐԻ ՀԱՄԱՐ կգ	ԱՄԲՈՂՋ ԶԱՆԳՎԱԾԸ կգ	ԾԱՎԱԼ $մ^3$
		Բետոնե հիմք և գետնախարիսխ Հ-1 (4 հատ)				
ՆԴ-1		Ներդիր տարր ՆԴ-1	1	1.80	1.80	
		Բետոն B20 դասի				0.104/0.063$մ^3$
		Բետոնե հիմք և գետնախարիսխ Հ-2 (8 հատ)				
ՆԴ-2		Ներդիր տարր ՆԴ-2	1	1.08	1.08	
		Բետոն B20 դասի				0.104/0.063$մ^3$
		Մետաղական հեծան ՄՀ-1 (2հատ)				
ՄՀ-1	ԳՕՍՏ 30245-200	□ 60x60x4 L =4000	1	26.84	26.84	
		Մետաղական հեծան ՄՀ-2 (6 հատ)				
ՄՀ-2	ԳՕՍՏ 30245-200	□ 60x60x4 L =2090	1	14.25	14.25	
		Մետաղական հեծան ՄՀ-3 (10 հատ)				
ՄՀ-3	ԳՕՍՏ 30245-200	□ 60x60x4 L =740	1	5.05	5.05	
		Մետաղական հեծան ՄՀ-4 (6հատ)				
ՄՀ-4	ԳՕՍՏ 30245-200	□ 60x60x4 L =1085	1	7.40	7.40	
		Մետաղական հեծան ՄՀ-5 (6 հատ)				
ՄՀ-5	ԳՕՍՏ 30245-200	□ 60x60x4 L =190	1	1.30	1.30	
		Մետաղական կանգնակ ՄԿ-1 (6 հատ)				
ՄԿ-1	ԳՕՍՏ 30245-200	□ 60x60x4 L =2900	1	19.80	19.80	
		Մետաղական կանգնակ ՄԿ-2 (2հատ)				
ՄԿ-2	ԳՕՍՏ 30245-200	□ 60x60x4 L =3460	1	23.60	23.60	
		Մետաղական կանգնակ ՄԿ-3 (4հատ)				
ՄԿ-3	ԳՕՍՏ 30245-200	▭ 120x60x4 L =3460	1	36.30	36.30	
		Անկյունակ Ա-1 (1հատ)				
Ա-1		L 63x63X4 L=3970	1	15.5	15.5	
		Միացնող դետալ ՄԴ-1(16 հատ)				
	ԳՕՍՏ 103-76	-δ=4 40x280	1	0.35	0.35	
		Միացնող դետալ ՄԴ-2(32 հատ)				
	ԳՕՍՏ 103-76	-δ=4 40x340	1	0.42	0.42	
		Ներդիր տարր ՆԴ-1			1.80	
Ա	ԳՕՍՏ 103 - 76	- 8x140 L= 140	1	1.23	1.23	
Բ		Φ10A500C L=300	3	0.19	0.57	
		Ներդիր տարր ՆԴ-2			1.08	
Գ	ԳՕՍՏ 103 - 76	- 8x80 L= 140	1	0.70	0.70	
Բ		Φ10A500C L=300	2	0.19	0.38	

Աշխատանքների ծավալներ (1 կառուցվածքի համար)

N ը/կ	Աշխատանքների անվանումը	Չափման միավոր	Քանակ	Ծանոթություն
1	Փոսորակի մշակում փափուկ բնահողերում	$մ^3$	3.20	ժ1§34ր
2	Բնահողի հետադարց լիցք	$մ^3$	0.54	ժ1§34ր
3	Հիմքի և գետնախարիսխի միաձույլ բետոն 0.167x12	$մ^3$	2.05	B20
4	Ամրան Φ10A500C	կգ	5.32	
5	Շերտապողպատ δ=8մմ	կգ	10.52	
6	□ 60x60x4	կգ	408.0	
7	▭ 120x60x4	կգ	145.2	
8	Անկյունակ L63x63x4	կգ	15.5	
9	Շերտապողպատ δ=4մմ	կգ	19.1	
10	Մետաղական կարկասի ներկում երկշերտ յուղաներկով	$մ^2$	20.0	

		Ոռոգման համակարգերում ավելցուկային ջրերի անհարկի կորուստների կանխմանն ուղղված միջոցառումների ծրագիր			ԿԵ
		Պայմանագիր N ՋԿ - ԵՄԾՁԲ -22-1 Գեղարքունիքի մարզի Մանասի առու ջրանցքի գլխամասից վերև «Կոփոյ վար» տարածքում շուրջ 27 հազար խ/մ ծավալով ՕԿՋ-ի կառուցում			
Ն Գ Ճ	Յովասափյան	Արևային կայան	Փուլ	թերթ	թերթեր
Գլխ.մասն.	Պետրոսյան		ԱՆ	13	18
Նախագծեց	Գրիգորյան	Մետաղական հենարան արևային վահանակների համար մետաղական տարրերի մասնագիր: Աշխատանքների ծավալներ	ՀԴՇՆ		

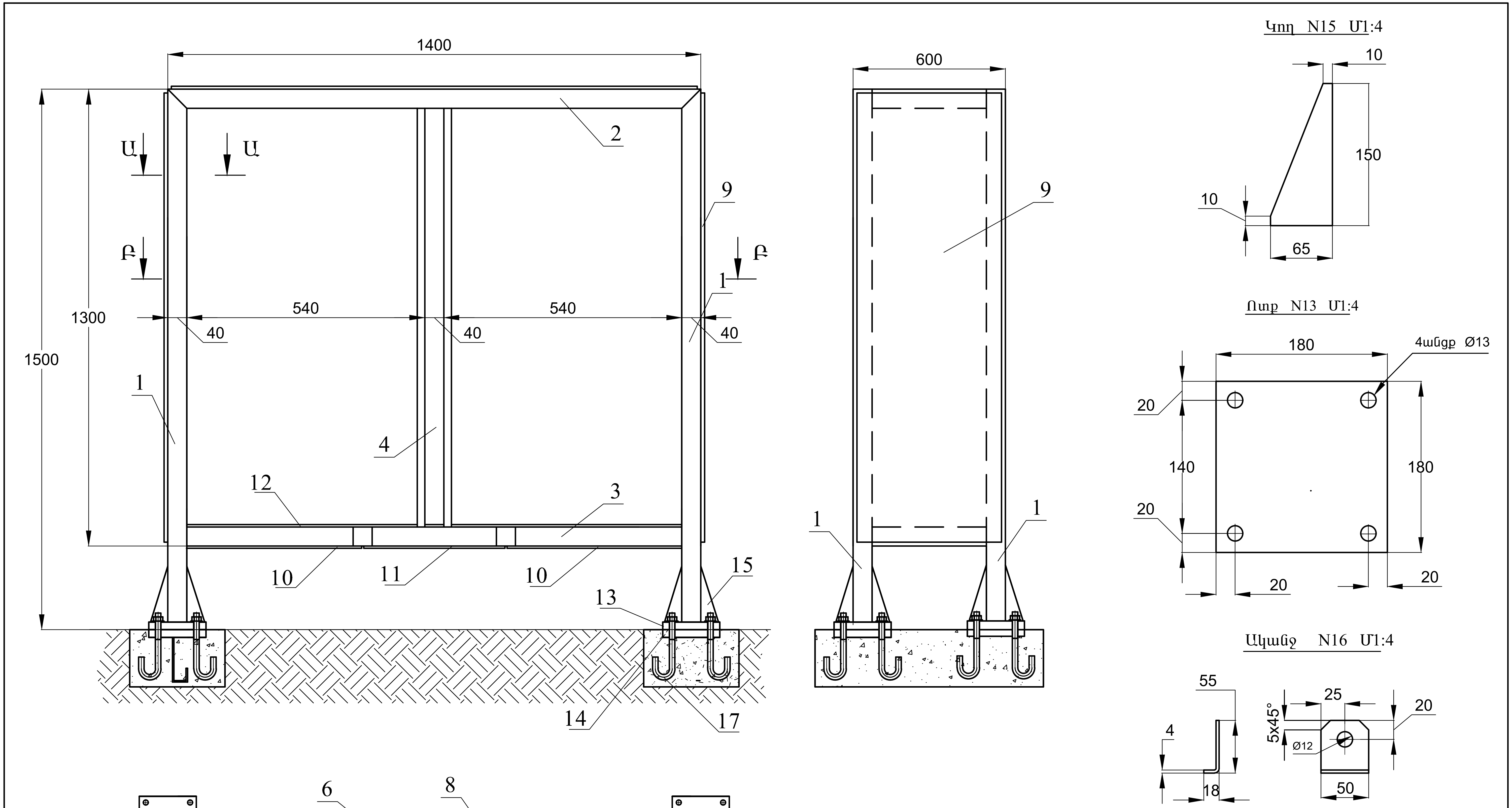

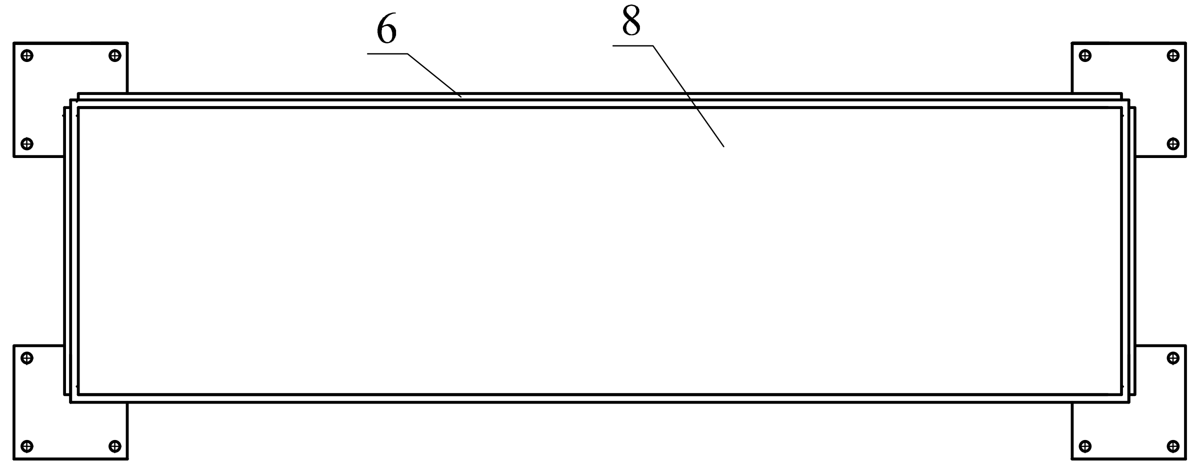

				Ոռոգման համակարգերում ավելցուկային ջրերի անհարկի կորուստների կանխմանն ուղղված միջոցառումների ծրագիր			Տխ
				Պայմանագիր N ՋԿ - ԵՄԾՋԲ -22-1 Գեղարքունիքի մարզի Մանասի առու ջրանցքի գլխամասից վերև «Կոփոյ վար» տարածքում շուրջ 27 հազար խ/մ ծավալով ՕԿՋ-ի կառուցում			
Ն Գ Ճ	Յովասափյան						
Գլխ.մասն.	Պետրոսյան						
Նախագծեց	Փալանջյան			Արևային վահանակների սարքավորումների պահարան:	Փուլ	թերթ	թերթեր
					ԱՆ	14	18
				Հավաքված կարկասը :			

Ա - Ա

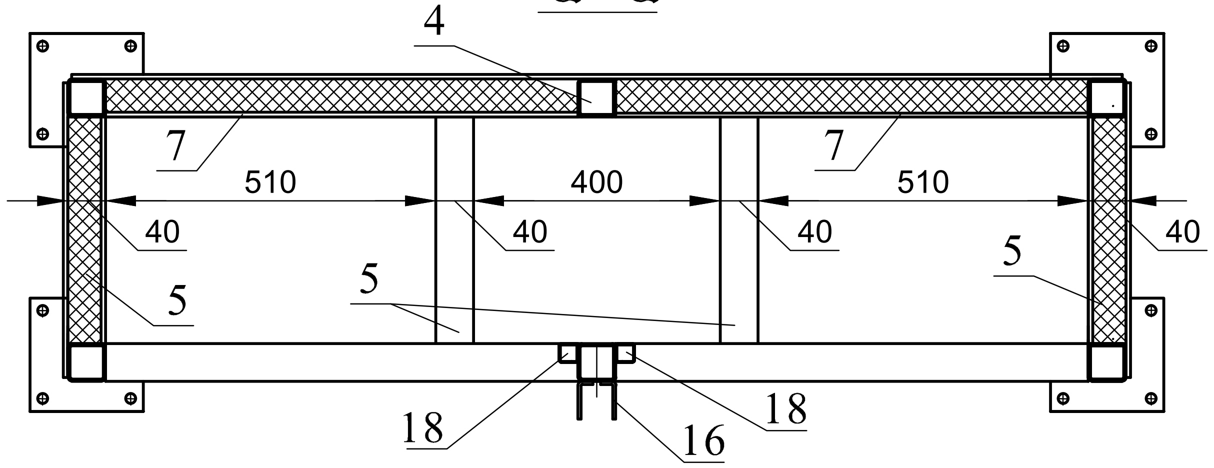

Ա - Ա
Մ1:4

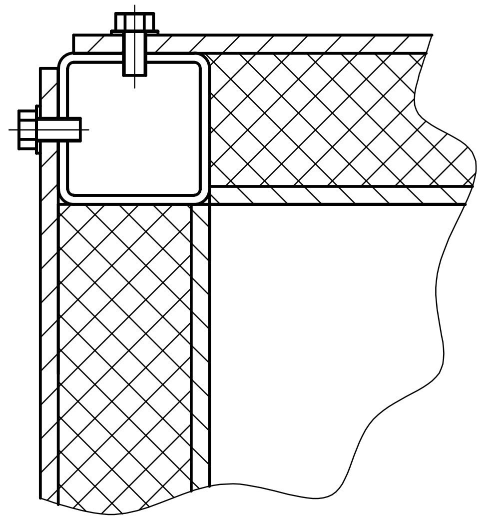

Հենարան N14 Մ1:4

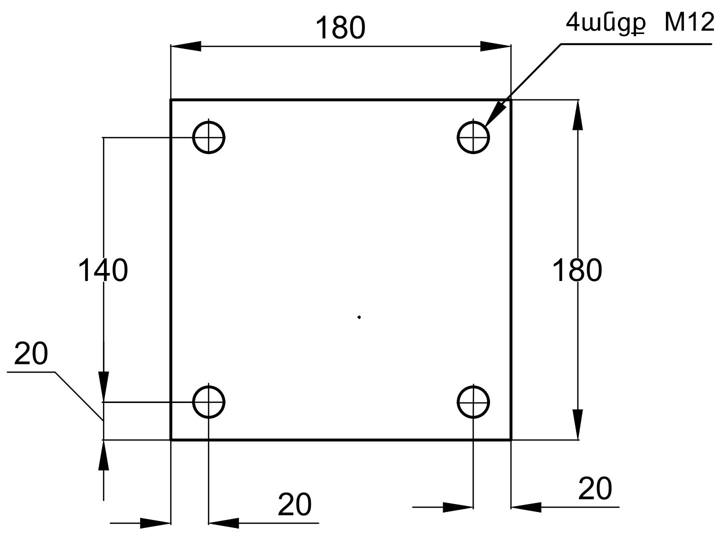

Թիթեղ N12 Մ1:4

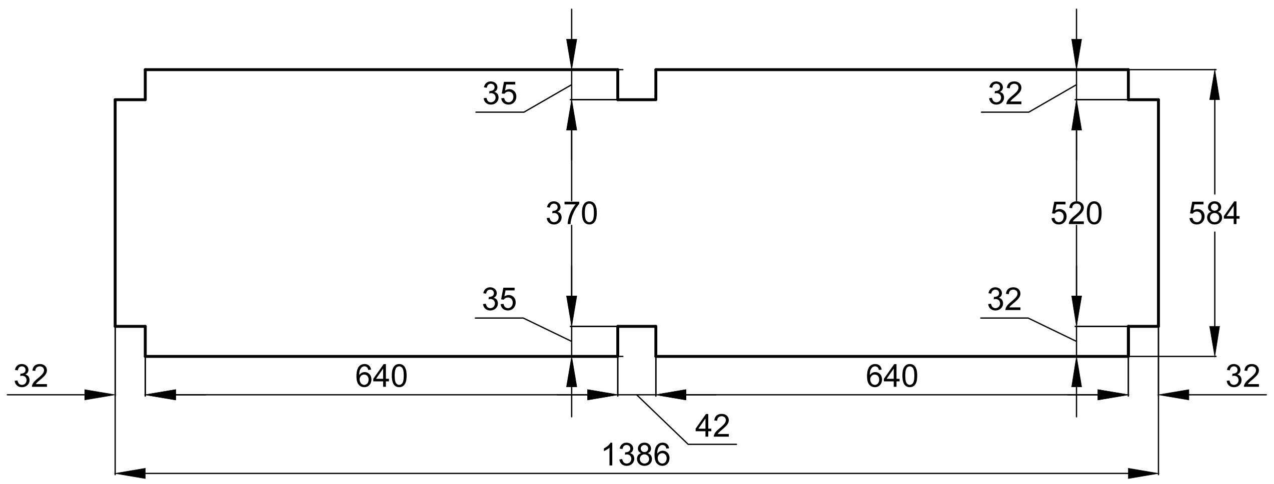

Պահարանի կարկասի դետալների մասնագիրը

Հ/հ	Անվանումը	Չափ. միավ.	Քանակը	Ծանոթ.
1	Խողովակ 40x40x2 L = 1.5մ, 1գծմ=2.33կգ	հատ/կգ	4/3.49	
2	Խողովակ 40x40x2 L = 1.40մ, 1գծմ=2.33կգ	հատ/կգ	2/3.26	
3	Խողովակ 40x40x2 L = 1.32մ, 1գծմ=2.33կգ	հատ/կգ	2/3.07	
4	Խողովակ 40x40x2 L = 1.22մ, 1գծմ=2.33կգ	հատ/կգ	2/2.84	
5	Խողովակ 40x40x2 L = 0.52մ, 1գծմ=2.33կգ	հատ/կգ	6/1.21	
6	Թիթեղ 1390x1290x2 Պողպատ3	կգ	27.9	
7	Թիթեղ 1220x640x2 Պողպատ3	հատ/կգ	2/13.8	
8	Թիթեղ 1390x590x2 Պողպատ3	կգ	12.8	
9	Թիթեղ 1290x590x2 Պողպատ3	հատ/կգ	2/11.8	
10	Թիթեղ 590x560x2 Պողպատ3	հատ/կգ	2/5.15	
11	Թիթեղ 590x430x2 Պողպատ3	կգ	3.96	
12	Թիթեղ 1386x584x2 Պողպատ3	հատ/կգ	2/12.63	
13	Ոտք 180x180x12 Պողպատ3	հատ/կգ	4/3.03	
14	Հենարան 180x180x12 Պողպատ3	հատ/կգ	4/3.03	
15	Կող 150x65x10 Պողպատ3	հատ/կգ	16/0.76	
16	Ականջ 70x50x4 Պողպատ3	հատ/կգ	2/0.11	
17	Ամրան Ø12մմ L=0.4մ, 1գծմ=0.88կգ	հատ/կգ	4/0.35	
18	Խողովակ 20x20x2 L = 1.02մ, 1գծմ=0.75կգ	հատ/կգ	2/0.76	
19	Ամրացման դետալներ	կգ	8.0	հեղյուս տափօղակ
20	Հանքաբամբակ	$մ^3$	0.14	
21	Պահարանի երկշերտ ներկում	$մ^2$	9.2	
22	Բետոն B15 W4	$մ^3$	0.2	

Ռոռգման համակարգերում ավելցուկային ջրերի անհարկի կորուստների կանխմանն ուղղված միջոցառումների ծրագիր			Տե
Պայմանագիր N ՋԿ - ԵՄԾՋԲ -22-1 Գեղարքունիքի մարզի Մանասի առու ջրանցքի գլխամասից վերև «Կոփոյ վար» տարածքում շուրջ 27 հազար խ/մ ծավալով ՕԿՋ-ի կառուցում			
Ն Գ Ճ	Յովասափյան		
Գլխ.մասն.	Պետրոսյան		
Նախագծեց	Փալանջյան		
Արևային վահանակների սարքավորումների պահարան:	Փուլ	թերթ	թերթեր
	ԱՆ	15	18
Կարկասի դետալները:			

Պահարանի դռնակի դետալների մասնագիրը (1 դռնակի համար)

Հ/h	Անվանումը	Չափ. միավ.	Քանակը	Ծանոթ.
1	Թիթեղ 1068 x 586 x 2 Պողպատ3	կգ	9.8	
2	Թիթեղ 1012 x 530 x 2 Պողպատ3	կգ	8.4	
3	Ականջ 70x50x4 Պողպատ3	կգ	0.11	
4	Բռնակ Φ16AI	կգ	0.31	
5	Հանաքամբակ	մ³	0.012	
6	Ամրացման դետալներ	կգ	0.08	հեղյուս տափօղակ
7	Դռան երկշերտ ներկում	մ²	1.2	
8	Փականք	հատ	1.0	
9	Ծղնի Φ12 x 100	հատ	2	

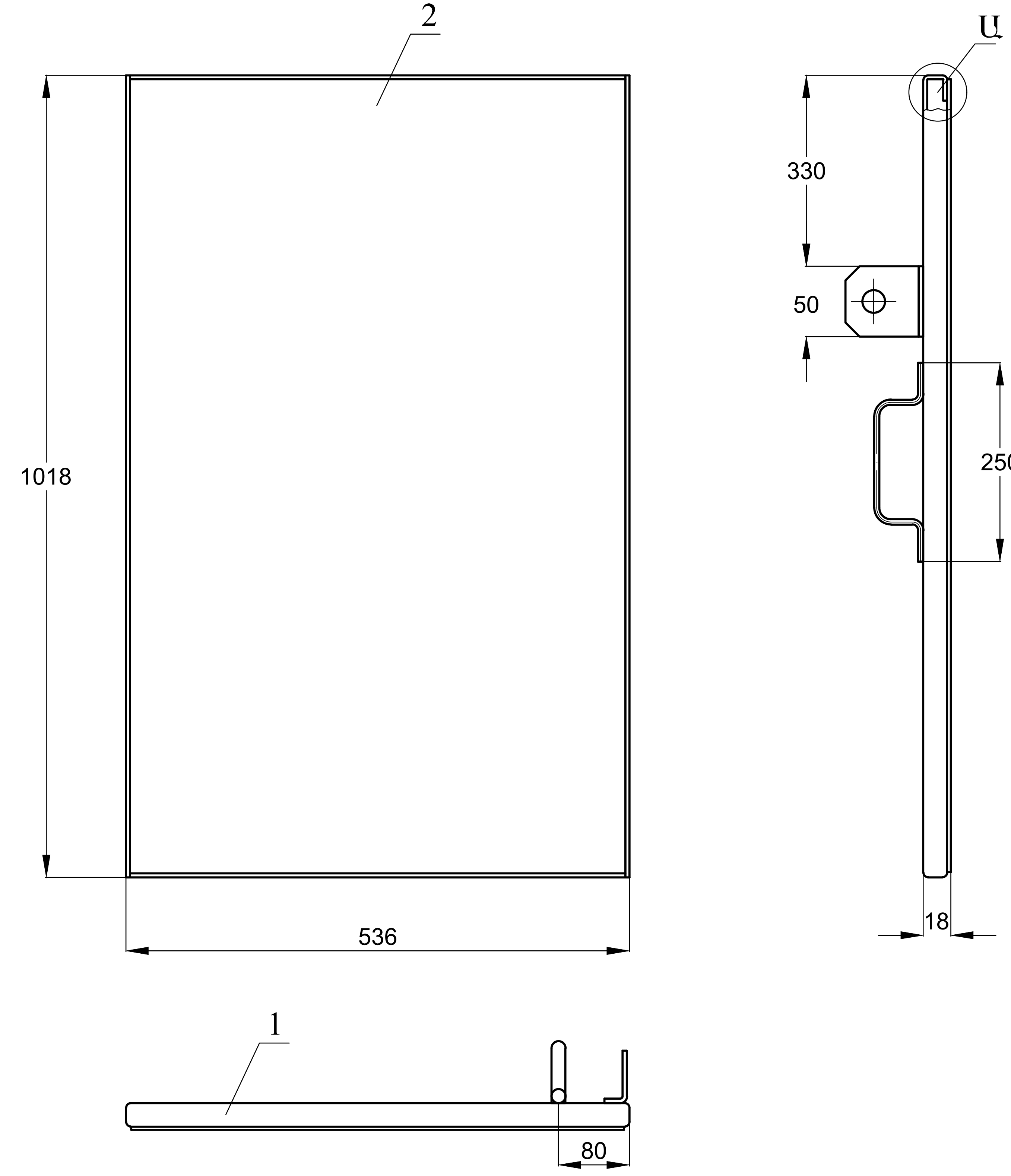

Ականջ N10 Մ1:4

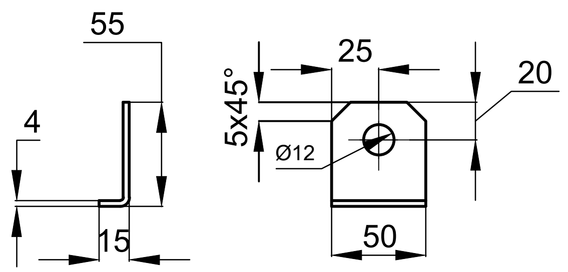

Ա - Ա
Մ1:4

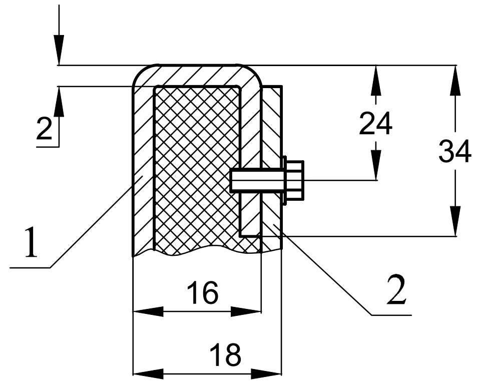

Բռնակ N10 Մ1:4

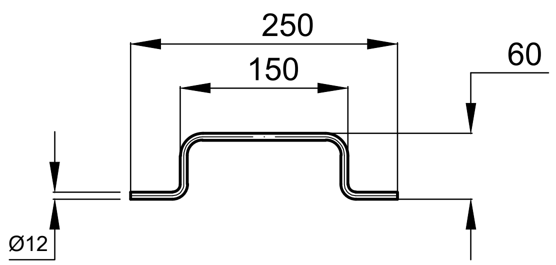

				Ռոռգման համակարգերում ավելցուկային ջրերի անհարկի կորուստների կանխմանն ուղղված միջոցառումների ծրագիր			Տխ
				Պայմանագիր N ՋԿ - ԵՄԾՁԲ -22-1 Գեղարքունիքի մարզի Մանասի առու ջրանցքի գլխամասից վերև «Կոփոյ վար» տարածքում շուրջ 27 հազար խ/մ ծավալով ՕԿՋ-ի կառուցում			
Ն Գ Ճ	Հովասափյան						
Գլխ.մասն.	Պետրոսյան						
Նախագծեց	Փալանջյան			Արևային վահանակների սարքավորումների պահարան:	Փուլ	թերթ	թերթեր
					Ա Ն.	16	18
				Պահարանի դուռը հավաքված:			

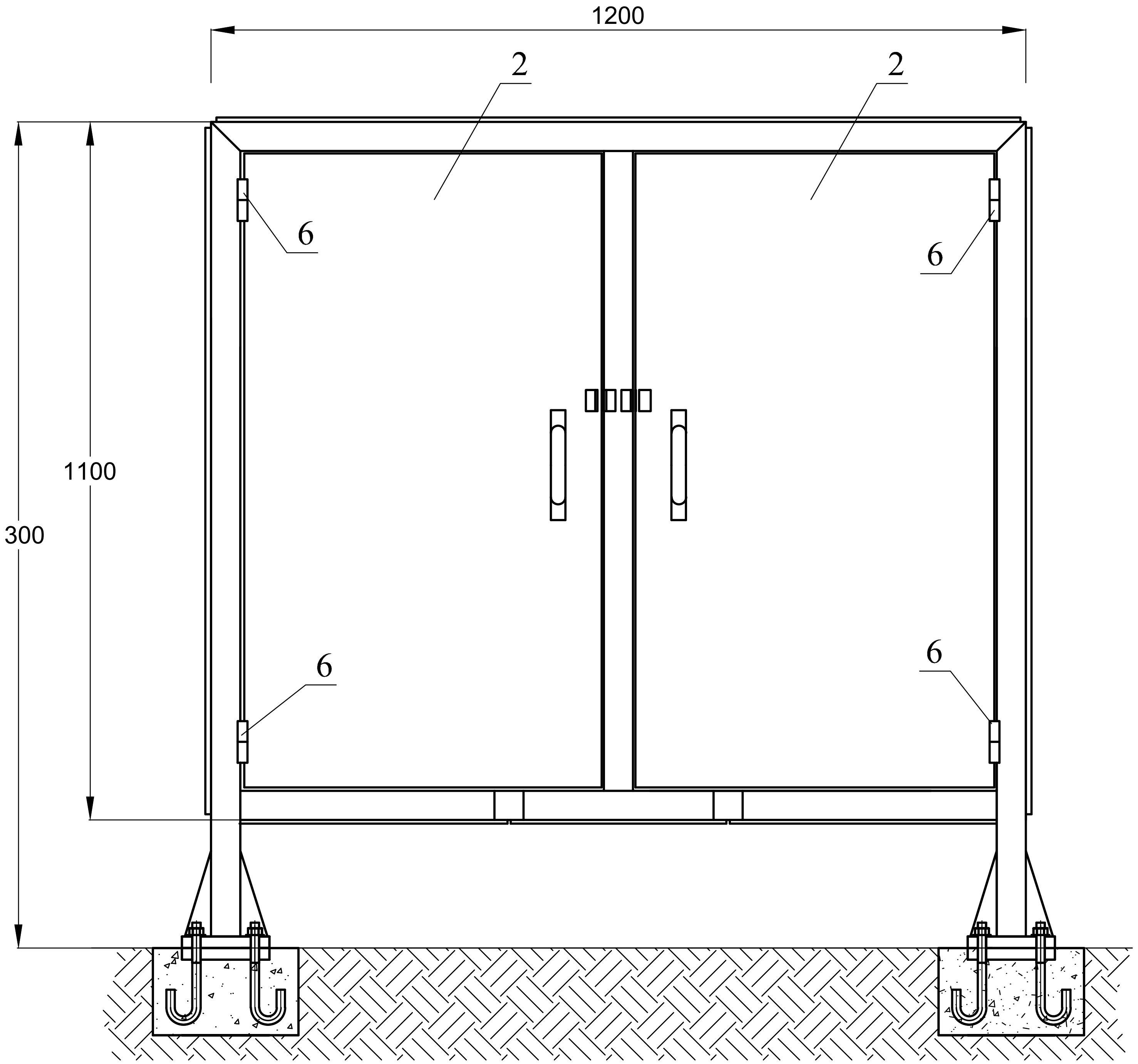

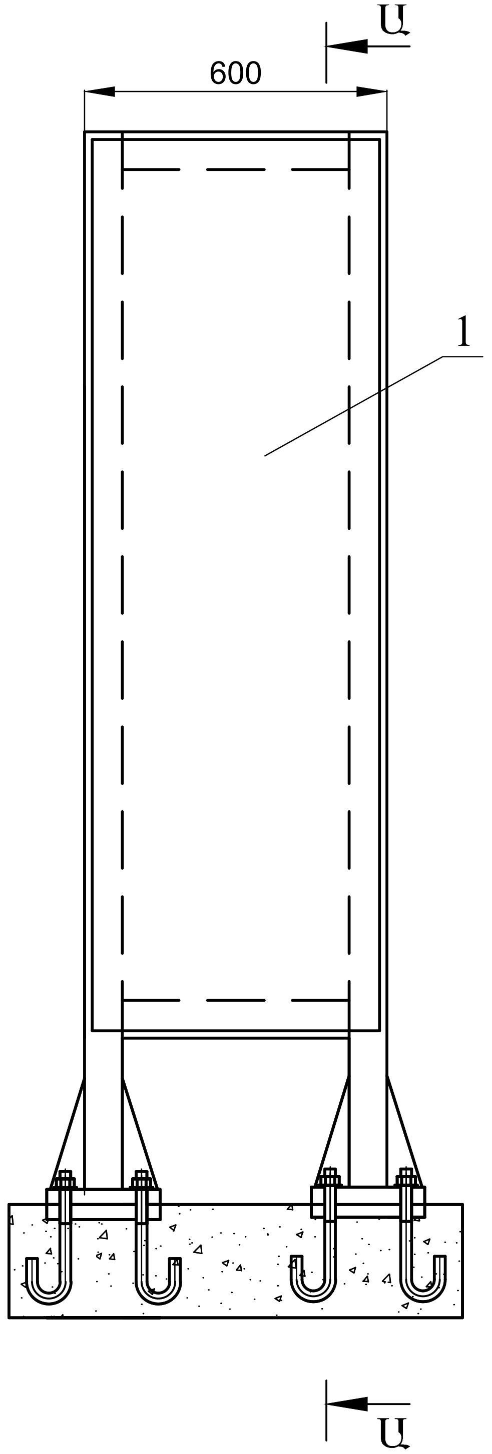

Ն Գ Ճ	Հովասափյան	Ոռոգման համակարգերում ավելցուկային ջրերի անհարկի կորուստների կանխմանն ուղղված միջոցառումների ծրագիր		Տխ
Գլխ.մասն.	Պետրոսյան	Պայմանագիր N ՋԿ - ԵՄԾՁԲ -22-1 Գեղարքունիքի մարզի Մանասի առու ջրանցքի գլխամասից վերև «Կոփոյ վար» տարածքում շուրջ 27 հազար խ/մ ծավալով ՕԿՋ-ի կառուցում		
Նախագծեց	Փալանջյան	Արևային վահանակների սարքավորումների պահարան:	Փուլ / թերթ / թերթեր	ԱՆ / 17 / 18
		Պահարանը հավաքված		

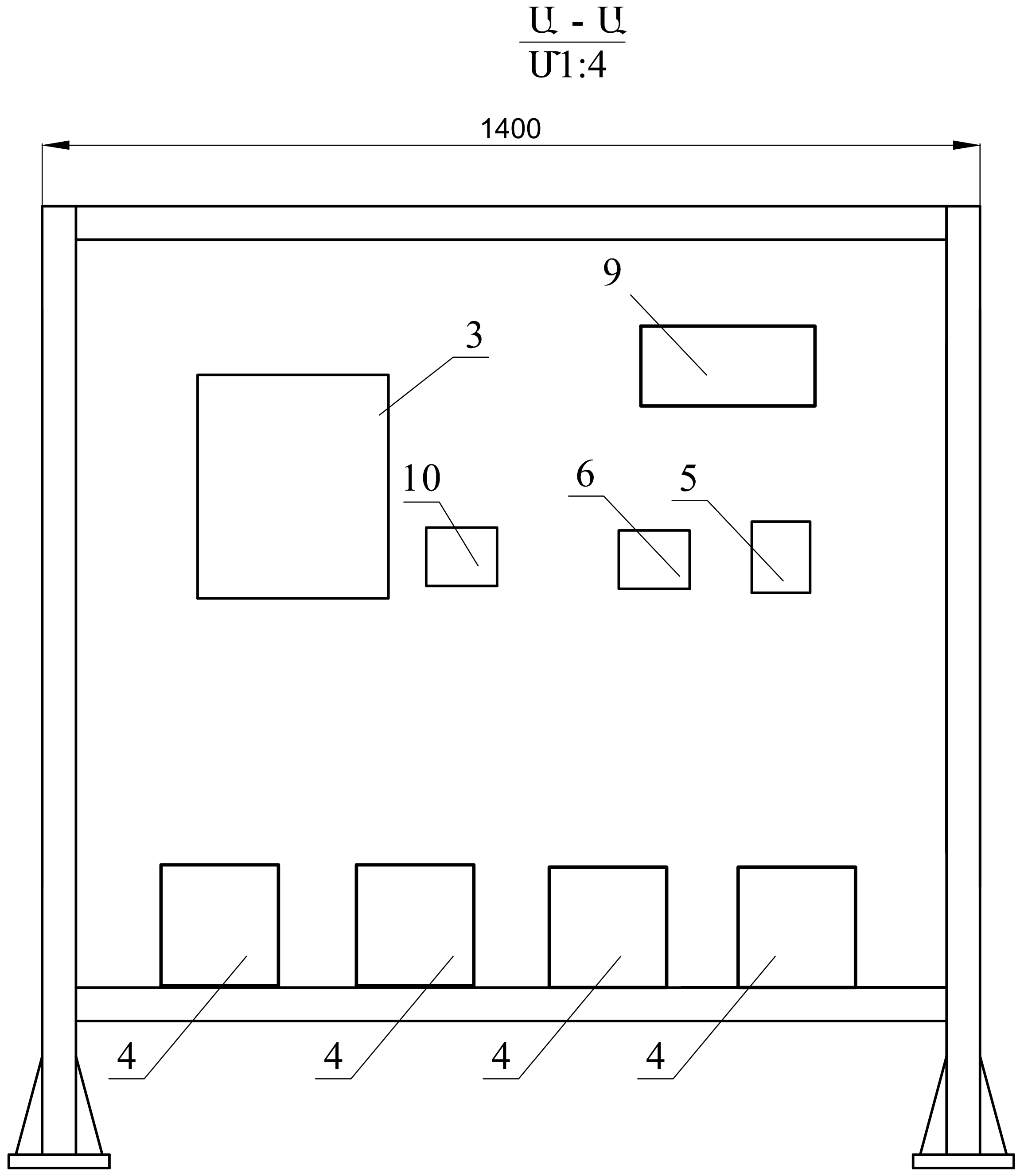

Հարթ փականների ղեկավարման պահարանի մասնագիրը

Հ/h	Անվանումը	Չափ. միավ.	Քանակը	Ծանոթ.
1	Ղեկավարման պահարանի կարկասը	հատ	1	տես գծագիրը
2	Ղեկավարման պահարանի դուռը	հատ	2	տես գծագիրը
3	Ներանցումային փոխակերպիչ, 10.0 ԿՎՏ	հատ	1	
4	Հելիումային էներգիայի կուտակիչ 12 վ , 75 ա/ժամ	հատ	4	
5	Էներգիայի լիցքավորող և կարգավորող սարք 40Ա	հատ	1	
6	Փոփոխական հոսանքի համակցման տուփ, մետաղական արկղ 400 x 300 x270 մմ	հատ	1	
7	Ծղնի Φ12 x 100	հատ	4	
8	Փական	հատ	2	
9	Ուժային վահանակ	հատ	1	
10	Ծրագրավորվող հսկիչ սարք	հատ	1	

				Ոռոգման համակարգերում ավելցուկային ջրերի անհարկի կորուստների կանխմանն ուղղված միջոցառումների ծրագիր			Տխ
				Պայմանագիր N ՋԿ - ԵՄԾՋԲ -22-1 Գեղարքունիքի մարզի Մանասի առու ջրանցքի գլխամասից վերև «Կոփոյ վար» տարածքում շուրջ 27 հազար խ/մ ծավալով ՕԿՋ-ի կառուցում			
ՆԳճ	Հովասափյան						
Գլխ.մասն.	Պետրոսյան						
Նախագծեց	Փալանջյան			Արևային վահանակների սարքավորումների պահարան:	Փուլ	թերթ	թերթեր
					ԱՆ	18	18
				Արևային վահանակների սարքավորումների տեղադրվածությունը պահարանում:			